KÄRCHER

makes a difference

HD 5/11 C, HD 5/12 C, HD 5/12 CX, HD 5/13 C, HD 5/13 CX, HD 5/15 C, HD 5/15 CX, HD 5/17 C, HD 5/17 CX, HD 6/13 C, HD 6/13 CX

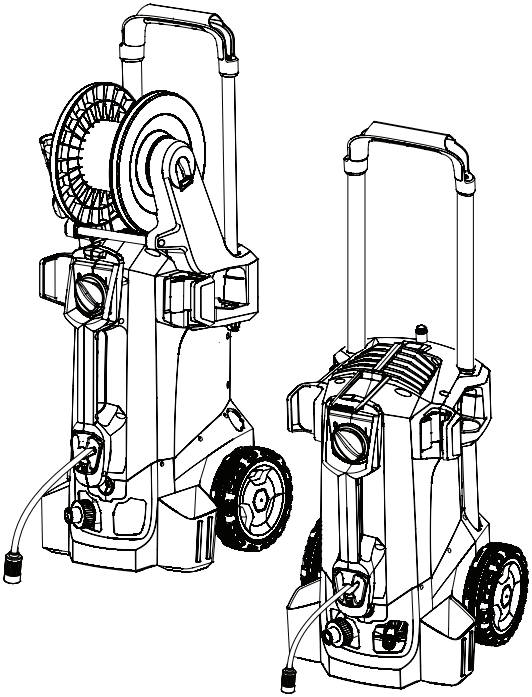

Deutsch	6
English	14
Français	22
Italiano	30
Nederlands	38
Español	46
Português	54
Dansk	62
Norsk	69
Svenska	77
Suomi	84
Ελληνικά	92
Türkçe	100
Русский	108
Magyar	117
Čeština	125
Slovenščina	133
Polski	140
Româneşte	149
Slovenčina	157
Hrvatski	165
Srpski	173
Български	181
Eesti	190
Latviešu	197
Lietuviškai	205
Українська	213
中文	221

001

EAC

Register your product

www.kaercher.com/welcome

59668960 (02/20)

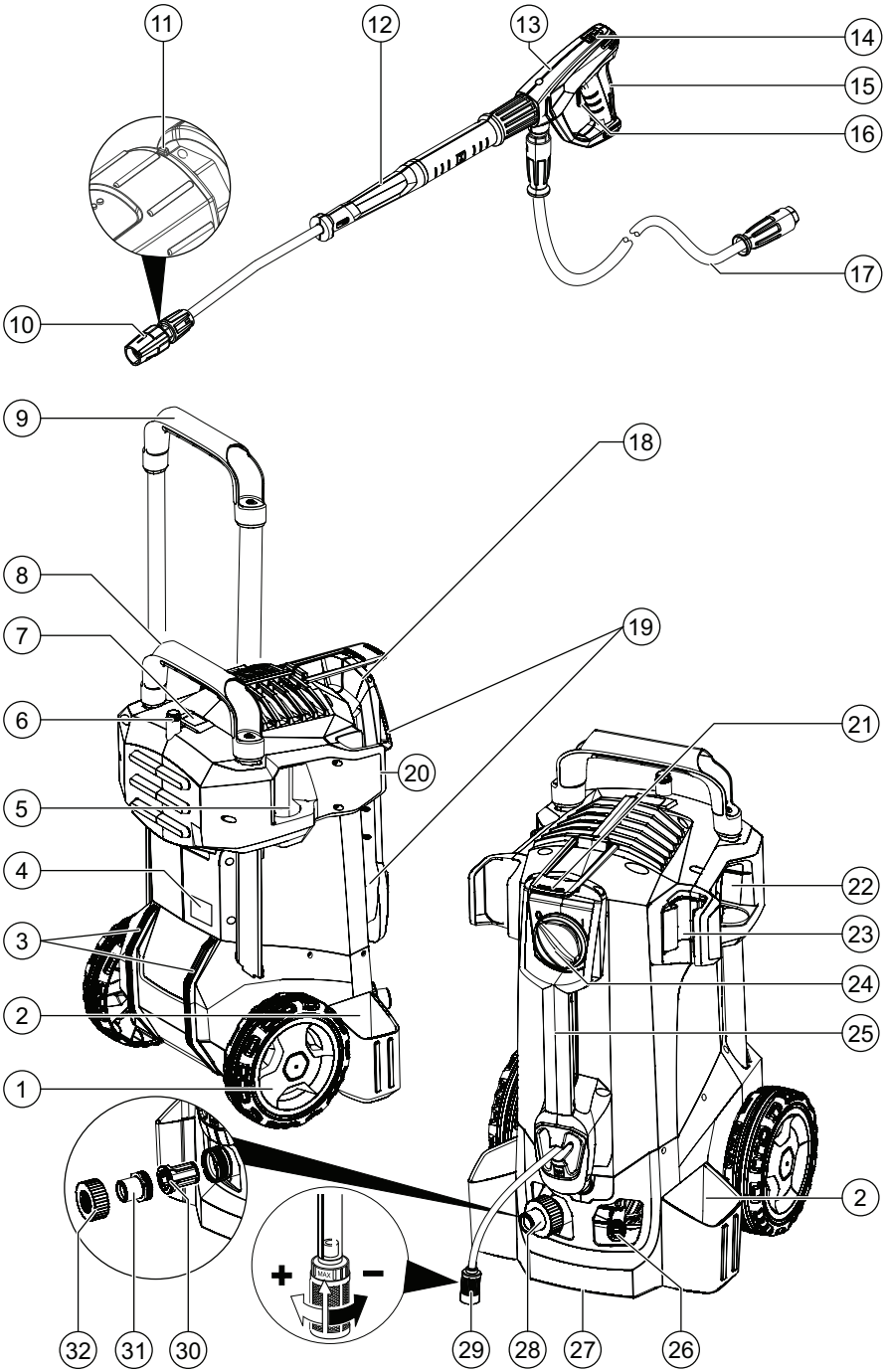
11
12
13
14
15
16
17
10
9
18
8
7
19
6
21
20
5
4
22
3
23
24
2
25
1
2
32
31
30
29
28
27
26

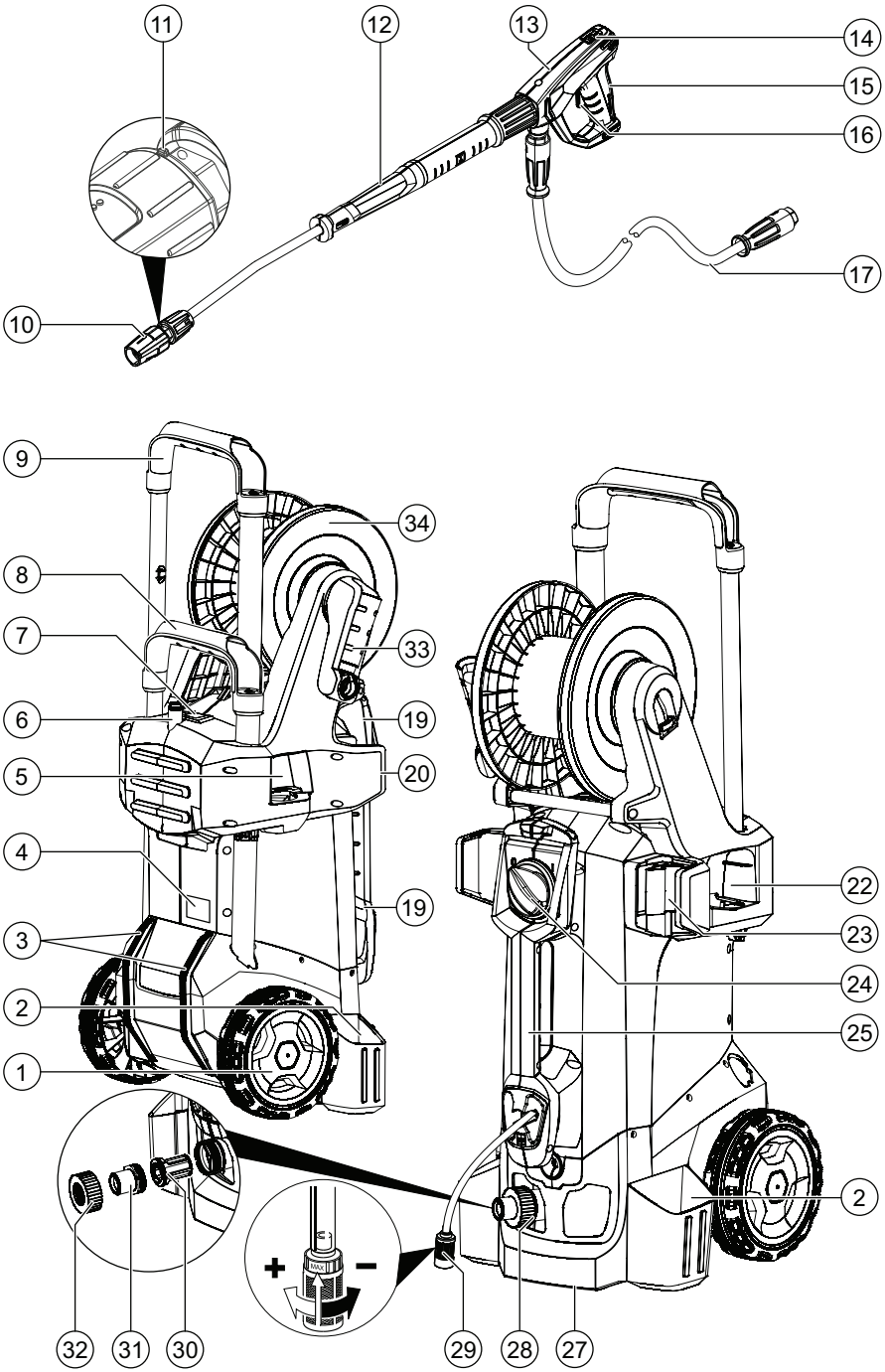
11
12
13
14
15
16
17
10
9
34
8
7
33
6
19
5
20
4
19
3
2
1
22
23
24
25
2
32
31
30
29
28
27
+
MAX
−

Inhalt

Allgemeine Hinweise 6
Bestimmungsgemäße Verwendung 6
Umweltschutz 6
Zubehör und Ersatzteile 6
Lieferumfang 6
Sicherheitshinweise 6
Gerätebeschreibung 7
Montage 7
Elektrischer Anschluss 7
Wasseranschluss 8
Bedienung 8
Transport 9
Lagerung 9
Pflege und Wartung 10
Hilfe bei Störungen 10
Garantie 10
Technische Daten 11
EU-Konformitätserklärung 13

Allgemeine Hinweise



Lesen Sie vor der ersten Benutzung des Geräts diese Originalbetriebsanleitung und die beiliegenden Sicherheitshinweise. Handeln Sie danach.
Bewahren Sie beide Hefte für späteren Gebrauch oder für Nachbesitzer auf.

Bestimmungsgemäße Verwendung

Verwenden Sie diesen Hochdruckreiniger ausschließlich für folgende Arbeiten:

- Reinigen mit dem Niederdruckstrahl und Reinigungsmittel (z. B. von Maschinen, Fahrzeugen, Bauwerken, Werkzeugen)
- Reinigen mit dem Hochdruckstrahl ohne Reinigungsmittel (z. B. von Fassaden, Terrassen, Gartengeräten)

Für hartnäckige Verschmutzungen empfehlen wir eine Rotordüse als Sonderzubehör.
Bei der Variante “Plus” ist eine Rotordüse im Lieferumfang enthalten.

Grenzwerte für die Wasserversorgung

ACHTUNG
Verschmutztes Wasser
Vorzeitiger Verschleiß oder Ablagerungen im Gerät
Versorgen Sie das Gerät nur mit sauberem Wasser oder Recyclingwasser, das die Grenzwerte nicht überschreitet.
Für die Wasserversorgung gelten folgende Grenzwerte:

- pH-Wert: 6,5-9,5
- Elektrische Leitfähigkeit: Leitfähigkeit von Frischwasser + 1200 µS/cm, maximale Leitfähigkeit 2000 µS/cm
- Absetzbare Stoffe (Probevolumen 1 l, Absetzzeit 30 Minuten): < 0,5 mg/l
- Abfiltrierbare Stoffe: < 50 mg/l, keine abrasiven Stoffe
- Kohlenwasserstoffe: < 20 mg/l
- Chlorid: < 300 mg/l
- Sulfat: < 240 mg/l
- Kalzium: < 200 mg/l
- Gesamthärte: < 28 °dH, < 50° TH, < 500 ppm (mg $CaCO_3$/l)
- Eisen: < 0,5 mg/l
- Mangan: < 0,05 mg/l
- Kupfer: < 2 mg/l
- Aktivchlor: < 0,3 mg/l
- Frei von üblen Gerüchen

Umweltschutz



Die Verpackungsmaterialien sind recyclebar. Bitte Verpackungen umweltgerecht entsorgen.



Elektrische und elektronische Geräte enthalten wertvolle recyclebare Materialien und oft Bestandteile wie Batterien, Akkus oder Öl, die bei falschem Umgang oder falscher Entsorgung eine potentielle Gefahr für die menschliche Gesundheit und die Umwelt darstellen können. Für den ordnungsgemäßen Betrieb des Geräts sind diese Bestandteile jedoch notwendig. Mit diesem Symbol gekennzeichnete Geräte dürfen nicht mit dem Hausmüll entsorgt werden.

Hinweise zu Inhaltsstoffen (REACH)
Aktuelle Informationen zu Inhaltsstoffen finden Sie unter: *www.kaercher.de/REACH*

Zubehör und Ersatzteile

Nur Original-Zubehör und Original-Ersatzteile verwenden, sie bieten die Gewähr für einen sicheren und störungsfreien Betrieb des Geräts.
Informationen über Zubehör und Ersatzteile finden Sie unter *www.kaercher.com*.

Lieferumfang

Prüfen Sie beim Auspacken den Inhalt auf Vollständigkeit. Bei fehlendem Zubehör oder bei Transportschäden benachrichtigen Sie bitte Ihren Händler.

Sicherheitshinweise

- Lesen Sie unbedingt vor der ersten Inbetriebnahme des Geräts die Sicherheitshinweise 5.951-949.0.
- Beachten Sie nationale Vorschriften für Flüssigkeitsstrahler.
- Beachten Sie nationale Vorschriften zur Unfallverhütung. Flüssigkeitsstrahler müssen regelmäßig geprüft werden. Das Prüfergebnis muss schriftlich dokumentiert werden.
- Nehmen Sie an Gerät und Zubehör keine Veränderungen vor.

Symbole auf dem Gerät



Das Gerät darf nicht unmittelbar an das öffentliche Trinkwassernetz angeschlossen werden.



Hochdruckstrahl nicht auf Personen, Tiere, aktive elektrische Ausrüstung oder auf das Gerät selbst richten.Gerät vor Frost schützen.

Sicherheitseinrichtungen

⚠ **VORSICHT**
Fehlende oder veränderte Sicherheitseinrichtungen
Sicherheitseinrichtungen dienen Ihrem Schutz.
Verändern oder umgehen Sie niemals Sicherheitseinrichtungen.
Die Sicherheitseinrichtungen sind werkseitig eingestellt und plombiert. Einstellungen erfolgen nur durch den Kundendienst.

Druckschalter

Der Druckschalter schaltet beim Loslassen des Abzugshebels an der Hochdruckpistole die Hochdruckpumpe ab und der Hochdruckstrahl stoppt.
Wird der Abzugshebel betätigt, schaltet die Pumpe wieder ein.

Gerätebeschreibung

Geräteübersicht

Siehe Grafikseite

(1) Radkappe
(2) Düsenhalter
(3) Gleitkufe
(4) Typenschild
(5) Düsenablage für Dreifachdüse
(6) Transporthalter für Flächenreiniger
(7) Entriegelung Schubbügel
(8) Schubbügel, unten (eingeschoben)
(9) Schubbügel, oben (ausgezogen)
(10) Hochdruckdüse
(11) Markierung der Hochdruckdüse
(12) Strahlrohr EASY!Lock
(13) Hochdruckpistole EASY!Force
(14) Sicherungsraste
(15) Abzugshebel
(16) Sicherungshebel
(17) Hochdruckschlauch EASY!Lock
(18) Schlauchablage
(19) Kabelhalter
(20) Strahlrohrhalter ohne Klemmung
(21) Gummiband (nicht bei Geräten mit Schlauchtrommel)
(22) Düsenablage für Rotordüse (Rotordüse nur bei Variante “Plus” im Lieferumfang)
(23) Strahlrohrhalter mit Klemmung für den Transport
(24) Geräteschalter
(25) Griff
(26) Hochdruckanschluss EASY!Lock
(27) Haltegriff
(28) Wasseranschluss
(29) Reinigungsmittel-Saugschlauch mit Filter und Reinigungsmitteldosierung
(30) Sieb
(31) Schlauchstutzen
(32) Überwurfmutter
(33) Kurbel
(34) Schlauchtrommel

Farbkennzeichnung

- Bedienelemente für den Reinigungsprozess sind gelb.
- Bedienelemente für die Wartung und den Service sind hellgrau.

Montage

Radkappen befestigen

- Die Radkappen befestigen.

Zubehör montieren

Hinweis
Das EASY!Lock-System verbindet Komponenten durch ein Schnellgewinde mit nur einer Umdrehung schnell und sicher.

1. Die Hochdruckdüse mit der Markierung nach oben auf dem Strahlrohr anbringen.
2. Die Hochdruckdüse handfest anziehen (Easy!Lock).
3. Das Strahlrohr mit der Hochdruckpistole verbinden und handfest anziehen (EASY!Lock).

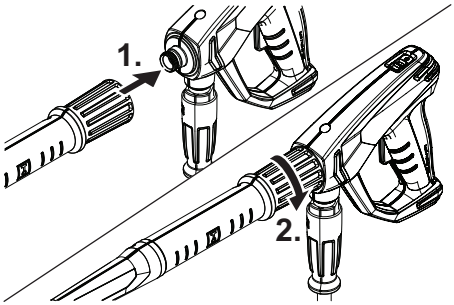

4. Die Entriegelung des Schubbügels lösen.
5. Den Schubbügel auf die Endstellung herausziehen.

Bei Geräten ohne Schlauchtrommel:

6. Den Hochdruckschlauch mit der Hochdruckpistole und dem Hochdruckanschluss des Geräts verbinden und handfest anziehen (EASY!Lock).

Bei Geräten mit Schlauchtrommel:

7. Den Hochdruckschlauch gestreckt auf dem Boden auslegen.
8. Die Kurbel in die Schlauchtrommelwelle einstecken und einrasten.
9. Die Kurbel im Uhrzeigersinn drehen und dabei den Hochdruckschlauch in gleichmäßigen Lagen auf die Schlauchtrommel aufwickeln.
10. Den Hochdruckschlauch mit der Hochdruckpistole verbinden und handfest anziehen (EASY!Lock).

Elektrischer Anschluss

⚠ **GEFAHR**
Fehlende Netztrennung
Verletzungsgefahr durch elektrischen Schlag
Verbinden Sie das Gerät mit einem Stecker mit dem elektrischen Netz. Eine nicht trennbare Verbindung mit dem Stromnetz ist verboten. Der Stecker dient zur Netztrennung.

1. Das Netzkabel abwickeln und auf den Boden legen.
2. Den Netzstecker in die Steckdose stecken.

Wasseranschluss

Anschluss an eine Wasserleitung

⚠ **WARNUNG**

Rückfluss von verschmutztem Wasser in das Trinkwassernetz

Gesundheitsgefahr

Beachten Sie die Vorschriften des Wasserversorgers. Gemäß gültiger Vorschriften darf das Gerät nie ohne Systemtrenner am Trinkwassernetz betrieben werden. Verwenden Sie einen Systemtrenner von KÄRCHER oder alternativ einen Systemtrenner gemäß EN 12729 Typ BA. Wasser, das durch einen Systemtrenner geflossen ist, wird als nicht trinkbar eingestuft. Schließen Sie den Systemtrenner immer an die Wasserversorgung, niemals direkt am Wasseranschluss des Geräts an.

1. Die Wasserversorgung auf Zulaufdruck, Zulauftemperatur und Zulaufmenge prüfen (siehe Kapitel Technische Daten).
2. Den Systemtrenner und den Wasseranschluss des Geräts mit einem Wasserzulaufschlauch verbinden (Anforderungen an den Wasserzulaufschlauch siehe Kapitel Technische Daten).
3. Den Wasserzulauf öffnen.

Wasser aus Behälter ansaugen

1. Den Saugschlauch mit dem Filter am Wasseranschluss anschrauben (Bestellnummer siehe Kapitel Technische Daten).
2. Das Gerät entlüften (siehe Kapitel Gerät entlüften).

Gerät entlüften

1. Die Hochdruckdüse vom Strahlrohr abschrauben.
2. Das Gerät laufen lassen, bis das Wasser blasenfrei austritt.
3. Bei Entlüftungsproblemen das Gerät 10 Sekunden laufen lassen, dann ausschalten. Den Vorgang mehrmals wiederholen.
4. Das Gerät ausschalten.
5. Die Hochdruckdüse auf das Strahlrohr schrauben.

Bedienung

⚠ **GEFAHR**

Hochdruck-Wasserstrahl

Verletzungsgefahr

Fixieren Sie den Abzugshebel und den Sicherungshebel niemals in betätigter Position.

Benutzen Sie die Hochdruckpistole nicht, wenn der Sicherungshebel beschädigt ist.

Schieben Sie vor allen Arbeiten am Gerät die Sicherungsraste der Hochdruckpistole nach vorne.

Halten Sie die Hochdruckpistole und das Strahlrohr mit beiden Händen.

⚠ **WARNUNG**

Defektes Gerät und Zubehör, defekte Zuleitungen und Anschlüsse

Verletzungsgefahr

Das Gerät darf nur in einwandfreiem Zustand betrieben werden.

Hochdruckpistole öffnen / schließen

1. Den Sicherungshebel und den Abzugshebel betätigen.
   Die Hochdruckpistole wird geöffnet.
2. Den Sicherungshebel und den Abzugshebel loslassen.
   Die Hochdruckpistole wird geschlossen.

Betrieb mit Hochdruck

Das Gerät kann stehend oder liegend betrieben werden.

Hinweis

Das Gerät ist mit einem Druckschalter ausgestattet. Der Motor läuft nur an, wenn die Hochdruckpistole geöffnet ist.

1. Bei Geräten mit Schlauchtrommel: Den Hochdruckschlauch ganz von der Schlauchtrommel abrollen.
2. Den Geräteschalter auf “I/ON” stellen.
3. Die Sicherungsraste der Hochdruckpistole nach hinten schieben.
   Die Hochdruckpistole ist entsichert.
4. Die Hochdruckpistole öffnen.

Strahlart wählen

1. Die Hochdruckpistole schließen.
2. Das Gehäuse der Düse drehen, bis das gewünschte Symbol mit der Markierung übereinstimmt.

	Hochdruck-Rundstrahl (0°) für besonders hartnäckige Verschmutzungen
	Niederdruck-Flachstrahl (CHEM) für den Betrieb mit Reinigungsmittel oder Reinigen mit geringem Druck
	Hochdruck-Flachstrahl (25°) für großflächige Verschmutzungen

Betrieb mit Reinigungsmittel

⚠ **GEFAHR**

Im Gerät verbleibender Hochdruck

Verletzungsgefahr

Schalten Sie das Gerät vor dem Düsenwechsel aus. Betätigen Sie die Hochdruckpistole, bis das Gerät drucklos ist.

⚠ **WARNUNG**

Falscher Umgang mit Reinigungsmitteln

Gesundheitsgefahr

Beachten Sie die Sicherheitshinweise auf dem Reinigungsmittel.

ACHTUNG

Ungeeignete Reinigungsmittel

Beschädigung des Geräts und der zu reinigenden Objekte

Verwenden Sie nur von KÄRCHER freigegebene Reinigungsmittel.

Beachten Sie die dem Reinigungsmittel beigegebene Dosierempfehlungen und Hinweise.

Gehen Sie zum Schutz der Umwelt sparsam mit Reinigungsmitteln um.

Hinweis

KÄRCHER-Reinigungsmittel garantieren ein störungsfreies Arbeiten. Bitte lassen Sie sich beraten oder fordern Sie unseren Katalog oder unsere Reinigungsmittel-Informationsblätter an.

1. Den Reinigungsmittel-Saugschlauch herausziehen.
2. Die Ansaugmenge der Reinigungsmittellösung am Reinigungsmittelfilter einstellen.
3. Den Reinigungsmittel-Saugschlauch in einen Behälter mit Reinigungsmittel hängen.
4. Die Düse auf die Stellung "CHEM" stellen.
5. Den Hochdruckreiniger in Betrieb nehmen.

Empfohlene Reinigungsmethode

1. Das Reinigungsmittel sparsam auf die trockene Oberfläche sprühen und einwirken (nicht trocknen) lassen.
2. Den gelösten Schmutz mit dem Hochdruckstrahl abspülen.

Nach Betrieb mit Reinigungsmittel

1. Die Ansaugmenge am Reinigungsmittelfilter auf maximale Menge stellen.
2. Den Filter in klares Wasser tauchen.
3. Das Gerät starten und eine Minute lang klar spülen.

Betrieb unterbrechen

1. Die Hochdruckpistole schließen.
   Das Gerät schaltet aus.
2. Die Sicherungsraste nach vorne schieben.
   Die Hochdruckpistole ist gesichert.

Betrieb fortsetzen

1. Die Sicherungsraste nach hinten schieben.
   Die Hochdruckpistole ist entsichert.
2. Die Hochdruckpistole öffnen.
   Das Gerät schaltet ein.

Betrieb beenden

1. Den Wasserzulauf schließen.
2. Die Hochdruckpistole öffnen.
3. Den Geräteschalter auf "I/ON" stellen und das Gerät 5-10 s laufen lassen.
4. Die Hochdruckpistole schließen.
5. Den Geräteschalter auf "0/OFF" stellen.
6. Den Netzstecker mit trockenen Händen aus der Steckdose ziehen.
7. Den Wasserzulauf entfernen.
8. Die Hochdruckpistole öffnen, bis das Gerät drucklos ist.
9. Die Sicherungsraste nach vorne schieben.
   Die Hochdruckpistole ist gesichert.

Transport

⚠ **VORSICHT**

Nichtbeachtung des Gewichts

Verletzungs- und Beschädigungsgefahr

Beachten Sie bei Transport und Lagerung das Gewicht des Geräts.

ACHTUNG

Unsachgemäßer Transport

Beschädigungsgefahr

Schützen Sie den Abzugshebel der Hochdruckpistole vor Beschädigungen.

- Gerät in Fahrzeugen transportieren: Das Gerät nach den jeweils gültigen Richtlinien gegen Rutschen und Kippen sichern.
- Gerät über längere Strecken transportieren: Das Gerät am Schubbügel hinterher ziehen.
- Gerät über Treppen transportieren: Das Gerät Stufe um Stufe hochziehen. Die Gleitkufen schützen das Gehäuse vor Beschädigung.
- Gerät tragen: Das Gerät an den Griffen tragen.

Transporthalter für Flächenreiniger

1. Den Anschlussstutzen des Flächenreinigers auf den Transporthalter am Hochdruckreiniger stecken.
2. Die Überwurfmutter ca. 1 Umdrehung aufschrauben.

Krantransport

⚠ **GEFAHR**

Unsachgemäßer Krantransport

Verletzungsgefahr durch fallendes Gerät oder fallende Gegenstände

Beachten Sie die örtlichen Unfallverhütungsvorschriften und Sicherheitshinweise.

Das Gerät darf nur durch Personen mit dem Kran transportiert werden, die in der Bedienung des Krans unterwiesen sind.

Kontrollieren Sie vor jedem Krantransport das Hebezeug auf Beschädigung.

Kontrollieren Sie vor jedem Krantransport den Griff auf Beschädigung.

Heben Sie das Gerät nur am Griff an.

Verwenden Sie keine Anschlagketten.

Sichern Sie die Hebeeinrichtung vor unbeabsichtigtem Aushängen der Last.

Entfernen Sie vor dem Krantransport das Strahlrohr mit der Hochdruckpistole, die Düsen, den Flächenreiniger und andere lose Gegenstände.

Transportieren Sie während des Hebevorgangs keine Gegenstände auf dem Gerät.

Stehen Sie nicht unter der Last.

Achten Sie darauf, dass sich im Gefahrenbereich des Krans keine Personen aufhalten.

Lassen Sie das Gerät nicht unbeaufsichtigt am Kran hängen.

1. Die Hebeeinrichtung am Griff des Geräts befestigen.

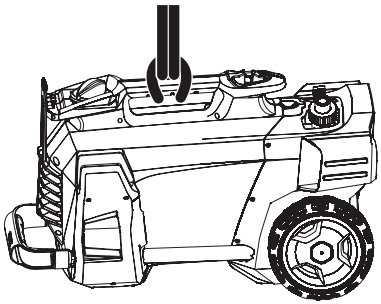

Lagerung

⚠ **VORSICHT**

Nichtbeachtung des Gewichts

Verletzungs- und Beschädigungsgefahr

Beachten Sie bei Transport und Lagerung das Gewicht des Geräts.

Das Gerät nur in Innenräumen lagern.

Gerät aufbewahren

1. Das Strahlrohr mit der Hochdruckpistole in den Düsenhalter stellen und im Strahlrohrhalter einrasten.
2. Das Netzkabel aufwickeln und über den Kabelhalter hängen.
3. Den Stecker mit dem montiertem Clip befestigen.

Bei Geräten mit Schlauchtrommel:

4. Den Hochdruckschlauch auf die Schlauchtrommel wickeln und den Griff der Kurbel umklappen.

Bei Geräten ohne Schlauchtrommel:

5. Den Hochdruckschlauch aufbewahren:
   a Den Hochdruckschlauch aufwickeln.
   b Den Hochdruckschlauch über die Schlauchablage hängen.
   c Den Hochdruckschlauch mit dem Gummiband sichern.
6. Die Entriegelung Schubbügel drücken und den Schubbügel einschieben.

Frostschutz

ACHTUNG

Frost

Zerstörung des Geräts durch gefrierendes Wasser
Entleeren Sie das Gerät vollständig von Wasser.
Bewahren Sie das Gerät an einem frostfreien Ort auf.

Falls keine frostfreie Lagerung möglich ist:

1. Das Wasser ablassen.
2. Ein handelsübliches Frostschutzmittel durch das Gerät pumpen.

Hinweis

Ein handelsübliches Frostschutzmittel für Kraftfahrzeuge auf Glykolbasis verwenden. Die Handhabungsvorschriften des Frostschutzmittelherstellers beachten.

3. Das Gerät maximal 1 Minute laufen lassen, bis die Pumpe und die Leitungen leer sind.

Pflege und Wartung

⚠ **GEFAHR**

Unabsichtlich anlaufendes Gerät

Verletzungsgefahr, Stromschlag
Schalten Sie vor allen Arbeiten das Gerät aus und ziehen Sie den Netzstecker.

Hinweis

Altöl darf nur von den dafür vorgesehenen Sammelstellen entsorgt werden. Bitte geben Sie anfallendes Altöl dort ab. Verschmutzen der Umwelt mit Altöl ist strafbar.

Sicherheitsinspektion / Wartungsvertrag

Mit Ihrem Händler können Sie eine regelmäßige Sicherheitsinspektion vereinbaren oder einen Wartungsvertrag abschließen. Bitte lassen Sie sich beraten.

Wartungsintervalle

Vor jedem Betrieb

- Das Netzkabel auf Schäden prüfen.
  Ein beschädigtes Kabel unverzüglich durch den autorisierten Kundendienst oder eine Elektrofachkraft ersetzen lassen.
- Den Hochdruckschlauch auf Beschädigung prüfen.
  Einen beschädigten Hochdruckschlauch unverzüglich ersetzen.
- Das Gerät auf Dichtheit prüfen.
  3 Tropfen Wasser pro Minute sind zulässig. Bei stärkerer Undichtigkeit den Kundendienst aufsuchen.

Wöchentlich

- Das Sieb im Wasseranschluss reinigen (siehe Kapitel Sieb im Wasseranschluss reinigen).
- Den Filter am Reinigungsmittel-Saugschlauch reinigen.

Alle 500 Betriebsstunden, mindestens jährlich

- Die Wartung des Geräts durch den Kundendienst durchführen lassen.

Wartungsarbeiten

Sieb im Wasseranschluss reinigen

1. Die Überwurfmutter abschrauben.
2. Den Schlauchstutzen abnehmen.
3. Das Sieb herausnehmen.
4. Das Sieb äußerlich reinigen und abspülen.
5. Das Sieb einstecken.

Hinweis

Den Sechskant des Schlauchstutzens zum Anschluss im Gerät ausrichten.

6. Den Schlauchstutzen anbringen und mit der Überwurfmutter festziehen.

Hilfe bei Störungen

⚠ **GEFAHR**

Unabsichtlich anlaufendes Gerät, Berührung von stromführenden Teilen

Verletzungsgefahr, Stromschlag
Schalten Sie vor Arbeiten am Gerät das Gerät aus. Ziehen Sie den Netzstecker.
Lassen Sie alle Prüfungen und Arbeiten an elektrischen Teilen vom Fachpersonal ausführen.
Suchen Sie bei Störungen, die in diesem Kapitel nicht genannt sind, einen autorisierten Kundendienst auf.

Das Gerät lässt sich nicht starten

1. Das Netzkabel auf Schaden prüfen.
2. Die Netzspannung prüfen.
3. Falls das Gerät überhitzt ist:
   a Den Geräteschalter auf “0/OFF” stellen.
   b Das Gerät mindestens 15 Minuten lang abkühlen lassen.
   c Den Geräteschalter auf “I/ON” stellen.
4. Bei einem elektrischem Defekt den Kundendienst aufsuchen.

Das Gerät kommt nicht auf Druck

1. Die Düse auf Hochdruck stellen.
2. Das Gerät entlüften (siehe Kapitel Gerät entlüften).
3. Das Sieb im Wasseranschluss reinigen (siehe Kapitel Sieb im Wasseranschluss reinigen).
4. Die Wasserzulaufmenge prüfen (erforderliche Menge siehe Kapitel Technische Daten).
5. Die Düse reinigen, ggf. ersetzen.
6. Bei Bedarf den Kundendienst aufsuchen.

Die Pumpe ist undicht.

Bis zu 3 Tropfen Wasseraustritt pro Minute sind zulässig.

- Bei stärkerer Undichtheit das Gerät durch den Kundendienst prüfen lassen.

Die Pumpe klopft

1. Die Wasserzuleitung auf Dichtheit prüfen.
2. Die Saugleitung für Reinigungsmittel auf Dichtheit prüfen.
3. Die Ansaugmenge am Reinigungsmittelfilter auf minimale Menge einstellen.
4. Das Gerät entlüften (siehe Kapitel Gerät entlüften).
5. Bei Bedarf den Kundendienst aufsuchen.

Die Reinigungsmittel-Beimischung ist zu gering

1. Die Düse auf "CHEM" stellen.
2. Die Ansaugmenge am Reinigungsmittelfilter erhöhen.
3. Den Reinigungsmittel-Saugschlauch mit Filter prüfen / reinigen.
4. Bei Bedarf den Kundendienst aufsuchen.

Garantie

In jedem Land gelten die von unserer zuständigen Vertriebsgesellschaft herausgegebenen Garantiebedingungen. Etwaige Störungen an Ihrem Gerät beseitigen wir innerhalb der Garantiefrist kostenlos, sofern ein Material- oder Herstellungsfehler die Ursache sein sollte. Im Garantiefall wenden Sie sich bitte mit Kaufbeleg an Ihren Händler oder die nächste autorisierte Kundendienststelle.
(Adresse siehe Rückseite)

Technische Daten

		HD 5/11 C	HD 5/12 C HD 5/ 12 CX	HD 5/12 C HD 5/ 12 CX	HD 5/12 C HD 5/ 12 CX	HD 5/12 C HD 5/ 12 CX	HD 5/12 C	HD 5/12 C
Ländervariante								
Land		AU	EU	GB	CH	AU	KAP	SA
Elektrischer Anschluss								
Spannung	V	240	230	230-240	230	240	220	220
Phase	~	1	1	1	1	1	1	1
Frequenz	Hz	50	50	50	50	50	60	60
Anschlussleistung	kW	2,1	2,5	2,5	2,2	2,2	2,4	2,4
Schutzart		IPX5	IPX5	IPX5	IPX5	IPX5	IPX5	IPX5
Netzabsicherung (träge)	A	10	16	13	10	10	15	13
Verlängerungskabel 30 m	mm^2	2,5	2,5	2,5	2,5	2,5	2,5	2,5
Wasseranschluss								
Zulaufdruck (max.)	MPa	1	1	1	1	1	1	1
Zulauftemperatur (max.)	°C	60	60	60	60	60	60	60
Zulaufmenge (min.)	l/min	12	12	12	12	12	12	12
Ansaughöhe (max.)	m	0,5	0,5	0,5	0,5	0,5	0,5	0,5
Mindestlänge Wasserzulaufschlauch	m	7,5	7,5	7,5	7,5	7,5	7,5	7,5
Mindestdurchmesser Wasserzulaufschlauch	in	1/2	1/2	1/2	1/2	1/2	1/2	1/2
Saugschlauch mit Filter Bestellnummer		2.643-100.0	2.643-100.0	2.643-100.0	2.643-100.0	2.643-100.0	2.643-100.0	2.643-100.0
Leistungsdaten Gerät								
Düsengröße der Standarddüse		038	035	035	038	038	036	036
Betriebsdruck	MPa	11	12	12	11,5	11,5	12	12
Betriebsüberdruck (max.)	MPa	17,1	17,5	17,5	17,1	17,1	18	18
Fördermenge, Wasser	l/min	8,3	8,3	8,3	8,3	8,3	8,3	8,3
Fördermenge, Reinigungsmittel	l/h	0-25	0-25	0-25	0-25	0-25	0-25	0-25
Rückstoßkraft der Hochdruckpistole	N	21,3	21,3	21,3	21,3	21,3	21,3	21,3
Maße und Gewichte								
Typisches Betriebsgewicht (CX)	kg	24,2 (-)	23,7 (26)	23,7 (26)	23,7 (26)	24,2 (26,4)	25,2 (-)	25,2 (-)
Länge	mm	380	380	380	380	380	380	380
Breite (CX)	mm	360 (-)	360 (370)	360 (370)	360 (370)	360 (370)	360 (-)	360 (-)
Höhe	mm	930	930	930	930	930	930	930
Ermittelte Werte gemäß EN 60335-2-79								
Hand-Arm-Vibrationswert	m/s^2	3,6	3,6	3,6	3,6	3,6	4,2	4,2
Unsicherheit K	m/s^2	0,9	0,9	0,9	0,9	0,9	0,9	0,9
Schalldruckpegel L_{pA} (CX)	dB(A)	72 (-)	72 (75)	72 (75)	72 (75)	72 (75)	74 (-)	74 (-)
Unsicherheit K_{pA}	dB(A)	3	3	3	3	3	3	3
Schallleistungspegel L_{WA} + Unsicherheit K_{WA} (CX)	dB(A)	88 (-)	88 (92)	88 (92)	88 (92)	88 (92)	90 (-)	90 (-)

		HD 5/13 C HD 5/ 13 CX	HD 5/15 C HD 5/ 15 CX	HD 5/17 C HD 5/ 17 CX	HD 5/17 C HD 5/ 17 CX	HD 6/13 C HD 6/ 13 CX	HD 6/13 C	HD 6/13 C HD 6/ 13 CX
Ländervariante								
Land		EU	EU	EU	KAP	EU	AR	GB
Elektrischer Anschluss								
Spannung	V	230	230	230	220	230	220	230-240
Phase	~	1	1	1	1	1	1	1
Frequenz	Hz	50	50	50	60	50	50	50

		HD 5/13 C HD 5/ 13 CX	HD 5/15 C HD 5/ 15 CX	HD 5/17 C HD 5/ 17 CX	HD 5/17 C HD 5/ 17 CX	HD 6/13 C HD 6/ 13 CX	HD 6/13 C	HD 6/13 C HD 6/ 13 CX
Anschlussleistung	kW	2,6	2,8	3,0	3,0	2,9	2,9	2,9
Schutzart		IPX5	IPX5	IPX5	IPX5	IPX5	IPX5	IPX5
Netzabsicherung (träge)	A	16	16	16	15	16	16	13
Verlängerungskabel 30 m	mm^2	2,5	2,5	2,5	2,5	2,5	2,5	2,5
Wasseranschluss								
Zulaufdruck (max.)	MPa	1	1	1	1	1	1	1
Zulauftemperatur (max.)	°C	60	60	60	60	60	60	60
Zulaufmenge (min.)	l/min	12	12	12	12	13	13	13
Ansaughöhe (max.)	m	0,5	0,5	0,5	0,5	0,5	0,5	0,5
Mindestlänge Wasserzulaufschlauch	m	7,5	7,5	7,5	7,5	7,5	7,5	7,5
Mindestdurchmesser Wasserzulaufschlauch	in	1/2	1/2	1/2	1/2	1/2	1/2	1/2
Saugschlauch mit Filter Bestellnummer		2.643-100.0	2.643-100.0	2.643-100.0	2.643-100.0	2.643-100.0	2.643-100.0	2.643-100.0
Leistungsdaten Gerät								
Düsengröße der Standarddüse		034	032	027	030	038	038	038
Betriebsdruck	MPa	13	15	17	16,5	13	13	13
Betriebsüberdruck (max.)	MPa	17,5	20	20	20	19	19	19
Fördermenge, Wasser	l/min	8,3	8,3	8,1	8,0	9,8	9,8	9,8
Fördermenge, Reinigungsmittel	l/h	0-25	0-25	0-25	0-25	0-25	0-25	0-25
Rückstoßkraft der Hochdruckpistole	N	22,2	23,8	25,4	25,4	26,6	26,6	26,6
Maße und Gewichte								
Typisches Betriebsgewicht (CX)	kg	23,7 (26)	25,2 (27,5)	25,2 (27,5)	25,2 (27,5)	25,2 (27,5)	25,2 (-)	25,2 (27,5)
Länge	mm	380	380	380	380	380	380	380
Breite (CX)	mm	360 (370)	360 (370)	360 (370)	360 (370)	360 (370)	360 (-)	360 (370)
Höhe	mm	930	930	930	930	930	930	930
Ermittelte Werte gemäß EN 60335-2-79								
Hand-Arm-Vibrationswert	m/s^2	3,6	2,4	2,4	2,4	4,1	4,1	4,1
Unsicherheit K	m/s^2	0,9	0,7	0,7	0,7	0,9	0,9	0,9
Schalldruckpegel L_{pA} (CX)	dB(A)	72 (75)	72 (74)	72 (75)	75 (75)	72 (75)	72 (-)	72 (75)
Unsicherheit K_{pA}	dB(A)	3	3	3	3	3	3	3
Schallleistungspegel L_{WA} + Unsicherheit K_{WA} (CX)	dB(A)	88 (92)	88 (90)	88 (92)	91 (91)	88 (92)	88 (-)	88 (92)

		HD 6/13 C	HD 6/13 C
Ländervariante			
Land		KAP	SA
Elektrischer Anschluss			
Spannung	V	220	220
Phase	~	1	1
Frequenz	Hz	60	60
Anschlussleistung	kW	2,9	2,8
Schutzart		IPX5	IPX5
Netzabsicherung (träge)	A	15	13
Verlängerungskabel 30 m	mm^2	2,5	2,5
Wasseranschluss			
Zulaufdruck (max.)	MPa	1	1

		HD 6/13 C	HD 6/13 C
Zulauftemperatur (max.)	°C	60	60
Zulaufmenge (min.)	l/min	13	13
Ansaughöhe (max.)	m	0,5	0,5
Mindestlänge Wasserzulaufschlauch	m	7,5	7,5
Mindestdurchmesser Wasserzulaufschlauch	in	1/2	1/2
Saugschlauch mit Filter Bestellnummer		2.643-100.0	2.643-100.0
Leistungsdaten Gerät			
Düsengröße der Standarddüse		042	043
Betriebsdruck	MPa	13	12,5
Betriebsüberdruck (max.)	MPa	18	18
Fördermenge, Wasser	l/min	10,0	10,0
Fördermenge, Reinigungsmittel	l/h	0-25	0-25
Rückstoßkraft der Hochdruckpistole	N	26,6	26,6
Maße und Gewichte			
Typisches Betriebsgewicht (CX)	kg	25,2 (-)	25,2 (-)
Länge	mm	380	380
Breite (CX)	mm	360 (-)	360 (-)
Höhe	mm	930	930
Ermittelte Werte gemäß EN 60335-2-79			
Hand-Arm-Vibrationswert	m/s^2	3,7	3,7
Unsicherheit K	m/s^2	0,9	0,9
Schalldruckpegel L_{pA} (CX)	dB(A)	73 (-)	73 (-)
Unsicherheit K_{pA}	dB(A)	3	3
Schallleistungspegel L_{WA} + Unsicherheit K_{WA} (CX)	dB(A)	89 (-)	89 (-)

Technische Änderungen vorbehalten.

EU-Konformitätserklärung

Hiermit erklären wir, dass die nachfolgend bezeichnete Maschine aufgrund ihrer Konzipierung und Bauart sowie in der von uns in Verkehr gebrachten Ausführung den einschlägigen grundlegenden Sicherheits- und Gesundheitsanforderungen der EU-Richtlinien entspricht. Bei einer nicht mit uns abgestimmten Änderung der Maschine verliert diese Erklärung ihre Gültigkeit.
Produkt: Hochdruckreiniger
Typ: 1.520-xxx

Einschlägige EU-Richtlinien
2006/42/EG (+2009/127/EG)
2014/30/EU
2000/14/EG

Angewandte harmonisierte Normen
EN 60335-1
EN 60335-2-79
EN 55014-1: 2006+A1: 2009+A2: 2011
EN 55014-2: 2015
EN 62233: 2008
EN 61000-3-2: 2014
EN 61000-3-3: 2008
HD 5/12 C, HD 5/12 CX, HD 5/13 C, HD 5/13 CX
EN 61000-3-11: 2000
HD 5/15 C, HD 5/15 CX, HD 5/17 C, HD 5/17 CX, HD 6/13 C, HD 6/13 CX

Angewandtes Konformitätsbewertungsverfahren
2000/14/EG: Anhang V

Schallleistungspegel dB(A)
HD 5/12 C, HD 5/13 C, HD 5/15 C, HD 5/17 C, HD 6/13 C
Gemessen: 86
Garantiert: 88
HD 5/12 CX, HD 5/13 CX, HD 5/17 CX, HD 6/13 CX
Gemessen: 89
Garantiert: 92
HD 5/15 CX
Gemessen: 87
Garantiert: 90
Die Unterzeichnenden handeln im Auftrag und mit Vollmacht des Vorstands.



H. Jenner
Chairman of the Board of Management



S. Reiser
Director Regulatory Affairs & Certification

Dokumentationsbevollmächtigter: S. Reiser
Alfred Kärcher SE & Co. KG
Alfred-Kärcher-Str. 28 - 40
71364 Winnenden (Germany)
Tel.: +49 7195 14-0
Fax: +49 7195 14-2212
Winnenden, 2019/05/01

Contents

General notes 14
Intended use 14
Environmental protection 14
Accessories and spare parts 14
Scope of delivery 14
Safety instructions 14
Device description 15
Installation 15
Electrical connection 15
Water connection 15
Operation 16
Transport 17
Storage 17
Care and service 17
Troubleshooting guide 18
Warranty 18
Technical data 18
EU Declaration of Conformity 21

General notes



Read these original operating instructions and the enclosed safety instructions before using the device for the first time. Proceed accordingly.
Keep both books for future reference or for future owners.

Intended use

Use this high-pressure cleaner only for the following types of work:

- Cleaning with the low-pressure jet and detergent (e.g. machines, vehicles, structures, tools)
- Cleaning with the high-pressure jet without detergent (e.g. façades, terraces, garden machines)

We recommend using a rotary nozzle as a special accessory for stubborn soiling.
A rotary nozzle is included in the scope of delivery of the "Plus" variant.

Water supply limit values

ATTENTION
Dirty water
Premature wear and tear or deposits in the device
Supply the device using only clean water, or recycled water that does not exceed the specified limit values.
The following limit values apply to the water supply:

- pH value: 6.5-9.5
- Electrical conductivity: Conductivity of fresh water + 1200 µS/cm, maximum conductivity 2000 µS/cm
- Settleable particles (sample volume 1 l, settling time 30 minutes): < 0.5 mg/l
- Filterable particles: < 50 mg/l, no abrasive substances
- Hydrocarbons: < 20 mg/l
- Chloride: < 300 mg/l
- Sulphate: < 240 mg/l
- Calcium: < 200 mg/l
- Total hardness: < 28 °dH, < 50° TH, < 500 ppm (mg $CaCO_3$/l)
- Iron: < 0.5 mg/l
- Manganese: < 0.05 mg/l
- Copper: < 2 mg/l
- Active chloride: < 0.3 mg/l
- Free of unpleasant odours

Environmental protection



The packing materials can be recycled. Please dispose of packaging in accordance with the environmental regulations.



Electrical and electronic appliances contain valuable, recyclable materials and often components such as batteries, rechargeable batteries or oil, which - if handled or disposed of incorrectly - can pose a potential threat to human health and the environment. However, these components are required for the correct operation of the appliance. Appliances marked by this symbol are not allowed to be disposed of together with the household rubbish.

Notes on the content materials (REACH)
Current information on content materials can be found at: *www.kaercher.com/REACH*

Accessories and spare parts

Only use original accessories and original spare parts. They ensure that the appliance will run fault-free and safely.
Information on accessories and spare parts can be found at *www.kaercher.com*.

Scope of delivery

Check the contents for completeness when unpacking. If any accessories are missing or in the event of any shipping damage, please notify your dealer.

Safety instructions

- It is essential that you read the safety instructions 5.951-949.0 before initial startup.
- Observe the national regulations for liquid jet cleaners.
- Observe the national accident prevention regulations. Liquid jet cleaners must be tested regularly. The test result must be recorded in writing.
- Do not modify the device or accessories.

Symbols on the device



The device may not be connected to the public drinking water network.



The high-pressure jet must not be directed at persons, animals, live electrical equipment or at the device itself. Protect the device from frost.

Safety devices

⚠ **CAUTION**
Missing or modified safety devices
Safety devices are provided for your own protection.
Never modify or bypass safety devices.
The safety devices are set and sealed by the manufacturer. Adjustments are performed only by customer service.

Pressure switch

When the trigger on the high-pressure gun is released, the pressure switch switches off the high-pressure pump and the high-pressure jet stops.
The pump switches on again when the trigger is pulled.

Device description

Overview of the unit

See graphics page

(1) Hubcap
(2) Nozzle holder
(3) Skid
(4) Type plate
(5) Nozzle storage for triple nozzle
(6) Transport retainer for surface cleaner
(7) Push handle lock
(8) Push handle, bottom (pushed in)
(9) Push handle, top (pulled out)
(10) High-pressure nozzle
(11) High-pressure nozzle marking
(12) EASY!Lock spray lance
(13) EASY!Force high-pressure gun
(14) Safety latch
(15) Trigger
(16) Safety lever
(17) EASY!Lock high-pressure hose
(18) Hose storage compartment
(19) Cable clips
(20) Spray lance holder without a clamp
(21) Rubber band (not in devices with a hose reel)
(22) Nozzle storage compartment for rotary nozzle (rotary nozzle only included in the scope of delivery of the "Plus" variant)
(23) Spray lance holder with a clamp for transport
(24) Power switch
(25) Handle
(26) EASY!Lock high-pressure connection
(27) Handle
(28) Water connection
(29) Detergent suction hose with filter and detergent dosing unit
(30) sieve
(31) Hose spout
(32) Union nut
(33) Crank
(34) Hose reel

Colour coding

- Control elements for the cleaning process are yellow.
- Control elements for maintenance and servicing are light grey.

Installation

Fastening the hubcaps

- Fasten the hubcaps.

Installing accessories

Note

The EASY!Lock system connects components quickly and safely via a single turn of the quick-release thread.

1. Fit the high-pressure nozzle onto the spray lance with the marking facing upwards.
2. Tighten the high-pressure nozzle hand-tight (EASY!Lock).
3. Connect the spray lance to the high-pressure gun and hand-tighten (EASY!Lock).

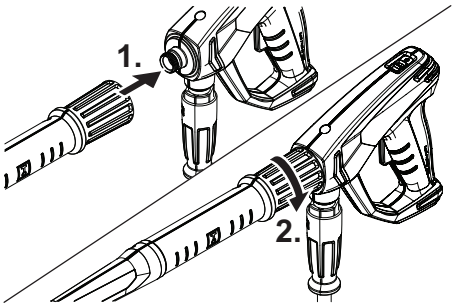

4. Release the push handle lock.
5. Pull the push handle out to the end position.

For devices without a hose reel:

6. Connect the high-pressure hose to the high-pressure gun and high-pressure connection of the device and tighten hand-tight (EASY!Lock).

For devices with a hose reel:

7. Lay the high-pressure hose on the ground in a straight line.
8. Insert the crank into the hose reel shaft and latch into position.
9. Turn the crank clockwise and wind the high-pressure hose onto the hose reel in evenly distributed layers.
10. Connect the high-pressure hose to the high-pressure gun and hand-tighten (EASY!Lock).

Electrical connection

⚠ **DANGER**

Failure to disconnect the mains

Risk of injury from electric shock

Use a plug to connect the device to the mains grid. Permanent connection to the mains grid is prohibited. The plug is used for disconnection from the mains.

1. Unwind the mains cable and place on the ground.
2. Plug the mains plug into the socket.

Water connection

Connection to a water line

⚠ **WARNING**

Return flow of dirty water into the drinking water network

Health risk

Observe the regulations of your water supply company. According to applicable regulations, the device must never be used with the drinking water network without a system separator. Use a system separator from KÄRCHER or a system separator as per EN 12729

Type BA. Water that has flowed through a system separator is classified as undrinkable. Always connect the system separator to the water supply and never directly to the water connection on the device.

1. Check the supply pressure, supply temperature and supply volume of the water supply (see chapter Technical data).
2. Connect the system separator to the water connection of the device using a water supply hose (for the requirements placed on the water supply hose see chapter Technical data).
3. Open the water inlet.

Suck water from the container

1. Screw the suction hose with filter onto the water connection (for the order number see chapter Technical data).
2. Vent the device (see chapter Vent the device).

Vent the device

1. Unscrew the high-pressure nozzle from the spray lance.
2. Allow the device to run until the escaping water is free of air bubbles.
3. In the case of venting problems, allow the device to run for 10 seconds and then switch it off. Repeat the procedure several times.
4. Switch off the device.
5. Screw the high-pressure nozzle onto the spray lance.

Operation

⚠ **DANGER**

High-pressure water jet

Danger of injury

Never fasten the trigger and safety lever in the actuated position.

Do not use the high-pressure gun when the safety lever is damaged.

Push the safety latch of the high-pressure gun forwards every time before starting work with the device.

Hold the high-pressure gun and spray lance with both hands.

⚠ **WARNING**

Defective device and accessories, defective supply lines and connections

Danger of injury

The device may only be operated when in a correct operating condition.

Opening/closing the high-pressure gun

1. Actuate the safety lever and trigger.
   The high-pressure gun opens.
2. Release the safety lever and trigger.
   The high-pressure gun closes.

High-pressure operation

The device can be operated in a standing or lying position.

Note

The device is equipped with a pressure switch. The motor only starts up when the high-pressure gun is open.

1. For devices with a hose reel: Completely unroll the high-pressure hose from the hose reel.
2. Set the power switch to the "I/ON" position.
3. Push the safety latch of the high-pressure gun to the rear.
   The high-pressure gun is unlocked.
4. Open the high-pressure gun.

Selecting the spray type

1. Close the high-pressure gun.
2. Turn the casing of the nozzle until the desired symbol lines up with the marking.

	High-pressure round stream (0°) for especially stubborn soiling
	Low-pressure flat stream (CHEM) for operating with detergent or cleaning at low pressure
	High pressure flat stream (25°) for large soiled areas

Operation with detergent

⚠ **DANGER**

Residual high pressure in the device

Danger of injury

Switch off the device prior to changing nozzles.

Actuate the high-pressure gun until the device is completely depressurised.

⚠ **WARNING**

Incorrect handling of detergents

Health risk

Adhere to the safety instructions stated on the detergent packaging.

ATTENTION

Unsuitable detergents

Damage to the device and the objects to be cleaned

Use only detergents approved by KÄRCHER.

Observe the dosing recommendations and notes provided with the detergent.

Use detergents sparingly to help conserve the environment.

Note

KÄRCHER detergents ensure fault-free operation. Ask us for a consultation, request our catalogue or our detergent information sheets.

1. Pull out the detergent suction hose.
2. Adjust the detergent solution suction volume at the detergent filter.
3. Hang the detergent suction hose in a container with detergent.
4. Set the nozzle to the "CHEM" position.
5. Start up the high-pressure cleaner.

Recommended cleaning method

1. Spray the detergent sparingly on the dry surface and let it work for a while (do not let it dry).
2. Rinse off the loosened dirt with the high-pressure jet.

After operation with detergent

1. Adjust the suction volume at the detergent filter to the maximum volume.
2. Immerse the filter in clear water.
3. Start the device and rinse clear for one minute.

Interrupting operation

1. Close the high-pressure gun.
   The device switches off.
2. Push the safety latch forwards.
   The high-pressure gun is secured.

Continuing operation

1. Push the safety latch backwards.
   The high-pressure gun is unlocked.
2. Open the high-pressure gun.
   The device switches on.

Finishing operation

1. Close the water inlet.
2. Open the high-pressure gun.
3. Set the power switch to "I/ON" and allow the device to run for 5-10 seconds.
4. Close the high-pressure gun.
5. Set the power switch to "0/OFF".
6. Pull the mains plug out of the socket only when your hands are dry.
7. Remove the water inlet.
8. Open the high-pressure gun until the device is completely depressurised.
9. Push the safety latch forwards.
   The high-pressure gun is secured.

Transport

⚠ **CAUTION**

Failure to observe the weight

Risk of injury and damage

Be aware of the weight of the device during transport and storage.

ATTENTION

Improper transportation

Risk of damage

Protect the trigger of the high-pressure gun from damage.

- Transporting the device in a vehicle: Secure the device in accordance with the respectively applicable guidelines to prevent it from slipping or overturning.
- Transporting the device over longer distances: Pull the device behind you via the push handle.
- Transporting the device over stairs: Pull the device step by step. The skids protect the casing from damage.
- Carrying the device: Carry the device by the handles only.

Transport retainer for surface cleaner

1. Plug the connection union of the surface cleaner onto the transport holder of the high-pressure cleaner.
2. Screw on the union nut by approximately 1 turn.

Crane transport

⚠ **DANGER**

Improper crane transport

Risk of injury from a falling device or falling objects

Observe the local regulations for accident prevention and the safety instructions.

The device may only be transported with a crane by persons instructed in the operation of the crane.

Check the lifting gear for damage before each crane transport.

Check the handle for damage before each crane transport.

Lift the device only by the handle.

Do not use an slinging chains.

Secure the lifting gear against unintentional unhooking of the load.

Remove the spray lance with high-pressure gun, nozzles, surface cleaner and other loose objects before transporting by crane.

Do not transport any objects on the device during the lifting operation.

Do not stand under the suspended load.

Ensure that no persons are in the hazard zones of the crane.

Do not leave the device handing unattended on the crane.

1. Attach the lifting gear to the handle on the device.

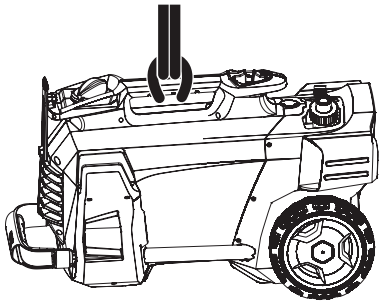

Storage

⚠ **CAUTION**

Failure to observe the weight

Risk of injury and damage

Be aware of the weight of the device during transport and storage.

Store the device indoors only.

Storing the device

1. Fit the spray lance with high-pressure gun into the nozzle holder and latch into position in the spray lance holder.
2. Roll up the mains cable and hang it over the cable holders.
3. Fasten the plug with the clip provided.

For devices with a hose reel:

4. Wind the high-pressure hose onto the hose reel and fold over the crank handle.

For devices without a hose reel:

5. Storing the high-pressure hose:
   a Wind up the high-pressure hose.
   b Hang the high-pressure hose over the hose storage compartment.
   c Secure the high-pressure hose with the rubber band.
6. Press the push handle lock and slide in the push handle.

Frost protection

ATTENTION

Frost

Destruction of the device through freezing water

Drain all water from the device.

Store the device in a frost-free location.

If frost-free storage is not possible:

1. Drain the water.
2. Pump commonly available anti-freeze through the device.

Note

Use commonly available, Glycol-based vehicle antifreeze. Observe the handling instructions of the antifreeze manufacturer.

3. Allow the device for run for a maximum of 1 minute until the pump and lines are empty.

Care and service

⚠ **DANGER**

Inadvertently starting up device

Risk of injury, electric shock

Switch off the device immediately and unplug the mains plug before performing work.

Note
Old oil may only be disposed of at designated collection points. Please dispose of any old oil at these locations. Polluting the environment with old oil is punishable by law.

Safety inspection/maintenance contract

You can agree on regular safety inspections or close a maintenance contract with your dealer. Please seek advice on this.

Maintenance intervals

Each time before use

- Check the mains cable for damage.
  Have a damaged cable replaced immediately by the authorised Customer Service or a qualified electrician.
- Check the high-pressure hose for damage.
  Immediately replace a damaged high-pressure hose.
- Check the device for leaks.
  3 drops of water per minute are permissible. Contact Customer Service in the case of more serious leaks.

Weekly

- Empty and clean the sieve in the water connection (see chapter Clean the sieve in the water connection).
- Clean the filter on the detergent suction hose.

Every 500 operating hours, at least annually

- Have the device serviced by Customer Service.

Maintenance work

Clean the sieve in the water connection

1. Unscrew the union nut.
2. Remove the hose union.
3. Remove the sieve.
4. Externally clean and rinse the sieve.
5. Insert the sieve.

Note
Align the hex-head of the hose union to the connection on the device.

6. Attach the hose union and tighten with the union nut.

Troubleshooting guide

⚠ **DANGER**
Inadvertently starting up device, touching live components
Risk of injury, electric shock
Switch off the device before performing any work on the device.
Remove the mains plug.
Have all checks and work on electrical parts performed by a qualified electrician.
In case of any malfunctions not mentioned in this chapter, contact the authorised Customer Service.

The device cannot be started

1. Check the mains cable for damage.
2. Check the mains voltage.
3. If the device overheats:
   a Set the power switch to "0/OFF".
   b Allow the device to cool for at least 15 minutes.
   c Set the power switch to the "I/ON" position.
4. Contact Customer Service in the case of electrical faults.

Device does not reach required pressure

1. Set the nozzle to high-pressure.
2. Vent the device (see chapter Vent the device).
3. Empty and clean the sieve in the water connection (see chapter Clean the sieve in the water connection).
4. Check the water supply volume (for the necessary volume see chapter Technical data).
5. Clean the nozzle and replace if necessary.
6. Contact Customer Service if necessary.

The pump is leaking.

Up to 3 drops of water per minute are permissible.

- In case of more serious leaks, have the device checked by Customer Service.

The pump knocks

1. Check the water supply line for leaks.
2. Check the detergent suction line for leaks.
3. Adjust the suction volume at the detergent filter to the minimum volume.
4. Vent the device (see chapter Vent the device).
5. Contact Customer Service if necessary.

The detergent mixture ratio is too weak

1. Set the nozzle to "CHEM".
2. Increase the suction volume at the detergent filter.
3. Open or check/clean the detergent suction hose with filter.
4. Contact Customer Service if necessary.

Warranty

The warranty conditions issued by our relevant sales company apply in all countries. We shall remedy possible malfunctions on your appliance within the warranty period free of cost, provided that a material or manufacturing defect is the cause. In a warranty case, please contact your dealer (with the purchase receipt) or the next authorised customer service site.
(See overleaf for the address)

Technical data

		HD 5/11 C	HD 5/12 C HD 5/ 12 CX	HD 5/12 C HD 5/ 12 CX	HD 5/12 C HD 5/ 12 CX	HD 5/12 C HD 5/ 12 CX	HD 5/12 C	HD 5/12 C
Country variant								
Country		AU	EU	GB	CH	AU	KAP	SA
Electrical connection								
Voltage	V	240	230	230-240	230	240	220	220
Phase	~	1	1	1	1	1	1	1
Frequency	Hz	50	50	50	50	50	60	60
Connection output	kW	2,1	2,5	2,5	2,2	2,2	2,4	2,4
Degree of protection		IPX5	IPX5	IPX5	IPX5	IPX5	IPX5	IPX5

		HD 5/11 C	HD 5/12 C HD 5/ 12 CX	HD 5/12 C HD 5/ 12 CX	HD 5/12 C HD 5/ 12 CX	HD 5/12 C HD 5/ 12 CX	HD 5/12 C	HD 5/12 C
Power protection (slow-blowing)	A	10	16	13	10	10	15	13
Extension cable, 30 m	mm^2	2,5	2,5	2,5	2,5	2,5	2,5	2,5
Water connection								
Feed pressure (max.)	MPa	1	1	1	1	1	1	1
Input temperature (max.)	°C	60	60	60	60	60	60	60
Input amount (min.)	l/min	12	12	12	12	12	12	12
Suction height (max.)	m	0,5	0,5	0,5	0,5	0,5	0,5	0,5
Minimum water supply hose length	m	7,5	7,5	7,5	7,5	7,5	7,5	7,5
Minimum water supply hose diameter	in	1/2	1/2	1/2	1/2	1/2	1/2	1/2
Suction hose with filter order number		2.643-100.0	2.643-100.0	2.643-100.0	2.643-100.0	2.643-100.0	2.643-100.0	2.643-100.0
Device performance data								
Nozzle size of standard nozzle		038	035	035	038	038	036	036
Operating pressure	MPa	11	12	12	11,5	11,5	12	12
Operating pressure (max.)	MPa	17,1	17,5	17,5	17,1	17,1	18	18
Water flow rate	l/min	8,3	8,3	8,3	8,3	8,3	8,3	8,3
Detergent flow rate	l/h	0-25	0-25	0-25	0-25	0-25	0-25	0-25
High-pressure gun recoil force	N	21,3	21,3	21,3	21,3	21,3	21,3	21,3
Dimensions and weights								
Typical operating weight (CX)	kg	24,2 (-)	23,7 (26)	23,7 (26)	23,7 (26)	24,2 (26,4)	25,2 (-)	25,2 (-)
Length	mm	380	380	380	380	380	380	380
Width (CX)	mm	360 (-)	360 (370)	360 (370)	360 (370)	360 (370)	360 (-)	360 (-)
Height	mm	930	930	930	930	930	930	930
Determined values in acc. with EN 60335-2-79								
Hand-arm vibration value	m/s^2	3,6	3,6	3,6	3,6	3,6	4,2	4,2
Uncertainty K	m/s^2	0,9	0,9	0,9	0,9	0,9	0,9	0,9
Sound pressure level L_{pA} (CX)	dB(A)	72 (-)	72 (75)	72 (75)	72 (75)	72 (75)	74 (-)	74 (-)
Uncertainty K_{pA}	dB(A)	3	3	3	3	3	3	3
Sound power level L_{WA} + K $uncertainty_{WA}$ (CX)	dB(A)	88 (-)	88 (92)	88 (92)	88 (92)	88 (92)	90 (-)	90 (-)

		HD 5/13 C HD 5/ 13 CX	HD 5/15 C HD 5/ 15 CX	HD 5/17 C HD 5/ 17 CX	HD 5/17 C HD 5/ 17 CX	HD 6/13 C HD 6/ 13 CX	HD 6/13 C	HD 6/13 C HD 6/ 13 CX
Country variant								
Country		EU	EU	EU	KAP	EU	AR	GB
Electrical connection								
Voltage	V	230	230	230	220	230	220	230-240
Phase	~	1	1	1	1	1	1	1
Frequency	Hz	50	50	50	60	50	50	50
Connection output	kW	2,6	2,8	3,0	3,0	2,9	2,9	2,9
Degree of protection		IPX5	IPX5	IPX5	IPX5	IPX5	IPX5	IPX5
Power protection (slow-blowing)	A	16	16	16	15	16	16	13
Extension cable, 30 m	mm^2	2,5	2,5	2,5	2,5	2,5	2,5	2,5
Water connection								
Feed pressure (max.)	MPa	1	1	1	1	1	1	1
Input temperature (max.)	°C	60	60	60	60	60	60	60

		HD 5/13 C HD 5/ 13 CX	HD 5/15 C HD 5/ 15 CX	HD 5/17 C HD 5/ 17 CX	HD 5/17 C HD 5/ 17 CX	HD 6/13 C HD 6/ 13 CX	HD 6/13 C	HD 6/13 C HD 6/ 13 CX
Input amount (min.)	l/min	12	12	12	12	13	13	13
Suction height (max.)	m	0,5	0,5	0,5	0,5	0,5	0,5	0,5
Minimum water supply hose length	m	7,5	7,5	7,5	7,5	7,5	7,5	7,5
Minimum water supply hose diameter	in	1/2	1/2	1/2	1/2	1/2	1/2	1/2
Suction hose with filter order number		2.643-100.0	2.643-100.0	2.643-100.0	2.643-100.0	2.643-100.0	2.643-100.0	2.643-100.0
Device performance data								
Nozzle size of standard nozzle		034	032	027	030	038	038	038
Operating pressure	MPa	13	15	17	16,5	13	13	13
Operating pressure (max.)	MPa	17,5	20	20	20	19	19	19
Water flow rate	l/min	8,3	8,3	8,1	8,0	9,8	9,8	9,8
Detergent flow rate	l/h	0-25	0-25	0-25	0-25	0-25	0-25	0-25
High-pressure gun recoil force	N	22,2	23,8	25,4	25,4	26,6	26,6	26,6
Dimensions and weights								
Typical operating weight (CX)	kg	23,7 (26)	25,2 (27,5)	25,2 (27,5)	25,2 (27,5)	25,2 (27,5)	25,2 (-)	25,2 (27,5)
Length	mm	380	380	380	380	380	380	380
Width (CX)	mm	360 (370)	360 (370)	360 (370)	360 (370)	360 (370)	360 (-)	360 (370)
Height	mm	930	930	930	930	930	930	930
Determined values in acc. with EN 60335-2-79								
Hand-arm vibration value	m/s^2	3,6	2,4	2,4	2,4	4,1	4,1	4,1
Uncertainty K	m/s^2	0,9	0,7	0,7	0,7	0,9	0,9	0,9
Sound pressure level L_{pA} (CX)	dB(A)	72 (75)	72 (74)	72 (75)	75 (75)	72 (75)	72 (-)	72 (75)
Uncertainty K_{pA}	dB(A)	3	3	3	3	3	3	3
Sound power level L_{WA} + K uncertainty$_{WA}$ (CX)	dB(A)	88 (92)	88 (90)	88 (92)	91 (91)	88 (92)	88 (-)	88 (92)

		HD 6/13 C	HD 6/13 C
Country variant			
Country		KAP	SA
Electrical connection			
Voltage	V	220	220
Phase	~	1	1
Frequency	Hz	60	60
Connection output	kW	2,9	2,8
Degree of protection		IPX5	IPX5
Power protection (slow-blowing)	A	15	13
Extension cable, 30 m	mm^2	2,5	2,5
Water connection			
Feed pressure (max.)	MPa	1	1
Input temperature (max.)	°C	60	60
Input amount (min.)	l/min	13	13
Suction height (max.)	m	0,5	0,5
Minimum water supply hose length	m	7,5	7,5
Minimum water supply hose diameter	in	1/2	1/2
Suction hose with filter order number		2.643-100.0	2.643-100.0

		HD 6/13 C	HD 6/13 C
Device performance data			
Nozzle size of standard nozzle		042	043
Operating pressure	MPa	13	12,5
Operating pressure (max.)	MPa	18	18
Water flow rate	l/min	10,0	10,0
Detergent flow rate	l/h	0-25	0-25
High-pressure gun recoil force	N	26,6	26,6
Dimensions and weights			
Typical operating weight (CX)	kg	25,2 (-)	25,2 (-)
Length	mm	380	380
Width (CX)	mm	360 (-)	360 (-)
Height	mm	930	930
Determined values in acc. with EN 60335-2-79			
Hand-arm vibration value	m/s^2	3,7	3,7
Uncertainty K	m/s^2	0,9	0,9
Sound pressure level L_{pA} (CX)	dB(A)	73 (-)	73 (-)
Uncertainty K_{pA}	dB(A)	3	3
Sound power level L_{WA} + K uncertainty$_{WA}$ (CX)	dB(A)	89 (-)	89 (-)

Subject to technical modifications.

EU Declaration of Conformity

We hereby declare that the machine described below complies with the relevant basic safety and health requirements in the EU Directives, both in its basic design and construction as well as in the version placed in circulation by us. This declaration is invalidated by any changes made to the machine that are not approved by us.
Product: High-pressure cleaner
Type: 1.520-xxx

Currently applicable EU Directives
2006/42/EC (+2009/127/EC)
2014/30/EU
2000/14/EC

Harmonised standards used
EN 60335-1
EN 60335-2-79
EN 55014-1: 2006+A1: 2009+A2: 2011
EN 55014-2: 2015
EN 62233: 2008
EN 61000-3-2: 2014
EN 61000-3-3: 2008
HD 5/12 C, HD 5/12 CX, HD 5/13 C, HD 5/13 CX
EN 61000-3-11: 2000
HD 5/15 C, HD 5/15 CX, HD 5/17 C, HD 5/17 CX, HD 6/13 C, HD 6/13 CX

Applied conformity evaluation method
2000/14/EG: Appendix V

Sound power level dB(A)
HD 5/12 C, HD 5/13 C, HD 5/15 C, HD 5/17 C, HD 6/13 C
Measured: 86
Guaranteed: 88
HD 5/12 CX, HD 5/13 CX, HD 5/17 CX, HD 6/13 CX
Measured: 89
Guaranteed: 92
HD 5/15 CX
Measured: 87
Guaranteed: 90
The signatories act on behalf of and with the authority of the company management.

H. Jenner
Chairman of the Board of Management

S. Reiser
Director Regulatory Affairs & Certification

Documentation supervisor: S. Reiser
Alfred Kärcher SE & Co. KG
Alfred-Kärcher-Str. 28 - 40
71364 Winnenden (Germany)
Ph.: +49 7195 14-0
Fax: +49 7195 14-2212
Winnenden, 2019/05/01

Contenu

Remarques générales 22
Utilisation conforme 22
Protection de l'environnement 22
Accessoires et pièces de rechange 22
Étendue de livraison 22
Consignes de sécurité 22
Description de l'appareil 23
Montage 23
Raccordement électrique 23
Raccord d'alimentation en eau 24
Commande 24
Transport 25
Stockage 25
Entretien et maintenance 26
Dépannage en cas de défaut 26
Garantie 26
Caractéristiques techniques 27
Déclaration de conformité UE 29

Remarques générales



Veuillez lire le présent le manuel d'instructions original et les consignes de sécurité jointes avant la première utilisation de l'appareil. Suivez ces instructions. Conservez les deux manuels pour une utilisation ultérieure ou pour le propriétaire suivant.

Utilisation conforme

Utilisez ce nettoyeur haute pression uniquement pour les travaux suivants :

- Nettoyage avec le jet basse pression et du détergent (p.ex. de machines, véhicules, bâtiments, outils)
- Nettoyage avec le jet haute pression sans détergent (p.ex. de façades, terrasses, appareils de jardinage)

Pour les encrassements résistants, nous recommandons la rotabuse en tant qu'accessoire spécial.
Sur la variante « Plus », une rotabuse est inclue dans l'étendue de livraison.

Valeurs limites pour l'alimentation en eau

ATTENTION
Eau encrassée
Usure prématurée ou dépôts dans l'appareil
Alimentez l'appareil uniquement avec de l'eau propre ou de l'eau recyclée ne dépassant pas les valeurs limites.
Pour l'alimentation en eau, les valeurs limites suivantes s'appliquent :

- valeur pH : 6,5-9,5
- Conductibilité électrique : Conductibilité de l'eau du robinet + 1200 µS/cm, conductibilité maximale 2000 µS/cm
- Substances déposables (volume d'échantillon 1 l, temps de dépose 30 minutes) : < 0,5 mg/l
- Substances pouvant être filtrées : < 50 mg/l, aucune substance abrasive
- Hydrocarbures : < 20 mg/l
- Chlorures : < 300 mg/l
- Sulfate : < 240 mg/l
- Calcium : < 200 mg/l
- Dureté totale : < 28 °dH, < 50° TH, < 500 ppm (mg $CaCO_3$/l)
- Fer : < 0,5 mg/l
- Manganèse : < 0,05 mg/l
- Cuivre : < 2 mg/l
- Chlore actif : < 0,3 mg/l
- Sans odeur désagréable

Protection de l'environnement



Les matériaux d'emballage sont recyclables. Veuillez éliminer les emballages dans le respect de l'environnement.



Les appareils électriques et électroniques contiennent des matériaux précieux recyclables et souvent des composants tels que des piles, batteries ou de l'huile représentant un danger potentiel pour la santé humaine et l'environnement, s'ils ne sont pas manipulés ou éliminés correctement. Ces composants sont cependant nécessaires pour le fonctionnement correct de l'appareil. Les appareils marqués par ce symbole ne doivent pas être jetés dans les ordures ménagères.

Remarques concernant les matières composantes (REACH)
Les informations actuelles concernant les matières composantes sont disponibles sous : *www.kaercher.com/REACH*

Accessoires et pièces de rechange

Utiliser exclusivement des accessoires et pièces de rechange originaux. Ceux-ci garantissent le fonctionnement sûr et sans défaut de votre appareil.
Des informations sur les accessoires et pièces de rechange sont disponibles sur le site Internet *www.kaercher.com*.

Étendue de livraison

Lors du déballage, vérifiez que le contenu de la livraison est complet. Si des accessoires manquent ou en cas de dommage dû au transport, veuillez informer votre distributeur.

Consignes de sécurité

- Veuillez lire impérativement les consignes de sécurité 5.951-949.0 avant la première mise en service de l'appareil.
- Observez les directives nationales pour les lances à liquides.
- Observez les directives nationales de prévention des accidents. Les lances à liquides doivent être contrôlées régulièrement. Le résultat de contrôle doit être documenté par écrit.
- Ne modifiez ni l'appareil, ni les accessoires.

Symboles sur l'appareil



L'appareil ne doit pas être raccordé au réseau d'eau potable public.



Ne dirigez pas le jet haute pression sur des personnes, des animaux, des équipements électriques sous tension ou sur l'appareil lui-même. Protégez l'appareil contre le gel.

Dispositifs de sécurité

⚠ **PRÉCAUTION**
Dispositifs de sécurité manquants ou modifiés
Les dispositifs de sécurité servent à vous protéger. Ne modifiez, ni ne contournez jamais les dispositifs de sécurité.
Les dispositifs de sécurité sont réglés et plombés en usine. Seul le service après-vente est habilité à réaliser les réglages.

Pressostat

Le pressostat éteint la pompe haute pression et le jet haute pression est arrêté lorsque la gâchette du pistolet haute pression est relâchée.
La pompe se rallume lorsque la gâchette est actionnée.

Description de l'appareil

Récapitulatif des appareils

Voir la page des graphiques

(1) Enjoliveur
(2) Porte-buse
(3) Patin de glissement
(4) Plaque signalétique
(5) Appui de buse pour buse triple
(6) Support de transport pour nettoyeur de surface
(7) Déverrouillage guidon
(8) Guidon, en bas (rentré)
(9) Guidon, en haut (sorti)
(10) Buse haute pression
(11) Marquage de la buse haute pression
(12) Lance EASY!Lock
(13) Pistolet haute pression EASY!Force
(14) Cran de sécurité
(15) Gâchette
(16) Levier de sécurité
(17) Flexible haute pression EASY!Lock
(18) Porte-flexible
(19) Porte-câble
(20) Support de la lance sans blocage
(21) Élastique (uniquement pour les appareils avec enrouleur de flexible)
(22) Porte-buse pour rotabuse (rotabuse uniquement dans l'étendue de la livraison de la variante « Plus »)
(23) Support de la lance avec blocage pour le transport
(24) Interrupteur principal
(25) Poignée
(26) Raccord haute pression EASY!Lock
(27) Poignée de maintien
(28) Raccord d'alimentation en eau
(29) Tuyau d'aspiration du détergent avec filtre et dosage du détergent
(30) Tamis
(31) Raccord de flexible
(32) Écrou-raccord
(33) Manivelle
(34) Enrouleur de flexible

Code couleur

- Les éléments de commande pour le processus de nettoyage sont jaunes.
- Les éléments de commande pour la maintenance et le service sont gris clair.

Montage

Fixer les enjoliveurs

- Fixer les enjoliveurs.

Montage des accessoires

Remarque
Le système EASY!Lock relie des composants par un filetage rapide serré avec une rotation unique.

1. Poser la buse haute pression avec le marquage vers le haut sur la lance.
2. Serrer la buse haute pression à la main (EASY!Lock).
3. Relier la lance avec le pistolet haute pression et serrer à la main (EASY!Lock).

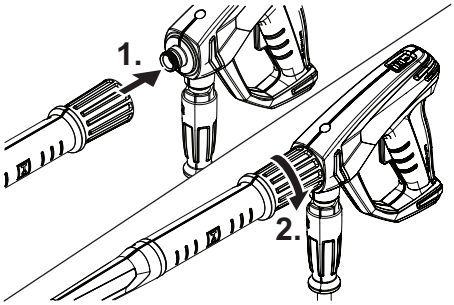

4. Desserrer le déverrouillage du guidon.
5. Sortir le guidon sur sa position d'extrémité.

Pour les appareils sans enrouleur de flexible :

6. Relier le flexible haute pression avec le pistolet haute pression et le raccord haute pression de l'appareil et serrer à la main (EASY!Lock).

Pour les appareils avec enrouleur de flexible :

7. Poser le flexible haute pression étiré sur le sol.
8. Insérer la manivelle dans l'arbre de l'enrouleur de flexible et l'enclencher.
9. Tourner la manivelle dans le sens des aiguilles d'une montre tout en enroulant le flexible haute pression en couches régulières sur l'enrouleur de flexible.
10. Relier le flexible haute pression avec le pistolet haute pression et serrer à la main (EASY!Lock).

Raccordement électrique

⚠ **DANGER**
Coupure du secteur manquant
Risque de blessure dû à un choc électrique
Reliez l'appareil au secteur à l'aide d'une fiche. Toute liaison non isolante avec le secteur est interdite. La fiche sert à la coupure du secteur.

1. Dérouler le câble du secteur et le poser au sol.
2. Brancher la fiche dans la fiche secteur.

Raccord d'alimentation en eau

Raccordement à une conduite d'eau

⚠ **AVERTISSEMENT**

Retour d'eau encrassée dans le réseau d'eau potable

Risque pour la santé

Observez les directives de l'entreprise d'alimentation en eau.

Conformément aux directives en vigueur, ne jamais utiliser l'appareil au réseau d'eau potable sans séparateur de système. Utilisez un séparateur de système de KÄRCHER ou un séparateur de système selon EN 12729, de type BA. L'eau ayant traversé un séparateur de système n'est plus considérée comme potable. Raccordez systématiquement le séparateur de système à l'alimentation en eau et jamais au raccord d'alimentation en eau de l'appareil.

1. Vérifiez la pression d'alimentation, la température d'alimentation et le débit d'alimentation de l'alimentation en eau (voir chapitre Caractéristiques techniques).
2. Relier le séparateur de système et le raccord d'alimentation en eau de l'appareil avec un flexible d'arrivée d'eau (exigence envers le flexible d'arrivée d'eau, voir chapitre Caractéristiques techniques).
3. Ouvrir l'arrivée d'eau.

Aspirer l'eau du réservoir

1. Visser le tuyau d'aspiration avec le filtre sur le raccord d'alimentation en eau (Référence, voir chapitre Caractéristiques techniques).
2. Purger l'appareil (voir chapitre Purger l'appareil).

Purger l'appareil

1. Dévisser la buse haute pression de la lance.
2. Laisser couler l'appareil jusqu'à ce qu'il n'y ait plus de bulles dans l'eau.
3. En cas de problème de purge, laisser couler l'appareil 10 secondes avant de le couper. Répéter le processus plusieurs fois.
4. Couper l'appareil.
5. Visser la buse haute pression sur la lance.

Commande

⚠ **DANGER**

Jet d'eau à haute pression

Risque de blessures

Ne fixez jamais la gâchette et le levier de sécurité en position actionnés.

N'utilisez pas le pistolet haute pression si le levier de sécurité est endommagé.

Avant tous les travaux sur l'appareil poussez le cran de sécurité du pistolet haute pression vers l'avant.

Maintenez le pistolet haute pression et la lance à deux mains.

⚠ **AVERTISSEMENT**

Appareil et accessoires défectueux, conduites d'alimentation et raccordements défectueux

Risque de blessures

L'appareil ne peut être exploité qu'en parfait état.

Ouvrir/fermer le pistolet haute pression

1. Actionner le levier de sécurité et la gâchette.
   Le pistolet haute pression est ouvert.
2. Relâcher le levier de sécurité et la gâchette.
   Le pistolet haute pression est fermé.

Fonctionnement avec la haute pression

L'appareil fonctionne debout ou couché.

Remarque

L'appareil est équipé d'un pressostat. Le moteur ne démarre que lorsque le pistolet haute pression est ouvert.

1. Pour les appareils avec enrouleur de flexible : Dérouler complètement le flexible haute pression de l'enrouleur de flexible.
2. Mettre l'interrupteur principal sur la position « I/ ON ».
3. Pousser le cran de sécurité du pistolet haute pression vers l'arrière.
   Le pistolet haute pression est déverrouillé.
4. Ouvrir le pistolet haute pression.

Sélectionner le type de jet

1. Fermer le pistolet haute pression.
2. Tourner le boîtier de la buse jusqu'à ce que le symbole souhaité corresponde avec le marquage.

	Jet rond haute pression (0°) pour l'encrassement particulièrement coriace
	Jet plat basse pression (CHEM) pour le fonctionnement avec du détergent ou le nettoyage avec une pression faible
	Jet plat haute pression (25°) pour l'encrassement de grande taille

Fonctionnement avec détergent

⚠ **DANGER**

Haute pression résiduelle dans l'appareil

Risque de blessures

Coupez l'appareil avant le remplacement des buses.

Actionnez le pistolet haute pression jusqu'à ce que l'appareil soit hors pression.

⚠ **AVERTISSEMENT**

Mauvaise manipulation du détergent

Risque pour la santé

Observez les consignes de sécurité sur le détergent.

ATTENTION

Détergent non adapté

Dommage sur l'appareil et les objets à nettoyer

Utilisez exclusivement des détergents autorisés par KÄRCHER.

Observez les conseils de dosage et remarques fournies avec le détergent.

Pour la protection de l'environnement, utilisez le détergent avec parcimonie.

Remarque

Les détergents KÄRCHER garantissent un fonctionnement sans défaut. Veuillez demander conseil ou commander notre catalogue ou nos fiches d'informations sur les détergents.

1. Sortir le tuyau d'aspiration du détergent.
2. Régler le débit d'aspiration de la solution de nettoyage sur le filtre pour détergent.
3. Suspendre le tuyau d'aspiration du détergent dans un réservoir avec du détergent.
4. Régler la buse sur la position « CHEM ».
5. Mettre le nettoyeur haute pression en service.

Méthode de nettoyage conseillée

1. Vaporiser avec parcimonie le détergent sur la surface sèche et laisser agir (mais pas sécher).
2. Rincer les salissures détachées avec le jet haute pression.

Après le fonctionnement avec détergent

1. Régler le débit d'aspiration sur le filtre pour détergent au débit maximal.
2. Plonger le filtre dans de l'eau claire.
3. Démarrer l'appareil et rincer pendant une minute.

Interrompre le fonctionnement

1. Fermer le pistolet haute pression.
   L'appareil se coupe.
2. Pousser le cran de sécurité vers l'avant.
   Le pistolet haute pression est verrouillé.

Continuer le fonctionnement

1. Pousser le cran de sécurité vers l'arrière.
   Le pistolet haute pression est déverrouillé.
2. Ouvrir le pistolet haute pression.
   L'appareil démarre.

Terminer l'utilisation

1. Fermer l'arrivée d'eau.
2. Ouvrir le pistolet haute pression.
3. Tourner l'interrupteur principal sur « I/ON » et laisser fonctionner l'appareil de 5 à -10 secondes.
4. Fermer le pistolet haute pression.
5. Mettre l'interrupteur principal sur la position « 0/ OFF ».
6. Débrancher la fiche secteur de la prise avec les mains sèches.
7. Retirer l'arrivée d'eau.
8. Ouvrir le pistolet haute pression jusqu'à ce que l'appareil soit hors pression.
9. Pousser le cran de sécurité vers l'avant.
   Le pistolet haute pression est verrouillé.

Transport

⚠ **PRÉCAUTION**

Non-observation du poids

Risque de blessure et d'endommagement

Observez le poids de l'appareil pour le transport et le stockage.

ATTENTION

Transport non-conforme

Risque d'endommagement

Protégez la gâchette du pistolet haute pression des dommages.

- Transport de l'appareil dans un véhicule : Bloquer l'appareil contre le glissement et le basculement suivant les normes en vigueur.
- Transport de l'appareil pour un trajet prolongé : Tirer l'appareil derrière soi par le guidon.
- Transport de l'appareil dans des escaliers : Tirer l'appareil vers le haut, marche après marche. Les patins de glissement protègent le boîtier contre les dommages.
- Porter l'appareil : Porter l'appareil par les poignées.

Support de transport pour nettoyeur de surface

1. Insérer les tubulures de raccordement du nettoyeur de surface sur le support de transport dans le nettoyeur haute pression.
2. Visser l'écrou-raccord d'environ 1 tour.

Transport par grue

⚠ **DANGER**

Transport par grue non-conforme

Risque de blessures par la chute de l'appareil ou d'objets

Observez les directives locales pour la prévention des accidents et les consignes de sécurité.

L'appareil doit être transporté par grue uniquement par des personnes instruites dans la commande de la grue.

Avant tout transport par grue, vérifiez l'absence de dommages sur le moyen de levage.

Avant tout transport par grue, vérifiez l'absence de dommages sur la poignée.

Levez l'appareil uniquement par la poignée.

N'utilisez pas de chaîne d'élingage.

Bloquez le dispositif de levage pour que la charge ne puisse pas se détacher.

Retirer, avant le transport par grue, la lance avec le pistolet haute pression, les buses, le nettoyeur de surface et les autres objets détachés.

Pendant le levage, ne transportez par d'objets sur l'appareil.

Ne vous tenez pas sous la charge.

Veillez à ce que personne ne se trouve à proximité de la zone dangereuse de la grue.

Ne laissez pas l'appareil suspendu à la grue sans surveillance.

1. Fixez le dispositif de levage à la poignée de l'appareil.

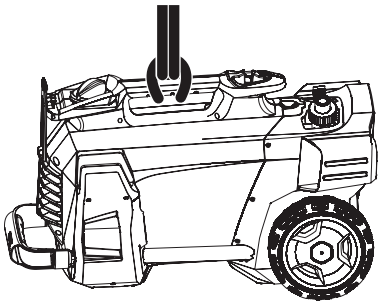

Stockage

⚠ **PRÉCAUTION**

Non-observation du poids

Risque de blessure et d'endommagement

Observez le poids de l'appareil pour le transport et le stockage.

Stockez l'appareil uniquement à l'intérieur.

Rangement de l'appareil

1. Placer la lance avec le pistolet haute pression dans le porte-buse et l'enclencher dans le support de la lance.
2. Enrouler le câble du secteur et le suspendre au-dessus du porte-câble.
3. Fixer la fiche avec le clip monté.

Pour les appareils avec enrouleur de flexible :

4. Enrouler le flexible haute pression sur l'enrouleur de flexible et rabattre la poignée de la manivelle.

Pour les appareils sans enrouleur de flexible :

5. Rangement du flexible haute pression :
   a Enrouler le flexible haute pression.
   b Suspendre le flexible haute pression sur le porte-flexible.
   c Bloquer le flexible haute pression avec l'élastique.
6. Appuyer sur le déverrouillage du guidon et rentrer le guidon.

Protection antigel

ATTENTION

Gel

Destruction de l'appareil par le gel d'eau
Videz complètement l'appareil de toute son eau.
Rangez l'appareil à un endroit hors gel.

Si le stockage hors gel n'est pas possible :

1. Vidanger l'eau.
2. Pomper une protection antigel du commerce dans l'appareil.

Remarque

Utiliser une protection antigel pour véhicules automobiles du commerce à base de glycol. Observer les consignes de manipulation du fabricant de protection antigel.

3. Laisser fonctionner l'appareil pendant 1 minute au plus jusqu'à ce que la pompe et les conduites soient vides.

Entretien et maintenance

⚠ **DANGER**

Démarrage intempestif de l'appareil

Risque de blessures, risque d'électrocution
Coupez et débranchez la fiche secteur de l'appareil avant tous les travaux.

Remarque

Élimination de l'huile usagée uniquement aux points de collecte prévus à cet effet. Veuillez y déposer l'éventuelle huile usagée. L'encrassement de l'environnement par de l'huile usagée est puni par la loi.

Inspection de sécurité/contrat de maintenance

Vous pouvez convenir d'une inspection de maintenance régulière ou conclure un contrat de maintenance avec votre distributeur. Demandez conseil.

Intervalles de maintenance

Avant chaque fonctionnement

- Contrôler l'absence de dommage sur le câble du secteur.
  Faire remplacer immédiatement le câble endommagé par le service après-vente autorisé ou un électricien.
- Vérifier l'absence de dommage sur le flexible haute pression.
  Faire remplacer immédiatement le flexible haute pression endommagé.
- Vérifier l'étanchéité de l'appareil.
  3 gouttes d'eau par minute sont admissibles. En cas de fuite plus importante, consulter le service après-vente.

Toutes les semaines

- Nettoyer le tamis dans le raccord d'alimentation en eau (voir chapitre Nettoyer le filtre dans le raccord d'alimentation en eau).
- Nettoyer le filtre du tuyau d'aspiration du détergent.

Toutes les 500 heures de service, au moins une fois par an

- Faire réaliser la maintenance de l'appareil par le service après-vente.

Travaux de maintenance

Nettoyer le filtre dans le raccord d'alimentation en eau

1. Dévisser l'écrou-raccord.
2. Retirer le raccord de flexible.
3. Sortir le tamis.
4. Nettoyer et rincer l'extérieur du tamis.
5. Insérer le tamis.

Remarque

Orientez le six pans du raccord de flexible vers le raccordement dans l'appareil.

6. Poser le raccord de flexible et le fixer à l'aide de l'écrou-raccord.

Dépannage en cas de défaut

⚠ **DANGER**

Démarrage intempestif de l'appareil, contact de pièces conductrices

Risque de blessures, risque d'électrocution
Coupez l'appareil avant tous les travaux sur l'appareil. Débrancher la fiche secteur.
Charger un spécialiste de tous les contrôles et travaux sur les pièces électriques.
En cas de défauts non évoqués dans ce chapitre, consultez un service après-vente autorisé.

Impossible de démarrer l'appareil

1. Contrôler l'absence de dommage sur le câble du secteur.
2. Contrôler la tension du secteur.
3. Si l'appareil surchauffe :
   a Mettre l'interrupteur principal sur la position « 0/OFF ».
   b Laisser refroidir l'appareil pendant au moins 15 minutes.
   c Mettre l'interrupteur principal sur la position « I/ON ».
4. En cas de défaut électrique, consulter le service après-vente.

L'appareil ne se met pas sous pression

1. Mettre la buse sur haute pression.
2. Purger l'appareil (voir chapitre Purger l'appareil).
3. Nettoyer le tamis dans le raccord d'alimentation en eau (voir chapitre Nettoyer le filtre dans le raccord d'alimentation en eau).
4. Contrôler le débit d'alimentation de l'eau (quantité requise, voir le chapitre Caractéristiques techniques).
5. Nettoyer la buse, la remplacer si besoin.
6. En cas de besoin, consulter le service après-vente.

La pompe n'est pas étanche.

3 gouttes de fuite d'eau sont admissibles au maximum par minute.

- En cas de fuite plus importante, faire contrôler l'appareil par le service après-vente.

La pompe frappe

1. Vérifier l'étanchéité de la conduite d'eau.
2. Vérifier l'étanchéité de la conduite d'eau pour le détergent.
3. Régler le débit d'aspiration sur le filtre pour détergent au débit minimal.
4. Purger l'appareil (voir chapitre Purger l'appareil).
5. En cas de besoin, consulter le service après-vente.

L'ajout de détergent est trop faible

1. Mettre la buse sur « CHEM ».
2. Augmenter le débit d'aspiration sur le filtre pour détergent.
3. Contrôler / nettoyer le tuyau d'aspiration du détergent avec filtre.
4. En cas de besoin, consulter le service après-vente.

Garantie

Les conditions de garantie publiées par notre société commerciale compétente s'appliquent dans chaque pays. Nous remédions gratuitement aux défauts possibles sur votre appareil dans la durée de garantie dans la mesure où la cause du défaut est un vice de matériau ou de fabrication. En cas de garantie, veuillez vous adresser à votre distributeur ou au point de service après-vente autorisé le plus proche avec la facture d'achat.

(Voir l'adresse au dos)

Caractéristiques techniques

		HD 5/11 C	HD 5/12 C HD 5/ 12 CX	HD 5/12 C HD 5/ 12 CX	HD 5/12 C HD 5/ 12 CX	HD 5/12 C HD 5/ 12 CX	HD 5/12 C	HD 5/12 C
Variante pays								
Pays		AU	EU	GB	CH	AU	KAP	SA
Raccordement électrique								
Tension	V	240	230	230-240	230	240	220	220
Phase	~	1	1	1	1	1	1	1
Fréquence	Hz	50	50	50	50	50	60	60
Puissance raccordée	kW	2,1	2,5	2,5	2,2	2,2	2,4	2,4
Type de protection		IPX5	IPX5	IPX5	IPX5	IPX5	IPX5	IPX5
Fusible principal (lent)	A	10	16	13	10	10	15	13
Câble de rallonge 30 m	mm^2	2,5	2,5	2,5	2,5	2,5	2,5	2,5
Raccord d'alimentation en eau								
Pression d'alimentation (max.)	MPa	1	1	1	1	1	1	1
Température d'alimentation (max.)	°C	60	60	60	60	60	60	60
Débit d'alimentation (min.)	l/min	12	12	12	12	12	12	12
Hauteur d'aspiration (max.)	m	0,5	0,5	0,5	0,5	0,5	0,5	0,5
Longueur minimale du flexible d'arrivée d'eau	m	7,5	7,5	7,5	7,5	7,5	7,5	7,5
Diamètre minimal du flexible d'arrivée d'eau	in	1/2	1/2	1/2	1/2	1/2	1/2	1/2
Tuyau d'aspiration avec filtre Référence		2.643-100.0	2.643-100.0	2.643-100.0	2.643-100.0	2.643-100.0	2.643-100.0	2.643-100.0
Caractéristiques de puissance de l'appareil								
Calibre de la buse standard		038	035	035	038	038	036	036
Pression de service	MPa	11	12	12	11,5	11,5	12	12
Surpression de service (max.)	MPa	17,1	17,5	17,5	17,1	17,1	18	18
Débit, eau	l/min	8,3	8,3	8,3	8,3	8,3	8,3	8,3
Débit, détergent	l/h	0-25	0-25	0-25	0-25	0-25	0-25	0-25
Force de recul du pistolet haute pression	N	21,3	21,3	21,3	21,3	21,3	21,3	21,3
Dimensions et poids								
Poids opérationnel typique (CX)	kg	24,2 (-)	23,7 (26)	23,7 (26)	23,7 (26)	24,2 (26,4)	25,2 (-)	25,2 (-)
Longueur	mm	380	380	380	380	380	380	380
Largeur (CX)	mm	360 (-)	360 (370)	360 (370)	360 (370)	360 (370)	360 (-)	360 (-)
Hauteur	mm	930	930	930	930	930	930	930
Valeurs déterminées selon EN 60335-2-79								
Valeur de vibrations main-bras	m/s^2	3,6	3,6	3,6	3,6	3,6	4,2	4,2
Incertitude K	m/s^2	0,9	0,9	0,9	0,9	0,9	0,9	0,9
Niveau de pression acoustique L_{pA} (CX)	dB(A)	72 (-)	72 (75)	72 (75)	72 (75)	72 (75)	74 (-)	74 (-)
Incertitude K_{pA}	dB(A)	3	3	3	3	3	3	3
Niveau de puissance acoustique L_{WA} + Incertitude K_{WA} (CX)	dB(A)	88 (-)	88 (92)	88 (92)	88 (92)	88 (92)	90 (-)	90 (-)

	HD 5/13 C HD 5/ 13 CX	HD 5/15 C HD 5/ 15 CX	HD 5/17 C HD 5/ 17 CX	HD 5/17 C HD 5/ 17 CX	HD 6/13 C HD 6/ 13 CX	HD 6/13 C	HD 6/13 C HD 6/ 13 CX
Variante pays							

		HD 5/13 C HD 5/ 13 CX	HD 5/15 C HD 5/ 15 CX	HD 5/17 C HD 5/ 17 CX	HD 5/17 C HD 5/ 17 CX	HD 6/13 C HD 6/ 13 CX	HD 6/13 C	HD 6/13 C HD 6/ 13 CX
Pays		EU	EU	EU	KAP	EU	AR	GB
Raccordement électrique								
Tension	V	230	230	230	220	230	220	230-240
Phase	~	1	1	1	1	1	1	1
Fréquence	Hz	50	50	50	60	50	50	50
Puissance raccordée	kW	2,6	2,8	3,0	3,0	2,9	2,9	2,9
Type de protection		IPX5	IPX5	IPX5	IPX5	IPX5	IPX5	IPX5
Fusible principal (lent)	A	16	16	16	15	16	16	13
Câble de rallonge 30 m	mm^2	2,5	2,5	2,5	2,5	2,5	2,5	2,5
Raccord d'alimentation en eau								
Pression d'alimentation (max.)	MPa	1	1	1	1	1	1	1
Température d'alimentation (max.)	°C	60	60	60	60	60	60	60
Débit d'alimentation (min.)	l/min	12	12	12	12	13	13	13
Hauteur d'aspiration (max.)	m	0,5	0,5	0,5	0,5	0,5	0,5	0,5
Longueur minimale du flexible d'arrivée d'eau	m	7,5	7,5	7,5	7,5	7,5	7,5	7,5
Diamètre minimal du flexible d'arrivée d'eau	in	1/2	1/2	1/2	1/2	1/2	1/2	1/2
Tuyau d'aspiration avec filtre Référence		2.643-100.0	2.643-100.0	2.643-100.0	2.643-100.0	2.643-100.0	2.643-100.0	2.643-100.0
Caractéristiques de puissance de l'appareil								
Calibre de la buse standard		034	032	027	030	038	038	038
Pression de service	MPa	13	15	17	16,5	13	13	13
Surpression de service (max.)	MPa	17,5	20	20	20	19	19	19
Débit, eau	l/min	8,3	8,3	8,1	8,0	9,8	9,8	9,8
Débit, détergent	l/h	0-25	0-25	0-25	0-25	0-25	0-25	0-25
Force de recul du pistolet haute pression	N	22,2	23,8	25,4	25,4	26,6	26,6	26,6
Dimensions et poids								
Poids opérationnel typique (CX)	kg	23,7 (26)	25,2 (27,5)	25,2 (27,5)	25,2 (27,5)	25,2 (27,5)	25,2 (-)	25,2 (27,5)
Longueur	mm	380	380	380	380	380	380	380
Largeur (CX)	mm	360 (370)	360 (370)	360 (370)	360 (370)	360 (370)	360 (-)	360 (370)
Hauteur	mm	930	930	930	930	930	930	930
Valeurs déterminées selon EN 60335-2-79								
Valeur de vibrations main-bras	m/s^2	3,6	2,4	2,4	2,4	4,1	4,1	4,1
Incertitude K	m/s^2	0,9	0,7	0,7	0,7	0,9	0,9	0,9
Niveau de pression acoustique L_{pA} (CX)	dB(A)	72 (75)	72 (74)	72 (75)	75 (75)	72 (75)	72 (-)	72 (75)
Incertitude K_{pA}	dB(A)	3	3	3	3	3	3	3
Niveau de puissance acoustique L_{WA} + Incertitude K_{WA} (CX)	dB(A)	88 (92)	88 (90)	88 (92)	91 (91)	88 (92)	88 (-)	88 (92)

		HD 6/13 C	HD 6/13 C
Variante pays			
Pays		KAP	SA
Raccordement électrique			
Tension	V	220	220
Phase	~	1	1
Fréquence	Hz	60	60
Puissance raccordée	kW	2,9	2,8
Type de protection		IPX5	IPX5

		HD 6/13 C	HD 6/13 C
Fusible principal (lent)	A	15	13
Câble de rallonge 30 m	mm^2	2,5	2,5
Raccord d'alimentation en eau			
Pression d'alimentation (max.)	MPa	1	1
Température d'alimentation (max.)	°C	60	60
Débit d'alimentation (min.)	l/min	13	13
Hauteur d'aspiration (max.)	m	0,5	0,5
Longueur minimale du flexible d'arrivée d'eau	m	7,5	7,5
Diamètre minimal du flexible d'arrivée d'eau	in	1/2	1/2
Tuyau d'aspiration avec filtre Référence		2.643-100.0	2.643-100.0
Caractéristiques de puissance de l'appareil			
Calibre de la buse standard		042	043
Pression de service	MPa	13	12,5
Surpression de service (max.)	MPa	18	18
Débit, eau	l/min	10,0	10,0
Débit, détergent	l/h	0-25	0-25
Force de recul du pistolet haute pression	N	26,6	26,6
Dimensions et poids			
Poids opérationnel typique (CX)	kg	25,2 (-)	25,2 (-)
Longueur	mm	380	380
Largeur (CX)	mm	360 (-)	360 (-)
Hauteur	mm	930	930
Valeurs déterminées selon EN 60335-2-79			
Valeur de vibrations main-bras	m/s^2	3,7	3,7
Incertitude K	m/s^2	0,9	0,9
Niveau de pression acoustique L_{pA} (CX)	dB(A)	73 (-)	73 (-)
Incertitude K_{pA}	dB(A)	3	3
Niveau de puissance acoustique L_{WA} + Incertitude K_{WA} (CX)	dB(A)	89 (-)	89 (-)

Sous réserve de modifications techniques.

Déclaration de conformité UE

Nous déclarons par la présente que la machine désignée ci-après ainsi que la version que nous avons mise en circulation, est conforme, de par sa conception et son type, aux exigences fondamentales de sécurité et de santé en vigueur des normes UE. Toute modification de la machine sans notre accord annule cette déclaration.
Produit : Nettoyeur haute pression
Type : 1.520-xxx

Normes UE en vigueur
2006/42/CE (+2009/127/CE)
2014/30/UE
2000/14/CE

Normes harmonisées appliquées
EN 60335-1
EN 60335-2-79
EN 55014-1: 2006+A1: 2009+A2: 2011
EN 55014-2: 2015
EN 62233: 2008
EN 61000-3-2: 2014
EN 61000-3-3: 2008
HD 5/12 C, HD 5/12 CX, HD 5/13 C, HD 5/13 CX
EN 61000-3-11: 2000
HD 5/15 C, HD 5/15 CX, HD 5/17 C, HD 5/17 CX, HD 6/13 C, HD 6/13 CX

Méthode d'évaluation de conformité appliquée
2000/14/CE : Annexe V

Niveau de puissance acoustique dB(A)
HD 5/12 C, HD 5/13 C, HD 5/15 C, HD 5/17 C, HD 6/13 C
Mesuré : 86
Garanti : 88
HD 5/12 CX, HD 5/13 CX, HD 5/17 CX, HD 6/13 CX
Mesuré : 89
Garanti : 92
HD 5/15 CX
Mesuré : 87
Garanti : 90
Les signataires agissent sous ordre et avec le pouvoir de la direction.

H. Jenner
Chairman of the Board of Management

S. Reiser
Director Regulatory Affairs & Certification

Responsable de la documentation : S. Reiser
Alfred Kärcher SE & Co. KG
Alfred-Kärcher-Str. 28 - 40
71364 Winnenden (Germany)
Tél. : +49 7195 14-0
Télécopie : +49 7195 14-2212
Winnenden, 2019/05/01

Indice

Avvertenze generali 30
Impiego conforme alle disposizioni 30
Tutela dell'ambiente 30
Accessori e ricambi 30
Volume di fornitura 30
Avvertenze di sicurezza 30
Descrizione dell'apparecchio 31
Montaggio 31
Collegamento elettrico 32
Collegamento idrico 32
Uso 32
Trasporto 33
Stoccaggio 33
Cura e manutenzione 34
Guida alla risoluzione dei guasti 34
Garanzia 35
Dati tecnici 35
Dichiarazione di conformità UE 37

Avvertenze generali



Prima di utilizzare l'apparecchio per la prima volta, leggere le presenti istruzioni per l'uso originali e le allegate avvertenze di sicurezza. Agire secondo quanto indicato nelle istruzioni.
conservare entrambi i libretti per un uso futuro o per un successivo proprietario.

Impiego conforme alle disposizioni

Utilizzare questa idropulitrice esclusivamente per i seguenti lavori:

- pulizia con getto a bassa pressione e detergente (ad es. macchinari, veicoli, costruzioni, utensili)
- pulizia con getto ad alta pressione senza detergente (ad es. facciate, terrazzi, attrezzi da giardinaggio)

Per lo sporco resistente si consiglia l'ugello rotante come accessorio optional.
Nella variante "Plus" l'ugello rotante è compreso nella dotazione.

Valori limite per l'alimentazione dell'acqua

ATTENZIONE
Acqua sporca
Usura precoce o incrostazioni nell'apparecchio
Alimentare l'apparecchio solo con acqua pulita o riciclata che non superi i valori limite.
Per l'alimentazione dell'acqua valgono i seguenti valori limite:

- Valore pH: 6,5-9,5
- Conducibilità elettrica: valore misurato acqua pulita + 1200 µS/cm, max 2000 µS/cm
- Sostanze sedimentabili (volume di campionamento 1 l, tempo di sedimentazione 30 minuti): < 0,5 mg/l
- Sostanze filtrabili: < 50 mg/l, nessuna sostanza abrasiva
- Idrocarburi: < 20 mg/l
- Cloruro: < 300 mg/l
- Solfato: < 240 mg/l
- Calcio: < 200 mg/l
- Durezza complessiva: < 28 °dH, < 50° TH, < 500 ppm (mg $CaCO_3$/l)
- Ferro: < 0,5 mg/l
- Manganese: < 0,05 mg/l
- Rame: < 2 mg/l
- Cloro attivo: < 0,3 mg/l
- Assenza di odori fastidiosi

Tutela dell'ambiente



I materiali d'imballaggio sono riciclabili. Smaltire gli imballaggi nel rispetto dell'ambiente.



Gli apparecchi elettrici ed elettronici contengono materiali riciclabili preziosi e spesso componenti come batterie, accumulatori oppure olio che, se usati o smaltiti scorrettamente, possono costituire un potenziale pericolo per la salute umana e per l'ambiente. Questi componenti sono tuttavia necessari per un corretto funzionamento dell'apparecchio. Gli apparecchi contrassegnati con questo simbolo non devono essere smaltiti con i rifiuti domestici.

Avvertenze sulle componenti contenute (REACH)
Informazioni aggiornate sulle componenti contenute sono disponibili all'indirizzo: *www.kaercher.com/REACH*

Accessori e ricambi

Utilizzando solamente accessori e ricambi originali, si garantisce un funzionamento sicuro e privo di disturbi dell'apparecchio.
Si possono trovare informazioni riguardo ad accessori e ricambi su *www.kaercher.com*.

Volume di fornitura

Disimballare la confezione e controllare che il contenuto sia completo. In caso di accessori mancanti o danni dovuti al trasporto si prega di contattare il rivenditore.

Avvertenze di sicurezza

- Prima di utilizzare l'apparecchio per la prima volta, leggere le avvertenze di sicurezza 5.951-949.0.
- Osservare le disposizioni nazionali in materia per pompe a getto liquido.
- Attenersi alle disposizioni nazionali sulla prevenzione degli infortuni. Le pompe a getto liquido devono essere controllate ad intervalli regolari. Il risultato del controllo deve essere certificato per iscritto.
- Non apportare modifiche all'apparecchio e agli accessori.

Simboli riportati sull'apparecchio



L'apparecchio non deve essere collegato direttamente alla rete dell'acqua potabile.



Il getto ad alta pressione non va mai puntato su persone, animali, equipaggiamenti elettrici attivi o sull'apparecchio stesso. Proteggere l'apparecchio dal gelo

Dispositivi di sicurezza

⚠ **PRUDENZA**

Dispositivi di sicurezza mancanti o modificati

I dispositivi di sicurezza sono pensati per proteggere l'utilizzatore.

Non modificare né aggirare mai i dispositivi di sicurezza.

I dispositivi di sicurezza sono impostati in fabbrica e sigillati. Gli interventi di regolazione sono da effettuarsi esclusivamente dal servizio assistenza clienti.

Pressostato

Quando viene rilasciata la leva a scatto della pistola AP, il pressostato spegne la pompa ad alta pressione e il getto ad alta pressione si ferma.
Se viene azionata la leva a scatto, si riattiva la pompa.

Descrizione dell'apparecchio

Panoramica apparecchi

Vedere la pagina dei grafici

(1) Coprimozzo

(2) Supporto ugelli

(3) Pattino scorrevole

(4) Targhetta del modello

(5) Ripiano per ugello a tre getti

(6) Sostegno da trasporto per pulitore superficiale

(7) Sbloccaggio archetto di spinta

(8) Archetto di spinta, in basso (rientrato)

(9) Archetto di spinta, in alto (fuoriuscito)

(10) Ugello ad alta pressione

(11) Marcatura dell'ugello ad alta pressione

(12) Lancia EASY!Lock

(13) Pistola AP EASY!Force

(14) Dispositivo di arresto di sicurezza

(15) Leva a scatto

(16) Leva di sicurezza

(17) Tubo flessibile per alta pressione EASY!Lock

(18) Ripiano tubo flessibile

(19) Reggicavo

(20) Supporto lancia senza fissaggio

(21) Nastro di gomma (non per apparecchi con avvolgitubo)

(22) Ripiano per ugello rotante (ugello rotante in dotazione solo nella variante "Plus")

(23) Supporto lancia con fissaggio per il trasporto

(24) Interruttore dell'apparecchio

(25) Maniglia

(26) Attacco di alta pressione EASY!Lock

(27) Manico di tenuta

(28) Collegamento idrico

(29) Tubo flessibile di aspirazione detergente con filtro e dosaggio detergente

(30) Setaccio

(31) Bocchettone tubo flessibile

(32) Dado a risvolto

(33) Manovella

(34) Tamburo avvolgitubo

Contrassegno colore

- Gli elementi di comando per il processo di pulizia sono gialli.
- Gli elementi di comando per la manutenzione ed il service sono grigio chiaro.

Montaggio

Fissare i coprimozzi

- Fissare i coprimozzi.

Montaggio accessori

Nota

Il sistema EASY!Lock unisce componenti tramite filettatura ad alta velocità soltanto con un giro rapido e sicuro.

1. Applicare l'ugello ad alta pressione sulla lancia con la marcatura verso l'alto.
2. Stringere l'ugello ad alta pressione (EASY!Lock).
3. Collegare la lancia alla pistola ad alta pressione e stringere a fondo (EASY!Lock).

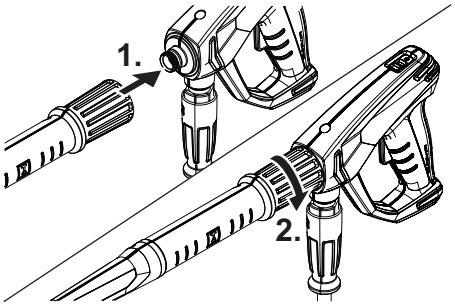

4. Sbloccare l'archetto di spinta.
5. Estrarre l'archetto di spinta fino alla posizione finale.

Per gli apparecchi senza avvolgitubo:

6. Collegare il tubo flessibile per alta pressione alla pistola AP e all'attacco alta pressione dell'apparecchio, stringendo a fondo (EASY!Lock).

Per gli apparecchi con avvolgitubo:

7. Stendere il tubo flessibile per alta pressione sul pavimento.
8. Introdurre e bloccare la manovella nell'albero dell'avvolgitubo.
9. Ruotare la manovella in senso orario e avvolgere il tubo flessibile per alta pressione in modo uniforme sull'avvolgitubo.
10. Collegare il tubo flessibile per alta pressione alla pistola AP e stringere a fondo (EASY!Lock).

Collegamento elettrico

⚠ **PERICOLO**

Sezionamento rete assente

Pericolo di lesioni da scossa elettrica

Collegare l'apparecchio con una spina alla rete elettrica. È vietato un collegamento alla rete elettrica senza possibilità di distacco. La spina serve per il distacco dalla rete.

1. Svolgere il cavo di alimentazione e posarlo sul pavimento.
2. Inserire la spina di rete nella presa.

Collegamento idrico

Collegamento alla rete idrica

⚠ **AVVERTIMENTO**

Riflusso di acqua sporca nella rete dell'acqua potabile

Rischio per la salute

Osservare le norme della società di approvvigionamento idrico.

Secondo quanto prescritto dalle regolamentazioni in vigore è necessario che l'apparecchio non venga usato mai senza separatore di sistema sulla rete di acqua potabile. Utilizzare un separatore di sistema della ditta KÄRCHER oppure in alternativa un separatore di sistema secondo la norma EN 12729 tipo BA. L'acqua che scorre attraverso un separatore di sistema non è classificata come acqua potabile. Collegare il separatore di sistema sempre alla mandata dell'acqua, mai direttamente all'apparecchio.

1. Verificare la pressione, la temperatura e la quantità della mandata dell'acqua (vedere capitolo Dati tecnici).
2. Collegare il separatore di sistema e il collegamento idrico dell'apparecchio con un tubo di alimentazione acqua (per i requisiti del tubo di alimentazione acqua vedere il capitolo Dati tecnici).
3. Aprire l'alimentazione dell'acqua.

Aspirare l'acqua dal contenitore

1. Avvitare il flessibile di aspirazione con filtro all'attacco dell'acqua (per il numero d'ordinazione vedere capitolo Dati tecnici).
2. Sfiatare l'apparecchio (vedi capitolo Sfiatare l'aria dell'apparecchio).

Sfiatare l'aria dell'apparecchio

1. Svitare l'ugello ad alta pressione dalla lancia.
2. Lasciare attivato l'apparecchio, finché l'acqua non sia priva di bolle d'aria.
3. In caso di problemi di sfiato, lasciare funzionare l'apparecchio per 10 secondi, poi spegnerlo. Ripetere più volte la procedura.
4. Spegnere l'apparecchio.
5. Avvitare l'ugello ad alta pressione sulla lancia.

Uso

⚠ **PERICOLO**

Getto d'acqua ad alta pressione

Pericolo di lesioni

Non fissare mai la leva a scatto e la leva di sicurezza in posizione attivata.

Non utilizzare la pistola AP se la leva di sicurezza è danneggiata.

Prima di qualsiasi intervento sull'apparecchio spingere in avanti la leva di sicurezza della pistola AP.

Tenere la pistola AP e la lancia sempre con entrambe le mani.

⚠ **AVVERTIMENTO**

Apparecchio e accessori difettosi, condotte di alimentazione e collegamenti difettosi

Pericolo di lesioni

Utilizzare l'apparecchio solo in perfette condizioni.

Apertura/Chiusura della pistola AP

1. Azionare la leva di sicurezza e la leva di azionamento. La pistola AP viene aperta.
2. Rilasciare la leva di sicurezza e la leva di azionamento.
   La pistola AP viene chiusa.

Funzionamento ad alta pressione

L'apparecchio può essere fatto funzionare sia in verticale che in orizzontale.

Nota

L'apparecchio è dotato di un pressostato. Il motore funziona solo quando la pistola AP è aperta.

1. Per gli apparecchi con avvolgitubo: Svolgere completamente il tubo flessibile di alta pressione dall'avvolgitubo.
2. Posizionare l'interruttore dell'apparecchio su "I/ON".
3. Spingere indietro l'arresto di sicurezza della pistola AP. La pistola AP è sbloccata.
4. Aprire la pistola AP.

Selezionare il tipo di getto desiderato

1. Chiudere la pistola AP.
2. Ruotare l'alloggiamento dell'ugello fino a quando il simbolo desiderato coincide con il contrassegno.

	Getto puntiforme ad alta pressione (0°) per la pulizia di sporco particolarmente resistente
	Getto piatto a bassa pressione (CHEM) per il funzionamento con detergente o la pulizia a pressione ridotta
	Getto piatto ad alta pressione (25°) per la pulizia di vaste superfici

Utilizzo con detergenti

⚠ **PERICOLO**

Alta pressione residua nell'apparecchio

Pericolo di lesioni

Spegnere l'apparecchio prima di cambiare l'ugello.

Azionare la pistola AP fino a completa depressurizzazione dell'apparecchio.

⚠ **AVVERTIMENTO**

Uso errato di detergenti

Rischio per la salute

Osservare le avvertenze di sicurezza sui detergenti.

ATTENZIONE

Detergenti non adatti

Danneggiamento dell'apparecchio e dell'oggetto da pulire

Usare solo detergenti autorizzati dalla ditta KÄRCHER.

Osservare le indicazioni e il dosaggio del detergente.

Per salvaguardare l'ambiente non eccedere nell'uso di prodotti detergenti.

Nota

I detergenti KÄRCHER garantiscono un lavoro senza inconvenienti. Chiedete consiglio ai nostri esperti oppure ordinate il nostro catalogo o le schede informative specifiche per i detergenti.

1. Togliere il tubo flessibile di aspirazione detergente.
2. Regolare la quantità di aspirazione della soluzione detergente sul filtro del detergente.

3. Appendere il tubo flessibile di aspirazione detergente in un contenitore con soluzione detergente.
4. Impostare l'ugello in posizione "CHEM".
5. Mettere il funzione l'idropulitrice.

Metodo di pulizia consigliato

1. Spruzzare misuratamente il detergente sulla superficie asciutta e lasciare agire (non far asciugare).
2. Sciacquare lo sporco sciolto con il getto ad alta pressione.

Dopo il funzionamento con il detergente

1. Impostare la quantità di aspirazione sul filtro detergente alla quantità massima.
2. Immergere il filtro in acqua pulita.
3. Avviare l'apparecchio e sciacquare per un minuto.

Interruzione del funzionamento

1. Chiudere la pistola AP.
   L'apparecchio si spegne.
2. Spingere l'arresto di sicurezza in avanti.
   La pistola AP è bloccata.

Continuare il funzionamento

1. Spingere l'arresto di sicurezza indietro.
   La pistola AP è sbloccata.
2. Aprire la pistola AP.
   L'apparecchio si accende.

Terminare l'esercizio

1. Chiudere l'alimentazione dell'acqua.
2. Aprire la pistola AP.
3. Portare l'interruttore dell'apparecchio su "I/ON" e lasciare funzionare l'apparecchio per 5-10 s.
4. Chiudere la pistola AP.
5. Portare l'interruttore dell'apparecchio su "0/OFF".
6. Non estrarre la spina di alimentazione dalla presa con le mani bagnate.
7. Chiudere l'alimentazione dell'acqua.
8. Aprire la pistola AP fino a completa depressurizzazione dell'apparecchio.
9. Spingere l'arresto di sicurezza in avanti.
   La pistola AP è bloccata.

Trasporto

⚠ **PRUDENZA**

Mancata osservanza del peso

Pericolo di lesioni e di danneggiamento

Nel trasporto e nello stoccaggio, osservare il peso dell'apparecchio.

ATTENZIONE

Trasporto non idoneo

Pericolo di danneggiamento

Proteggere da danneggiamento la leva di azionamento della pistola AP.

- Trasporto dell'apparecchio in veicoli: assicurare l'apparecchio secondo le direttive in vigore affinché non possa scivolare e ribaltarsi.
- Trasporto dell'apparecchio su lunghe distanze: tirare l'apparecchio sull'archetto di spinta.
- Trasporto dell'apparecchio su scale: tirare su l'apparecchio gradino per gradino. I pattini proteggono l'alloggiamento da danneggiamenti.
- Portare l'apparecchio: tenere saldo l'apparecchio dai manici.

Sostegno da trasporto per pulitore superficiale

1. Infilare il raccordo filettato del pulitore superficiale sul sostegno da trasporto dell'idropulitrice.
2. Avvitare il dado a risvolto per circa 1 giro.

Trasporto gru

⚠ **PERICOLO**

Trasporto errato su gru

Rischio di lesioni causate dalla caduta dell'apparecchio o di oggetti

Rispettare le norme antinfortunistica e le avvertenze di sicurezza.

L'apparecchio può essere trasportato con la gru solo da persone esperte nell'uso della gru.

Prima di ogni trasporto su gru, verificare la presenza di eventuali danni nel mezzo di sollevamento.

Prima di ogni trasporto su gru, verificare la presenza di eventuali danni nel manico.

Sollevare l'apparecchio solo dal manico.

Non utilizzare catene d'imbragatura.

Accertarsi che il carico non possa sganciarsi accidentalmente dal mezzo.

Prima del trasporto su gru rimuovere la lancia con la pistola AP, gli ugelli, il pulitore superficiale e altri oggetti non fissati.

Non trasportare oggetti sull'apparecchio durante il sollevamento.

Non sostare sotto il carico.

Accertarsi che nell'area di pericolo della gru non si trovi alcuna persona.

Non lasciare l'apparecchio incustodito sospeso sulla gru.

1. Fissare il dispositivo sollevatore al manico dell'apparecchio.

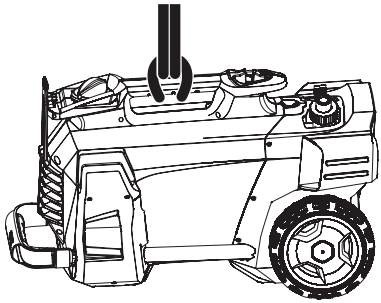

Stoccaggio

⚠ **PRUDENZA**

Mancata osservanza del peso

Pericolo di lesioni e di danneggiamento

Nel trasporto e nello stoccaggio, osservare il peso dell'apparecchio.

Conservare l'apparecchio solo in vani interni.

Deposito dell'apparecchio

1. Mettere la lancia con la pistola AP nel supporto ugelli e agganciare nel supporto lancia.
2. Avvolgere il cavo di alimentazione e appenderlo al reggicavo.
3. Fissare la spina con la clip montata.

Per gli apparecchi con avvolgitubo:

4. Avvolgere il tubo flessibile per alta pressione sull'avvolgitubo e ripiegare il manico della manovella.

Per gli apparecchi senza avvolgitubo:

5. Conservare il tubo flessibile per alta pressione:
   a Avvolgere il tubo flessibile per alta pressione.
   b Appendere il tubo flessibile d'alta pressione al ripiano tubo flessibile.
   c Fissare il tubo flessibile di alta pressione con il nastro di gomma.
6. Premere il tasto di sblocco dell'archetto di spinta e spingerlo.

Antigelo

ATTENZIONE

Gelo

Rottura dell'apparecchio causata dall'acqua congelata
Svuotare completamente l'acqua dall'apparecchio.
Conservare l'apparecchio in un luogo protetto dal gelo.
Se non è possibile conservare l'apparecchio al riparo dal gelo:

1. svuotare l'acqua.
2. Distribuire un prodotto antigelo commerciale all'interno dell'apparecchio azionando la pompa.

Nota

Usare un antigelo per autoveicoli comunemente in commercio a base di glicole. Osservare le disposizioni fornite dal produttore dell'antigelo.

3. Mettere in moto l'apparecchio (massimo 1 minuto) fino a completo svuotamento della pompa e delle condutture.

Cura e manutenzione

⚠ **PERICOLO**

Rischio di avviamento accidentale dell'apparecchio

Pericolo di lesioni, scossa elettrica
Prima di eseguire qualsiasi lavoro spegnere l'apparecchio e staccare la spina.

Nota

L'olio esausto deve essere smaltito solo dagli appositi centri di raccolta. Consegnare l'olio esausto presso uno di questi centri. L'inquinamento dell'ambiente mediante olio esausto è punibile dalla legge.

Controlli preventivi / Contratto di manutenzione

Presso il Vostro rivenditore potrete concordare regolari controlli preventivi o stipulare un contratto di manutenzione. Chiedete consiglio ai nostri esperti.

Intervalli di manutenzione

Prima di ogni utilizzo

- Verificare la presenza di danni sul cavo di alimentazione.
  I cavi danneggiati vanno immediatamente sostituiti da parte del servizio clienti autorizzato oppure da un elettricista qualificato.
- Controllare la presenza di danni nel tubo flessibile per alta pressione.
  Sostituire immediatamente un tubo flessibile per alta pressione danneggiato.
- Verificare la tenuta stagna dell'apparecchio.
  Una quantità di tre gocce d'acqua al minuto che fuoriesce è consentita. Se la perdita dovesse superare questa quantità, rivolgersi al servizio clienti.

Ogni settimana

- Pulire il filtro del collegamento acqua (vedere capitolo Pulizia del filtro nel raccordo dell'acqua).
- Pulire il filtro posto sul tubo flessibile di aspirazione detergente.

Ogni 500 ore d'esercizio, almeno annualmente

- Fare eseguire la manutenzione dell'apparecchio dal servizio di assistenza.

Lavori di manutenzione

Pulizia del filtro nel raccordo dell'acqua

1. Svitare il dado a risvolto.
2. Togliere il bocchettone del tubo flessibile.
3. Togliere il filtro.
4. Pulire e sciacquare esternamente il filtro.
5. Inserire il filtro.

Nota

Allineare l'esagono del bocchettone per l'attacco nell'apparecchio.

6. Applicare il bocchettone e fissare con il dado a risvolto.

Guida alla risoluzione dei guasti

⚠ **PERICOLO**

Rischio di avviamento accidentale dell'apparecchio, contatto con parti sotto tensione

Pericolo di lesioni, scossa elettrica
Spegnere l'apparecchio prima di eseguire qualsiasi lavoro su di esso.
Staccare la spina.
Far eseguire tutti i controlli ed interventi ai componenti elettrici da personale specializzato.
In caso di guasti non riportati in questo capitolo è necessario contattare un servizio di assistenza clienti autorizzato.

L'apparecchio non si accende

1. Verificare la presenza di danni sul cavo di alimentazione.
2. Controllare la tensione di rete.
3. Se l'apparecchio è surriscaldato:
   a Portare l'interruttore dell'apparecchio su "0/OFF".
   b Far raffreddare l'apparecchio per almeno 15 min.
   c Posizionare l'interruttore dell'apparecchio su "I/ON".
4. In caso di difetto elettrico contattare il servizio clienti.

L'apparecchio non raggiunge la pressione

1. Impostare l'ugello su "alta pressione".
2. Sfiatare l'apparecchio (vedi capitolo Sfiatare l'aria dell'apparecchio).
3. Pulire il filtro del collegamento acqua (vedere capitolo Pulizia del filtro nel raccordo dell'acqua).
4. Controllare la pressione di mandata dell'acqua (il valore necessario è riportato nel capitolo Dati tecnici).
5. Pulire l'ugello, all'occorrenza sostituirlo.
6. All'occorrenza contattare il servizio clienti.

La pompa non è a tenuta stagna.

Una quantità di fuoriuscita di tre gocce d'acqua al minuto è consentita.

- Quando si verificano perdite di maggiore entità, rivolgersi al servizio di assistenza clienti per un controllo.

La pompa batte

1. Controllare la tenuta della condotta d'acqua.
2. Controllare la tenuta delle tubazioni di aspirazione del detergente.
3. Impostare la quantità di aspirazione sul filtro detergente alla quantità minima.
4. Sfiatare l'apparecchio (vedi capitolo Sfiatare l'aria dell'apparecchio).
5. All'occorrenza contattare il servizio clienti.

La miscela di detergente è troppo insufficiente

1. Impostare l'ugello su "CHEM".
2. Aumentare la quantità di aspirazione sul filtro detergente.
3. Controllare/Pulire il tubo flessibile di aspirazione detergente con filtro.
4. All'occorrenza contattare il servizio clienti.

Garanzia

Le condizioni di garanzia valgono nel rispettivo paese di pubblicazione da parte della nostra società di vendita competente. Entro il termine di garanzia eliminiamo gratuitamente eventuali guasti all'apparecchio, se causati da difetto di materiale o di produzione. Nei casi previsti dalla garanzia si prega di rivolgersi al proprio rivenditore, oppure al più vicino centro di assistenza autorizzato, esibendo lo scontrino di acquisto.
(Indirizzo vedi retro)

Dati tecnici

		HD 5/11 C	HD 5/12 C HD 5/ 12 CX	HD 5/12 C HD 5/ 12 CX	HD 5/12 C HD 5/ 12 CX	HD 5/12 C HD 5/ 12 CX	HD 5/12 C	HD 5/12 C
Variante nazionale								
Paese		AU	EU	GB	CH	AU	KAP	SA
Collegamento elettrico								
Tensione	V	240	230	230-240	230	240	220	220
Fase	~	1	1	1	1	1	1	1
Frequenza	Hz	50	50	50	50	50	60	60
Potenza assorbita dalla rete	kW	2,1	2,5	2,5	2,2	2,2	2,4	2,4
Grado di protezione		IPX5	IPX5	IPX5	IPX5	IPX5	IPX5	IPX5
Protezione di rete (lento)	A	10	16	13	10	10	15	13
Cavo di prolunga 30 m	mm^2	2,5	2,5	2,5	2,5	2,5	2,5	2,5
Collegamento idrico								
Pressione in entrata (max.)	MPa	1	1	1	1	1	1	1
Temperatura in entrata (max.)	°C	60	60	60	60	60	60	60
Portata (min.)	l/min	12	12	12	12	12	12	12
Altezza di aspirazione (max.)	m	0,5	0,5	0,5	0,5	0,5	0,5	0,5
Lunghezza minima tubo di alimentazione acqua	m	7,5	7,5	7,5	7,5	7,5	7,5	7,5
Diametro minimo tubo di alimentazione acqua	in	1/2	1/2	1/2	1/2	1/2	1/2	1/2
Numero d'ordinazione tubo flessibile di aspirazione con filtro		2.643-100.0	2.643-100.0	2.643-100.0	2.643-100.0	2.643-100.0	2.643-100.0	2.643-100.0
Dati sulle prestazioni dell'apparecchio								
Grandezza dell'ugello standard		038	035	035	038	038	036	036
Pressione d'esercizio	MPa	11	12	12	11,5	11,5	12	12
Sovrapressione (max.)	MPa	17,1	17,5	17,5	17,1	17,1	18	18
Portata, acqua	l/min	8,3	8,3	8,3	8,3	8,3	8,3	8,3
Portata, detergente	l/h	0-25	0-25	0-25	0-25	0-25	0-25	0-25
Forza repulsiva della pistola AP	N	21,3	21,3	21,3	21,3	21,3	21,3	21,3
Dimensioni e pesi								
Peso d'esercizio tipico (CX)	kg	24,2 (-)	23,7 (26)	23,7 (26)	23,7 (26)	24,2 (26,4)	25,2 (-)	25,2 (-)
Lunghezza	mm	380	380	380	380	380	380	380
Larghezza (CX)	mm	360 (-)	360 (370)	360 (370)	360 (370)	360 (370)	360 (-)	360 (-)
Altezza	mm	930	930	930	930	930	930	930
Valori rilevati secondo EN 60335-2-79								
Valore di vibrazione mano-braccio	m/s^2	3,6	3,6	3,6	3,6	3,6	4,2	4,2
Incertezza K	m/s^2	0,9	0,9	0,9	0,9	0,9	0,9	0,9
Livello di pressione acustica L_{pA} (CX)	dB(A)	72 (-)	72 (75)	72 (75)	72 (75)	72 (75)	74 (-)	74 (-)
Incertezza K_{pA}	dB(A)	3	3	3	3	3	3	3
Livello di potenza acustica L_{WA} + incertezza K_{WA} (CX)	dB(A)	88 (-)	88 (92)	88 (92)	88 (92)	88 (92)	90 (-)	90 (-)

		HD 5/13 C HD 5/ 13 CX	HD 5/15 C HD 5/ 15 CX	HD 5/17 C HD 5/ 17 CX	HD 5/17 C HD 5/ 17 CX	HD 6/13 C HD 6/ 13 CX	HD 6/13 C	HD 6/13 C HD 6/ 13 CX
Variante nazionale								
Paese		EU	EU	EU	KAP	EU	AR	GB
Collegamento elettrico								
Tensione	V	230	230	230	220	230	220	230-240
Fase	~	1	1	1	1	1	1	1
Frequenza	Hz	50	50	50	60	50	50	50
Potenza assorbita dalla rete	kW	2,6	2,8	3,0	3,0	2,9	2,9	2,9
Grado di protezione		IPX5	IPX5	IPX5	IPX5	IPX5	IPX5	IPX5
Protezione di rete (lento)	A	16	16	16	15	16	16	13
Cavo di prolunga 30 m	mm^2	2,5	2,5	2,5	2,5	2,5	2,5	2,5
Collegamento idrico								
Pressione in entrata (max.)	MPa	1	1	1	1	1	1	1
Temperatura in entrata (max.)	°C	60	60	60	60	60	60	60
Portata (min.)	l/min	12	12	12	12	13	13	13
Altezza di aspirazione (max.)	m	0,5	0,5	0,5	0,5	0,5	0,5	0,5
Lunghezza minima tubo di alimentazione acqua	m	7,5	7,5	7,5	7,5	7,5	7,5	7,5
Diametro minimo tubo di alimentazione acqua	in	1/2	1/2	1/2	1/2	1/2	1/2	1/2
Numero d'ordinazione tubo flessibile di aspirazione con filtro		2.643-100.0	2.643-100.0	2.643-100.0	2.643-100.0	2.643-100.0	2.643-100.0	2.643-100.0
Dati sulle prestazioni dell'apparecchio								
Grandezza dell'ugello standard		034	032	027	030	038	038	038
Pressione d'esercizio	MPa	13	15	17	16,5	13	13	13
Sovrapressione (max.)	MPa	17,5	20	20	20	19	19	19
Portata, acqua	l/min	8,3	8,3	8,1	8,0	9,8	9,8	9,8
Portata, detergente	l/h	0-25	0-25	0-25	0-25	0-25	0-25	0-25
Forza repulsiva della pistola AP	N	22,2	23,8	25,4	25,4	26,6	26,6	26,6
Dimensioni e pesi								
Peso d'esercizio tipico (CX)	kg	23,7 (26)	25,2 (27,5)	25,2 (27,5)	25,2 (27,5)	25,2 (27,5)	25,2 (-)	25,2 (27,5)
Lunghezza	mm	380	380	380	380	380	380	380
Larghezza (CX)	mm	360 (370)	360 (370)	360 (370)	360 (370)	360 (370)	360 (-)	360 (370)
Altezza	mm	930	930	930	930	930	930	930
Valori rilevati secondo EN 60335-2-79								
Valore di vibrazione mano-braccio	m/s^2	3,6	2,4	2,4	2,4	4,1	4,1	4,1
Incertezza K	m/s^2	0,9	0,7	0,7	0,7	0,9	0,9	0,9
Livello di pressione acustica L_{pA} (CX)	dB(A)	72 (75)	72 (74)	72 (75)	75 (75)	72 (75)	72 (-)	72 (75)
Incertezza K_{pA}	dB(A)	3	3	3	3	3	3	3
Livello di potenza acustica L_{WA} + incertezza K_{WA} (CX)	dB(A)	88 (92)	88 (90)	88 (92)	91 (91)	88 (92)	88 (-)	88 (92)

		HD 6/13 C	HD 6/13 C
Variante nazionale			
Paese		KAP	SA
Collegamento elettrico			
Tensione	V	220	220
Fase	~	1	1
Frequenza	Hz	60	60
Potenza assorbita dalla rete	kW	2,9	2,8
Grado di protezione		IPX5	IPX5

		HD 6/13 C	HD 6/13 C
Protezione di rete (lento)	A	15	13
Cavo di prolunga 30 m	mm^2	2,5	2,5
Collegamento idrico			
Pressione in entrata (max.)	MPa	1	1
Temperatura in entrata (max.)	°C	60	60
Portata (min.)	l/min	13	13
Altezza di aspirazione (max.)	m	0,5	0,5
Lunghezza minima tubo di alimentazione acqua	m	7,5	7,5
Diametro minimo tubo di alimentazione acqua	in	1/2	1/2
Numero d'ordinazione tubo flessibile di aspirazione con filtro		2.643-100.0	2.643-100.0
Dati sulle prestazioni dell'apparecchio			
Grandezza dell'ugello standard		042	043
Pressione d'esercizio	MPa	13	12,5
Sovrapressione (max.)	MPa	18	18
Portata, acqua	l/min	10,0	10,0
Portata, detergente	l/h	0-25	0-25
Forza repulsiva della pistola AP	N	26,6	26,6
Dimensioni e pesi			
Peso d'esercizio tipico (CX)	kg	25,2 (-)	25,2 (-)
Lunghezza	mm	380	380
Larghezza (CX)	mm	360 (-)	360 (-)
Altezza	mm	930	930
Valori rilevati secondo EN 60335-2-79			
Valore di vibrazione mano-braccio	m/s^2	3,7	3,7
Incertezza K	m/s^2	0,9	0,9
Livello di pressione acustica L_{pA} (CX)	dB(A)	73 (-)	73 (-)
Incertezza K_{pA}	dB(A)	3	3
Livello di potenza acustica L_{WA} + incertezza K_{WA} (CX)	dB(A)	89 (-)	89 (-)

Con riserva di modifiche tecniche.

Dichiarazione di conformità UE

Con la presente dichiariamo che la macchina di seguito definita, in conseguenza della sua progettazione e costruzione nonché nello stato in cui è stata immessa sul mercato, è conforme ai requisiti essenziali di sicurezza e salute pertinenti delle direttive UE. In caso di modifiche apportate alla macchina senza il nostro consenso, la presente dichiarazione perde ogni validità.
Prodotto: Idropulitrice
Tipo: 1.520-xxx

Direttive UE pertinenti
2006/42/CE (+2009/127/EG)
2014/30/UE
2000/14/CE

Norme armonizzate applicate
EN 60335-1
EN 60335-2-79
EN 55014-1: 2006+A1: 2009+A2: 2011
EN 55014-2: 2015
EN 62233: 2008
EN 61000-3-2: 2014
EN 61000-3-3: 2008
HD 5/12 C, HD 5/12 CX, HD 5/13 C, HD 5/13 CX
EN 61000-3-11: 2000
HD 5/15 C, HD 5/15 CX, HD 5/17 C, HD 5/17 CX, HD 6/13 C, HD 6/13 CX

Procedura di valutazione della conformità applicata
2000/14/CE: Allegato V

Livello di potenza acustica dB(A)
HD 5/12 C, HD 5/13 C, HD 5/15 C, HD 5/17 C, HD 6/13 C
Misurato: 86
Garantito: 88
HD 5/12 CX, HD 5/13 CX, HD 5/17 CX, HD 6/13 CX
Misurato: 89
Garantito: 92
HD 5/15 CX
Misurato: 87
Garantito: 90

I firmatari agiscono per incarico e con delega della direzione.



H. Jenner
Chairman of the Board of Management



S. Reiser
Director Regulatory Affairs & Certification

Responsabile della documentazione: S. Reiser
Alfred Kärcher SE & Co. KG
Alfred-Kärcher-Str. 28 - 40
71364 Winnenden (Germany)
Tel.: +49 7195 14-0
Fax: +49 7195 14-2212
Winnenden, 2019/05/01

Inhoud

Algemene instructies 38
Reglementair gebruik 38
Milieubescherming 38
Toebehoren en reserveonderdelen 38
Leveringsomvang 38
Veiligheidsinstructies 38
Beschrijving apparaat 39
Montage 39
Elektrische aansluiting 39
Wateraansluiting 39
Bediening 40
Transport 41
Opslag 41
Onderhoud 42
Hulp bij storingen 42
Garantie 42
Technische gegevens 43
EU-conformiteitsverklaring 45

Algemene instructies



Voordat u het apparaat voor het eerst gebruikt, dient u deze originele gebruiksaanwijzing en de meegeleverde veiligheidsinstructies door te lezen en deze in acht te nemen.
Bewaar beide documenten voor later gebruik of volgende eigenaars.

Reglementair gebruik

Gebruik deze hogedrukreiniger uitsluitend voor de volgende werkzaamheden:

- Reinigen met de lagedrukstraal en reinigingsmiddel (bijv. van machines, voertuigen, bouwwerken, werktuigen)
- Reinigen met de hogedrukstraal zonder reinigingsmiddel (bijv. van gevels, terrassen, tuintoestellen)

Bij hardnekkige verontreiniging bevelen wij een rotorsproeier als bijzondere toebehoren aan.
Bij de variant "Plus" is een rotorsproeier in de leveringsomvang inbegrepen.

Grenswaarden voor de watertoevoer

LET OP
Vervuild water
Vroegtijdige slijtage of afzettingen in het apparaat
Gebruik het apparaat enkel met zuiver water of met recyclingwater dat de grenswaarden niet overschrijdt.
Voor de watertoevoer gelden volgende grenswaarden:

- pH-waarde: 6,5-9,5
- Elektrisch geleidingsvermogen: Geleidingsvermogen van schoon water + 1200 µS/cm, maximaal geleidingsvermogen 2000 µS/cm
- Afzetbare stoffen (testvolume 1 l, afzettingstijd 30 minuten): < 0,5 mg/l
- Filtreerbare stoffen: < 50 mg/l, geen abrasieve stoffen
- koolwaterstoffen: < 20 mg/l
- chloride: < 300 mg/l
- sulfaat: < 240 mg/l
- calcium: < 200 mg/l
- totale hardheid: < 28 °dH, < 50° TH, < 500 ppm (mg $CaCO_3$/l)
- ijzer: < 0,5 mg/l
- mangaan: < 0,05 mg/l
- koper: < 2 mg/l
- actieve chloor: < 0,3 mg/l
- Vrij van onaangename geuren

Milieubescherming



Het verpakkingsmateriaal is recyclebaar. Gooi verpakkingen met het gescheiden afval weg.



Elektrische en elektronische apparaten bevatten waardevolle recyclebare materialen en vaak onderdelen zoals batterijen, accu's of olie, die bij onjuiste omgang of verkeerd weggooien een mogelijk gevaar voor de gezondheid en het milieu kunnen vormen. Voor een correct gebruik van het apparaat zijn deze onderdelen echter noodzakelijk. Apparaten met dit symbool mogen niet met het huisvuil worden weggegooid.

Instructies voor inhoudsstoffen (REACH)
Actuele informatie over inhoudsstoffen vindt u onder: *www.kaercher.nl/REACH*

Toebehoren en reserveonderdelen

Gebruik alleen origineel toebehoren en originele reserveonderdelen. Deze garanderen een veilige en storingsvrije werking van het apparaat.
Informatie over toebehoren en reserveonderdelen vindt u onder *www.kaercher.com*.

Leveringsomvang

Controleer de inhoud bij het uitpakken op volledigheid. Bij ontbrekend toebehoren of bij transportschade neemt u contact op met uw distributeur.

Veiligheidsinstructies

- Lees voor de eerste inbedrijfstelling van het apparaat de veiligheidsinstructies 5.951-949.0.
- Neem de nationale voorschriften voor vloeistofstralers in acht.
- Neem de nationale voorschriften inzake ongevallenpreventie in acht. Vloeistofstralers moeten regelmatig worden gecontroleerd. Het resultaat van de controle moet schriftelijk worden gedocumenteerd.
- Voer geen wijzigingen aan het apparaat en zijn toebehoren uit.

Symbolen op het apparaat



Het apparaat mag niet direct op het openbare drinkwaternet worden aangesloten.



Richt de hogedrukstraal niet op personen, dieren, actieve elektrische uitrusting of op het apparaat zelf. Bescherm het apparaat tegen vorst.

Veiligheidsinrichtingen

⚠ **VOORZICHTIG**
Ontbrekende of gewijzigde veiligheidsinrichtingen
Veiligheidsinrichtingen zijn er voor uw veiligheid. Verander of omzeil veiligheidsinrichtingen nooit.
De veiligheidsinrichtingen zijn af fabriek ingesteld en verzegeld. Instellingen mogen uitsluitend worden uitgevoerd door de klantenservice.

Drukschakelaar

De drukschakelaar schakelt bij het loslaten van de trekker aan de hogedrukpistool de hogedrukpomp uit en de hogedrukstraal stopt.
Als aan de trekker wordt getrokken, wordt de pomp opnieuw ingeschakeld.

Beschrijving apparaat

Overzicht apparaat

Zie pagina met grafieken

(1) Wieldop
(2) Sproeierhouder
(3) Glijplaat
(4) Typeplaatje
(5) Opbergplaats voor drievoudige sproeier
(6) Transporthouder voor oppervlaktereiniger
(7) Ontgrendeling duwbeugel
(8) Duwbeugel, onderaan (ingeschoven)
(9) Duwbeugel, bovenaan (uitgetrokken)
(10) Hogedruksproeier
(11) Markering van de hogedruksproeier
(12) Straalbuis EASY!Lock
(13) Hogedrukpistool EASY!Force
(14) Veiligheidshendel
(15) Trekker
(16) Veiligheidshendel
(17) Hogedrukslang EASY!Lock
(18) Slanghouder
(19) Kabelhouder
(20) Straalbuishouder zonder klemming
(21) Rubberband (niet bij apparaten met slangtrommel)
(22) Opbergplaats voor rotorsproeier (rotorsproeier alleen bij variant "Plus" in de leveringsomvang)
(23) Straalbuishouder met klemming voor het transport
(24) Apparaatschakelaar
(25) Greep
(26) Hogedrukaansluiting EASY!Lock
(27) Greep
(28) Wateraansluiting
(29) Reinigingsmiddelzuigslang met filter en reinigingsmiddeldosering
(30) Zeef
(31) Slangstopper
(32) Wartelmoer
(33) Krukhendel
(34) Slangtrommel

Kleurmarkering

- Bedieningselementen voor het reinigingsproces zijn geel.
- Bedieningselementen voor onderhoud en service zijn lichtgrijs.

Montage

Wieldoppen bevestigen

- De wieldoppen bevestigen.

Toebehoren monteren

Instructie

Het EASY!Lock-systeem verbindt componenten door een snelschroefdraad met slechts een omwenteling snel en veilig.

1. De hogedruksproeier met de markering naar boven op de straalbuis aanbrengen.
2. De hogedruksproeier handvast aantrekken (Easy!Lock).
3. De straalbuis met de hogedrukpistool verbinden en handvast aantrekken (EASY!Lock).

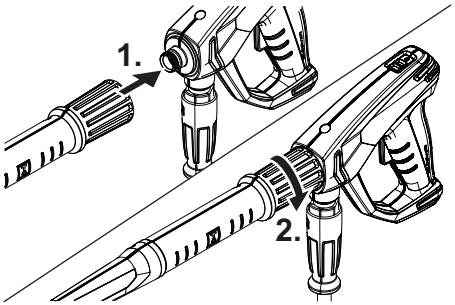

4. De ontgrendeling van de duwbeugel losmaken.
5. De duwbeugel op de eindstand uittrekken.

Bij apparaten zonder slangtrommel:

6. De hogedrukslang met de hogedrukpistool en de hogedrukaansluiting van het apparaat verbinden en handvast aantrekken (EASY!Lock)

Bij apparaten met slangtrommel:

7. De hogedrukslang uitgestrekt op de grond neerleggen.
8. De krukhendel in de slangtrommel steken en vastklikken.
9. De krukhendel met de wijzers van de klok mee draaien en daarbij de hogedrukslang in gelijkmatige lagen op de slangtrommel wikkelen.
10. De hogedrukslang op het hogedrukpistool aansluiten en met de hand vastdraaien (EASY!Lock).

Elektrische aansluiting

⚠ **GEVAAR**

Ontbrekende netscheiding

Gevaar voor letsel door elektrische schok

Verbind het apparaat met een stekker met het elektrische net. Een niet-loskoppelbare aansluiting op het stroomnet is verboden. De stekker dient voor het loskoppelen van het net.

1. Het netsnoer afwikkelen en op de grond neerleggen.
2. De netstekker in het stopcontact steken.

Wateraansluiting

Aansluiting aan een waterleiding

⚠ **WAARSCHUWING**

Terugstroom van vervuild water in het drinkwaternet

Gezondheidsrisico

Neem de voorschriften van uw waterbedrijf in acht.

Overeenkomstig de voorschriften mag het apparaat nooit zonder systeemscheider op het drinkwaternet worden gebruikt. Gebruik een systeemscheider van KÄ-

RCHER of een andere systeemscheider conform EN 12729 Type BA. Water dat door een systeemscheider stroomt, geldt niet meer als drinkwater. Sluit de systeemscheider steeds aan op de watertoevoer, nooit direct op de wateraansluiting van het apparaat.

1. De watertoevoer controleren op toevoerdruk, aanvoertemperatuur en toevoerdebiet (zie hoofdstuk Technische gegevens).
2. De systeemscheider en de wateraansluiting van het apparaat met een watertoevoerslang verbinden (vereisten aan de watertoevoerslang zie hoofdstuk Technische gegevens).
3. De watertoevoer openen.

Water uit reservoir aanzuigen

1. De zuigslang met de filter aan de wateraansluiting schroeven (bestelnummer zie hoofdstuk Technische gegevens).
2. Het apparaat ontluchten (zie hoofdstuk Apparaat ontluchten).

Apparaat ontluchten

1. De hogedruksproeier van de straalbuis schroeven.
2. Het apparaat laten lopen tot het water er zonder bellen uitstroomt.
3. Bij ontluchtingsproblemen het apparaat 10 seconden laten lopen, dan uitschakelen. Het proces meermaals herhalen.
4. Het apparaat uitschakelen.
5. De hogedruksproeier op de straalbuis schroeven.

Bediening

⚠ **GEVAAR**

Hogedrukwaterstraal

Gevaar voor letsel

Bevestig de trekker en de veiligheidshendel nooit in geactiveerde positie.

Gebruik het hogedrukpistool niet als de veiligheidshendel beschadigd is.

Plaats voor alle werkzaamheden aan het apparaat de veiligheidsgrendel van het hogedrukpistool naar voren. Houd de hogedrukpistool en de straalbuis met beide handen vast.

⚠ **WAARSCHUWING**

Defect apparaat en toebehoren, defecte toevoerleidingen en aansluitingen

Gevaar voor letsel

Het apparaat mat alleen in perfecte toestand worden gebruikt.

Hogedrukpistool openen/sluiten

1. De veiligheidshendel en de trekker bedienen.
   De hogedrukpistool wordt geopend.
2. De veiligheidshendel en de trekker loslaten.
   De hogedrukpistool wordt gesloten.

Gebruik met hoge druk

Het apparaat kan staand of liggend worden gebruikt.

Instructie

Het apparaat is uitgerust met een drukschakelaar. De motor start enkel als het hogedrukpistool geopend is.

1. Bij apparaten met slangtrommel: De hogedrukslang helemaal van de slangtrommel afrollen.
2. De apparaatschakelaar op "I/ON" zetten.
3. De veiligheidsvergrendel van de hogedrukpistool naar achteren duwen.
   De hogedrukpistool is ontgrendeld.
4. De hogedrukpistool openen.

Straalsoort kiezen

1. De hogedrukpistool sluiten.
2. De behuizing van de sproeier draaien tot het gewenste symbool met de markering overeenkomt.

	Hogedrukrondstraal (0°) voor bijzonder hardnekkige verontreinigingen
	Lagedrukvlakstraal (CHEM) voor het gebruik met reinigingsmiddel of reinigen met geringe druk
	Hogedrukvlakstraal (25°) voor verontreinigingen over een groot oppervlak

Gebruik met reinigingsmiddel

⚠ **GEVAAR**

In het apparaat resterende hoge druk

Gevaar voor letsel

Schakel het apparaat voor de vervanging van de sproeikop uit.

Bevestig de hogedrukpistool tot het apparaat drukloos is.

⚠ **WAARSCHUWING**

Verkeerde omgang met reinigingsmiddelen

Gezondheidsrisico

Neem de veiligheidsinstructies op het reinigingsmiddel in acht.

LET OP

Ongeschikte reinigingsmiddelen

Beschadiging van het apparaat en van de te reinigen objecten

Gebruik alleen door KÄRCHER goedgekeurde reinigingsmiddelen.

Neem de aanbevolen dosering en de instructies bij het reinigingsmiddel in acht.

Gebruik niet te veel reinigingsmiddelen om het milieu niet overmatig te belasten.

Instructie

KÄRCHER-reinigingsmiddelen garanderen een storingsvrij gebruik. Vraag om advies of bestel onze catalogus of de informatiebladen bij onze reinigingsmiddelen.

1. De reinigingsmiddelzuiglang uittrekken.
2. De aanzuighoeveelheid van de reinigingsmiddeloplossing aan de reinigingsmiddelfilter instellen.
3. De reinigingsmiddelzuigslang in een reservoir met reinigingsmiddel hangen.
4. De sproeier op de stand "CHEM" zetten.
5. De hogedrukreiniger in gebruik nemen.

Aanbevolen reinigingsmethode

1. Het reinigingsmiddel spaarzaam op het droge oppervlak sproeien en laten inwerken (niet laten opdrogen).
2. Het losgeweekte vuil met de hogedrukstraal wegspoelen.

Na gebruik met reinigingsmiddel

1. De aanzuighoeveelheid aan het reinigingsmiddelfilter op maximale hoeveelheid instellen.
2. Het filter in helder water onderdompelen.
3. Het apparaat starten en een minuut lang helder spoelen.

Gebruik onderbreken

1. De hogedrukpistool sluiten.
   Het apparaat schakelt uit.
2. De veiligheidsgrendel naar voren duwen.
   De hogedrukpistool is beveiligd.

Gebruik verderzetten

1. De veiligheidsgrendel naar achteren duwen.
   De hogedrukpistool is ontgrendeld.
2. De hogedrukpistool openen.
   Het apparaat schakelt in.

Gebruik beëindigen

1. De watertoevoer sluiten.
2. De hogedrukpistool openen.
3. De apparaatschakelaar op "I/ON" zetten en het apparaat 5-10 s laten draaien.
4. De hogedrukpistool sluiten.
5. De apparaatschakelaar op "O/OFF" zetten.
6. De netstekker met droge handen uit het stopcontact trekken.
7. De watertoevoer verwijderen.
8. De hogedrukpistool openen tot het apparaat drukloos is.
9. De veiligheidsgrendel naar voren duwen.
   De hogedrukpistool is beveiligd.

Transport

⚠ **VOORZICHTIG**

Niet-naleving van het gewicht

Gevaar voor letsel en beschadiging

Neem bij het transport en de opslag het gewicht van het apparaat in acht.

LET OP

Ondeskundig transport

Beschadigingsgevaar

Bescherm de trekker van het hogedrukpistool tegen beschadiging.

- Apparaat in voertuigen transporteren: het apparaat volgens de geldende richtlijnen tegen het wegglijden en kantelen beveiligen.
- Apparaat over langere trajecten transporteren: het apparaat aan de duwbeugel achter u aan trekken.
- Apparaat over trappen transporteren: het apparaat trede per trede naar boven trekken. De glijplaten beschermen de behuizing tegen beschadiging.
- Apparaat dragen: het apparaat aan de grepen dragen.

Transporthouder voor oppervlaktereiniger

1. het aansluitstuk van de oppervlaktereiniger op de transporthouder aan de hogedrukreiniger steken.
2. De wartelmoer ca. 1 omwenteling vastschroeven.

Kraantransport

⚠ **GEVAAR**

Ondeskundig kraantransport

Verwondingsgevaar door vallend apparaat of vallende voorwerpen

Neem de plaatselijke voorschriften inzake ongevallenpreventie en de veiligheidsvoorschriften in acht.

Het apparaat mag alleen door personen met de kraan worden getransporteerd die over de bediening van de kraan zijn geïnstrueerd.

Controleer de takel voor elk kraantransport op beschadiging.

Controleer de greep voor elk kraantransport op beschadiging.

Til het apparaat alleen aan de greep op.

Gebruik geen aanslagkettingen.

Beveilig de hijsinrichting tegen het per ongeluk uithangen van de last.

Verwijder voor het kraantransport de straalbuis met de hogedrukpistool, de sproeiers, de oppervlaktereiniger en de andere losse voorwerpen.

Transporteer tijdens het hijsen geen voorwerpen op het apparaat.

Sta niet onder de last.

Let erop of zich in de gevarenzone van de kraan geen personen bevinden.

Laat het apparaat niet zonder toezicht aan de kraan hangen.

1. De hijsinrichting aan de greep van het apparaat bevestigen.

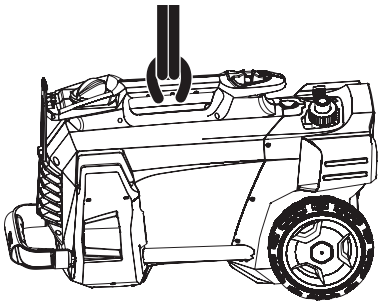

Opslag

⚠ **VOORZICHTIG**

Niet-naleving van het gewicht

Gevaar voor letsel en beschadiging

Neem bij het transport en de opslag het gewicht van het apparaat in acht.

Het apparaat alleen in binnenruimtes opslaan.

Apparaat opbergen

1. De straalbuis met de hogedrukpistool in de sproeierhouder plaatsen en in de straalbuishouder vastklikken.
2. Het netsnoer opwikkelen en over de kabelhouder hangen.
3. De stekker met de gemonteerde clip bevestigen.

Bij apparaten met slangtrommel:

4. De hogedrukslang op de slangtrommel wikkelen en de greep van de krukhendel omklappen.

Bij apparaten zonder slangtrommel:

5. De hogedrukslang bewaren:
   a de hogedrukslang opwikkelen.
   b De hogedrukslang over de slanghouder hangen.
   c De hogedrukslang met de rubberband beveiligen.
6. De ontgrendeling duwbeugel indrukken en duwbeugel inschuiven.

Vorstbescherming

LET OP

Vorst

Vernietiging van het apparaat door bevriezend water.

Verwijder al het water uit het apparaat.

Bewaar het apparaat op een vorstvrije plaats.

Als er geen vorstvrije opslag mogelijk is:

1. het water aflaten.
2. Een in de handel verkrijgbaar vorstbeschermingsmiddel door het apparaat pompen.

Instructie

Een in de handel verkrijgbaar vorstbeschermingsmiddel voor motorvoertuigen op glycolbasis gebruiken. De instructies van de fabrikant van het vorstbeschermingsmiddel in acht nemen.

3. Het apparaat maximaal 1 minuut laten lopen, tot de pomp en de leidingen leeg zijn.

Onderhoud

⚠ **GEVAAR**

Per ongeluk opstartend apparaat

Verwondingsgevaar, elektrische schok

Schakel het apparaat vóór alle werkzaamheden uit en trek het netsnoer uit.

Instructie

Afgewerkte olie mag alleen op de daardoor bestemde verzamelpunten worden afgevoerd. Geef afgewerkte olie daar af. Verontreinigen van het milieu met afgewerkte olie is strafbaar.

Veiligheidsinspectie/onderhoudscontract

Met uw dealer kunt u een regelmatige veiligheidsinspectie vastleggen of een onderhoudscontract afsluiten. Vraag hierover advies.

Onderhoudsintervallen

Voor elk gebruik

- Het netsnoer op schade controleren.
  Een beschadigde kabel onmiddellijk door de geautoriseerde klantenservice of een elektricien laten vervangen.
- De hogedrukslang op beschadiging controleren.
  Een beschadigde hogedrukslang onmiddellijk vervangen.
- Het apparaat op dichtheid controleren.
  3 druppels water per minuut zijn toegestaan. Bij grotere lekkage contact opnemen met de klantenservice.

Wekelijks

- De zeef in de wateraansluiting reinigen (zie hoofdstuk De zeef in de wateraansluiting reinigen).
- De filter aan de reinigingsmiddelzuigslang reinigen.

Om de 500 bedrijfsuren, minstens jaarlijks

- Het onderhoud van het apparaat door de klantenservice laten uitvoeren.

Onderhoudswerkzaamheden

De zeef in de wateraansluiting reinigen

1. De wartelmoer eraf schroeven.
2. De slangaansluiting eraf halen.
3. De zeef verwijderen.
4. De zeef aan de buitenkant reinigen en afspoelen.
5. De zeef insteken.

Instructie

De zeskant van de slangaansluiting voor de aansluiting in het apparaat uitlijnen.

6. De slangaansluiting aanbrengen en met de wartelmoer aantrekken.

Hulp bij storingen

⚠ **GEVAAR**

Per ongeluk opstartend apparaat, contact van stroomvoerende delen

Verwondingsgevaar, elektrische schok

Schakel vóór werkzaamheden aan het apparaat het apparaat uit.

Trek de netstekker eruit.

Laat alle controles en werkzaamheden aan elektrische delen door deskundig personeel uitvoeren.

Neem bij storingen die niet in dit hoofdstuk worden vermeld contact op met een bevoegde klantenservice.

Het apparaat kan niet gestart worden

1. Het netsnoer op schade controleren.
2. De netspanning controleren.
3. Als het apparaat oververhit is:
   a De apparaatschakelaar op "O/OFF" zetten.
   b Laat het apparaat minstens 15 minuten lang afkoelen.
   c De apparaatschakelaar op "I/ON" zetten.
4. Neem bij elektrisch defect contact op met de klantenservice.

Het apparaat bereikt niet de vereiste druk

1. De sproeier op hoge druk zetten.
2. Het apparaat ontluchten (zie hoofdstuk Apparaat ontluchten).
3. De zeef in de wateraansluiting reinigen (zie hoofdstuk De zeef in de wateraansluiting reinigen).
4. De watertoevoerhoeveelheid controleren (vereiste hoeveelheid zie hoofdstuk Technische gegevens).
5. De sproeier reinigen, evt. vervangen.
6. Neem indien nodig contact op met de klantenservice.

De pomp is ondicht.

Tot 3 druppels wateruitlaat per minuut zijn toegestaan.

- Bij grotere ondichtheid van het apparaat door de klantenservice laten controleren.

De pomp klopt

1. De watertoevoerleiding op dichtheid controleren.
2. De zuigleiding voor reinigingsmiddel op dichtheid controleren.
3. De aanzuighoeveelheid aan de reinigingsmiddelfilter op minimale hoeveelheid instellen.
4. Het apparaat ontluchten (zie hoofdstuk Apparaat ontluchten).
5. Neem indien nodig contact op met de klantenservice.

De toevoeging van reinigingsmiddel is te gering

1. De sproeier op "CHEM" zetten.
2. De aanzuighoeveelheid aan de reinigingsmiddelfilter verhogen.
3. De reinigingsmiddelzuigslang met filter controleren/reinigen.
4. Neem indien nodig contact op met de klantenservice.

Garantie

In elk land gelden de garantievoorwaarden die door onze verantwoordelijke verkoopmaatschappij zijn uitgegeven. Mogelijke storingen aan uw apparaat verhelpen we binnen de garantieperiode gratis, voor zover een materiaal- of fabricagefout de oorzaak is. Als u gebruik wilt maken van de garantie, neemt u met uw aankoopbon contact op met uw distributeur of de dichtstbijzijnde geautoriseerde klantenservice.
(adres zie achterzijde)

Technische gegevens

		HD 5/11 C	HD 5/12 C HD 5/ 12 CX	HD 5/12 C HD 5/ 12 CX	HD 5/12 C HD 5/ 12 CX	HD 5/12 C HD 5/ 12 CX	HD 5/12 C	HD 5/12 C
Landvariant								
Land		AU	EU	GB	CH	AU	KAP	SA
Elektrische aansluiting								
Spanning	V	240	230	230-240	230	240	220	220
Fase	~	1	1	1	1	1	1	1
Frequentie	Hz	50	50	50	50	50	60	60
Aansluitvermogen	kW	2,1	2,5	2,5	2,2	2,2	2,4	2,4
Beschermingsgraad		IPX5	IPX5	IPX5	IPX5	IPX5	IPX5	IPX5
Netbeveiliging (traag)	A	10	16	13	10	10	15	13
Verlengsnoer 30 m	mm^2	2,5	2,5	2,5	2,5	2,5	2,5	2,5
Wateraansluiting								
Toevoerdruk (max.)	MPa	1	1	1	1	1	1	1
Toevoertemperatuur (max.)	°C	60	60	60	60	60	60	60
Toevoerdebiet (min.)	l/min	12	12	12	12	12	12	12
Aanzuighoogte (max.)	m	0,5	0,5	0,5	0,5	0,5	0,5	0,5
Minimumlengte watertoevoerslang	m	7,5	7,5	7,5	7,5	7,5	7,5	7,5
Minimumdiameter watertoevoerslang	in	1/2	1/2	1/2	1/2	1/2	1/2	1/2
Zuigslang met filter bestelnummer		2.643-100.0	2.643-100.0	2.643-100.0	2.643-100.0	2.643-100.0	2.643-100.0	2.643-100.0
Gegevens capaciteit apparaat								
Sproeiergrootte van de standaard-sproeier		038	035	035	038	038	036	036
Bedrijfsdruk	MPa	11	12	12	11,5	11,5	12	12
Bedrijfsoverdruk (max.)	MPa	17,1	17,5	17,5	17,1	17,1	18	18
Opbrengst, water	l/min	8,3	8,3	8,3	8,3	8,3	8,3	8,3
Opbrengst, reinigingsmiddel	l/h	0-25	0-25	0-25	0-25	0-25	0-25	0-25
Reactiekracht van het hogedruk-pistool	N	21,3	21,3	21,3	21,3	21,3	21,3	21,3
Afmetingen en gewichten								
Typisch bedrijfsgewicht (CX)	kg	24,2 (-)	23,7 (26)	23,7 (26)	23,7 (26)	24,2 (26,4)	25,2 (-)	25,2 (-)
Lengte	mm	380	380	380	380	380	380	380
Breedte (CX)	mm	360 (-)	360 (370)	360 (370)	360 (370)	360 (370)	360 (-)	360 (-)
Hoogte	mm	930	930	930	930	930	930	930
Berekende waarden conform EN 60335-2-79								
Hand-arm-vibratiewaarde	m/s^2	3,6	3,6	3,6	3,6	3,6	4,2	4,2
Onzekerheid K	m/s^2	0,9	0,9	0,9	0,9	0,9	0,9	0,9
Geluidsdrukniveau L_{pA} (CX)	dB(A)	72 (-)	72 (75)	72 (75)	72 (75)	72 (75)	74 (-)	74 (-)
Onzekerheid K_{pA}	dB(A)	3	3	3	3	3	3	3
Geluidsvermogensniveau L_{WA} + onzekerheid K_{WA} (CX)	dB(A)	88 (-)	88 (92)	88 (92)	88 (92)	88 (92)	90 (-)	90 (-)

		HD 5/13 C HD 5/ 13 CX	HD 5/15 C HD 5/ 15 CX	HD 5/17 C HD 5/ 17 CX	HD 5/17 C HD 5/ 17 CX	HD 6/13 C HD 6/ 13 CX	HD 6/13 C	HD 6/13 C HD 6/ 13 CX
Landvariant								
Land		EU	EU	EU	KAP	EU	AR	GB
Elektrische aansluiting								
Spanning	V	230	230	230	220	230	220	230-240
Fase	~	1	1	1	1	1	1	1
Frequentie	Hz	50	50	50	60	50	50	50

		HD 5/13 C HD 5/ 13 CX	HD 5/15 C HD 5/ 15 CX	HD 5/17 C HD 5/ 17 CX	HD 5/17 C HD 5/ 17 CX	HD 6/13 C HD 6/ 13 CX	HD 6/13 C	HD 6/13 C HD 6/ 13 CX
Aansluitvermogen	kW	2,6	2,8	3,0	3,0	2,9	2,9	2,9
Beschermingsgraad		IPX5	IPX5	IPX5	IPX5	IPX5	IPX5	IPX5
Netbeveiliging (traag)	A	16	16	16	15	16	16	13
Verlengsnoer 30 m	mm^2	2,5	2,5	2,5	2,5	2,5	2,5	2,5
Wateraansluiting								
Toevoerdruk (max.)	MPa	1	1	1	1	1	1	1
Toevoertemperatuur (max.)	°C	60	60	60	60	60	60	60
Toevoerdebiet (min.)	l/min	12	12	12	12	13	13	13
Aanzuighoogte (max.)	m	0,5	0,5	0,5	0,5	0,5	0,5	0,5
Minimumlengte watertoevoerslang	m	7,5	7,5	7,5	7,5	7,5	7,5	7,5
Minimumdiameter watertoevoerslang	in	1/2	1/2	1/2	1/2	1/2	1/2	1/2
Zuigslang met filter bestelnummer		2.643-100.0	2.643-100.0	2.643-100.0	2.643-100.0	2.643-100.0	2.643-100.0	2.643-100.0
Gegevens capaciteit apparaat								
Sproeiergrootte van de standaard-sproeier		034	032	027	030	038	038	038
Bedrijfsdruk	MPa	13	15	17	16,5	13	13	13
Bedrijfsoverdruk (max.)	MPa	17,5	20	20	20	19	19	19
Opbrengst, water	l/min	8,3	8,3	8,1	8,0	9,8	9,8	9,8
Opbrengst, reinigingsmiddel	l/h	0-25	0-25	0-25	0-25	0-25	0-25	0-25
Reactiekracht van het hogedruk-pistool	N	22,2	23,8	25,4	25,4	26,6	26,6	26,6
Afmetingen en gewichten								
Typisch bedrijfsgewicht (CX)	kg	23,7 (26)	25,2 (27,5)	25,2 (27,5)	25,2 (27,5)	25,2 (27,5)	25,2 (-)	25,2 (27,5)
Lengte	mm	380	380	380	380	380	380	380
Breedte (CX)	mm	360 (370)	360 (370)	360 (370)	360 (370)	360 (370)	360 (-)	360 (370)
Hoogte	mm	930	930	930	930	930	930	930
Berekende waarden conform EN 60335-2-79								
Hand-arm-vibratiewaarde	m/s^2	3,6	2,4	2,4	2,4	4,1	4,1	4,1
Onzekerheid K	m/s^2	0,9	0,7	0,7	0,7	0,9	0,9	0,9
Geluidsdrukniveau L_{pA} (CX)	dB(A)	72 (75)	72 (74)	72 (75)	75 (75)	72 (75)	72 (-)	72 (75)
Onzekerheid K_{pA}	dB(A)	3	3	3	3	3	3	3
Geluidsvermogensniveau L_{WA} + onzekerheid K_{WA} (CX)	dB(A)	88 (92)	88 (90)	88 (92)	91 (91)	88 (92)	88 (-)	88 (92)

		HD 6/13 C	HD 6/13 C
Landvariant			
Land		KAP	SA
Elektrische aansluiting			
Spanning	V	220	220
Fase	~	1	1
Frequentie	Hz	60	60
Aansluitvermogen	kW	2,9	2,8
Beschermingsgraad		IPX5	IPX5
Netbeveiliging (traag)	A	15	13
Verlengsnoer 30 m	mm^2	2,5	2,5
Wateraansluiting			
Toevoerdruk (max.)	MPa	1	1
Toevoertemperatuur (max.)	°C	60	60
Toevoerdebiet (min.)	l/min	13	13

		HD 6/13 C	HD 6/13 C
Aanzuighoogte (max.)	m	0,5	0,5
Minimumlengte watertoevoerslang	m	7,5	7,5
Minimumdiameter watertoevoerslang	in	1/2	1/2
Zuigslang met filter bestelnummer		2.643-100.0	2.643-100.0
Gegevens capaciteit apparaat			
Sproeiergrootte van de standaard-sproeier		042	043
Bedrijfsdruk	MPa	13	12,5
Bedrijfsoverdruk (max.)	MPa	18	18
Opbrengst, water	l/min	10,0	10,0
Opbrengst, reinigingsmiddel	l/h	0-25	0-25
Reactiekracht van het hogedruk-pistool	N	26,6	26,6
Afmetingen en gewichten			
Typisch bedrijfsgewicht (CX)	kg	25,2 (-)	25,2 (-)
Lengte	mm	380	380
Breedte (CX)	mm	360 (-)	360 (-)
Hoogte	mm	930	930
Berekende waarden conform EN 60335-2-79			
Hand-arm-vibratiewaarde	m/s^2	3,7	3,7
Onzekerheid K	m/s^2	0,9	0,9
Geluidsdrukniveau L_{pA} (CX)	dB(A)	73 (-)	73 (-)
Onzekerheid K_{pA}	dB(A)	3	3
Geluidsvermogensniveau L_{WA} + onzekerheid K_{WA} (CX)	dB(A)	89 (-)	89 (-)

Technische wijzigingen voorbehouden.

EU-conformiteitsverklaring

Hiermee verklaren wij dat de hierna vermelde machine op basis door het ontwerp en de constructie en door de door ons op de markt gebrachte uitvoering voldoet aan de relevante veiligheids- en gezondheidsvereisten van de EU-richtlijnen. Bij een niet door ons goedgekeurde wijziging van de machine verliest deze verklaring zijn geldigheid.
Product: Hogedrukreiniger
Type: 1.520-xxx

Relevante EU-richtlijnen
2006/42/EG (+2009/127/EG)
2014/30/EU
2000/14/EG

Toegepaste geharmoniseerde normen
EN 60335-1
EN 60335-2-79
EN 55014-1: 2006+A1: 2009+A2: 2011
EN 55014-2: 2015
EN 62233: 2008
EN 61000-3-2: 2014
EN 61000-3-3: 2008
HD 5/12 C, HD 5/12 CX, HD 5/13 C, HD 5/13 CX
EN 61000-3-11: 2000
HD 5/15 C, HD 5/15 CX, HD 5/17 C, HD 5/17 CX, HD 6/13 C, HD 6/13 CX

Toegepaste conformiteitswaarderingsprocedure
2000/14/EG: Bijlage V

Geluidsvermogensniveau dB(A)
HD 5/12 C, HD 5/13 C, HD 5/15 C, HD 5/17 C, HD 6/13 C
Gemeten: 86
Gegarandeerd: 88
HD 5/12 CX, HD 5/13 CX, HD 5/17 CX, HD 6/13 CX
Gemeten: 89
Gegarandeerd: 92
HD 5/15 CX
Gemeten: 87
Gegarandeerd: 90
De ondergetekenden handelen in opdracht en met volmacht van de directie.

H. Jenner
Chairman of the Board of Management

S. Reiser
Director Regulatory Affairs & Certification

Gevolmachtigde voor de documentatie: S. Reiser
Alfred Kärcher SE & Co. KG
Alfred-Kärcher-Str. 28 - 40
71364 Winnenden (Germany)
Tel.: +49 7195 14-0
Fax: +49 7195 14-2212
Winnenden, 2019/05/01

Índice de contenidos

Avisos generales 46
Uso previsto 46
Protección del medioambiente 46
Accesorios y recambios 46
Alcance de suministro 46
Instrucciones de seguridad 46
Descripción del equipo 47
Montaje 47
Conexión eléctrica 47
Conexión de agua 47
Manejo 48
Transporte 49
Almacenamiento 49
Conservación y mantenimiento 50
Ayuda en caso de avería 50
Garantía 50
Datos técnicos 51
Declaración de conformidad UE 53

Avisos generales



Antes de poner en marcha por primera vez el equipo, lea este manual de instrucciones y las instrucciones de seguridad adjuntas. Actúe conforme a estos documentos. Conserve estos dos manuales para su uso posterior o para propietarios ulteriores.

Uso previsto

Utilice esta limpiadora de alta presión exclusivamente para las siguientes tareas:

- Limpieza con el chorro de baja presión y detergente (p. ej., de máquinas, vehículos, edificios, herramientas)
- Limpieza con el chorro de alta presión sin detergente (p. ej., de fachadas, terrazas, equipos para el jardín)

Para la suciedad incrustada, recomendamos una boquilla para rotores como accesorio especial.
La variante "Plus" incluye una boquilla para rotores en el alcance del suministro.

Valores límite para la alimentación de agua

CUIDADO
Agua sucia
Desgaste prematuro o incrustaciones en el equipo
Alimente el equipo solo con agua limpia o reciclada que no supere los valores límite.
Para la alimentación de agua, respete los siguientes valores límite:

- Valor de pH: 6.5-9.5
- Conductividad eléctrica: conductividad del agua limpia + 1200 µS/cm, conductividad máxima 2000 µS/cm
- Sólidos sedimentables (volumen de muestra 1 l, tiempo de sedimentación 30 minutos): < 0,5 mg/l
- Sustancias filtrables: < 50 mg/l, ninguna sustancia abrasiva
- Hidrógenos carburados: < 20 mg/l
- Cloruro: < 300 mg/l
- Sulfato: < 240 mg/l
- Calcio: < 200 mg/l
- Dureza total: < 28 °dH, < 50° TH, < 500 ppm (mg $CaCO_3$/l)
- Hierro: < 0,5 mg/l
- Manganeso: < 0,05 mg/l
- Cobre: < 2 mg/l
- Cloro activo: < 0,3 mg/l
- Libre de malos olores

Protección del medioambiente



Los materiales del embalaje son reciclables. Elimine los embalajes de forma respetuosa con el medioambiente.



Los equipos eléctricos y electrónicos contienen materiales reciclables y, a menudo, componentes, como baterías, acumuladores o aceite, que suponen un riesgo potencial para la salud de las personas o el medioambiente en caso de manipularse o eliminarse de forma inadecuada. Sin embargo, dichos componentes son necesarios para un servicio adecuado del equipo. Los equipos identificados con este símbolo no pueden eliminarse con la basura doméstica.

Avisos sobre sustancias contenidas (REACH)
Encontrará información actual sobre las sustancias contenidas en: *www.kaercher.com/REACH*

Accesorios y recambios

Utilice únicamente accesorios y recambios originales, estos garantizan un servicio seguro y fiable del equipo. Encontrará información sobre los accesorios y recambios en *www.kaercher.com*.

Alcance de suministro

Compruebe la integridad del alcance de suministro durante el desembalaje. Póngase en contacto con su distribuidor si faltan accesorios o en caso de daños de transporte.

Instrucciones de seguridad

- Antes de la puesta en funcionamiento del equipo, es imprescindible leer las instrucciones de seguridad 5.951-949.0.
- Tenga en cuenta las normativas nacionales sobre máquinas con chorro de líquido.
- Tenga en cuenta las normativas nacionales en materia de prevención de accidentes. Las máquinas con chorro de líquido deben revisarse regularmente. El resultado de las revisiones debe documentarse por escrito.
- No realizar ningún cambio en el equipo o los accesorios.

Símbolos del equipo



El equipo no debe conectarse directamente a la red pública de agua potable.



No dirigir el chorro de alta presión hacia personas, animales, equipamiento eléctrico activo ni al propio equipo. Proteger el equipo de las heladas.

Dispositivos de seguridad

⚠ **PRECAUCIÓN**
Dispositivo de seguridad faltantes o modificados
Los dispositivos de seguridad velan por su seguridad. Nunca modifique ni manipule los dispositivos de seguridad.
Los dispositivos de seguridad vienen configurados y precintados de fábrica. Los ajustes debe realizarlos únicamente el servicio de posventa.

Interruptor de presión

Al soltar la palanca del gatillo de la pistola de alta presión, el interruptor de presión desconecta la bomba de alta presión y el chorro de alta presión se detiene.
Si se activa la palanca del gatillo, la bomba vuelve a conectarse.

Descripción del equipo

Sinopsis de equipos

Véase la página de gráficos

(1) Tapacubos
(2) Portaboquillas
(3) Patín de deslizamiento
(4) Placa de características
(5) Soporte de boquilla para boquilla triple
(6) Soporte de transporte para limpiador de superficies
(7) Desbloqueo de asa de empuje
(8) Asa de empuje, inferior (recogida)
(9) Asa de empuje, superior (extendida)
(10) Boquilla de alta presión
(11) Marca de la boquilla de alta presión
(12) Tubo pulverizador EASY!Lock
(13) Pistola de alta presión EASY!Force
(14) Trinquete de seguridad
(15) Palanca del gatillo
(16) Palanca de fijación
(17) Manguera de alta presión EASY!Lock
(18) Soporte de mangueras
(19) Portacables
(20) Soporte de tubos pulverizadores sin sujeción
(21) Cinta elástica (no en equipos con enrollador de mangueras)
(22) Soporte de boquilla para rotores (boquilla para rotores solo con la variante "Plus" en el alcance del suministro)
(23) Soporte de tubos pulverizadores con sujeción para el transporte
(24) Interruptor del equipo
(25) Empuñadura
(26) Conexión de alta presión EASY!Lock
(27) Empuñadura
(28) Conexión de agua
(29) Manguera de aspiración de detergente con filtro y dosificación del detergente
(30) Tamiz
(31) Racor para mangueras
(32) Tuerca racor
(33) Manivela
(34) Enrollador de mangueras

Código de colores

- Los elementos de control de la limpieza se muestran en amarillo.
- Los elementos de control del mantenimiento se muestran en gris claro.

Montaje

Fijación del tapacubos

- Fijar el tapacubos.

Montaje de los accesorios

Nota

El sistema EASY!Lock une componentes mediante una conexión rápida que se realiza con una sola vuelta, de forma rápida y segura.

1. Colocar la boquilla de alta presión con la marca hacia arriba en el tubo pulverizador.
2. Apretar con la mano la boquilla de alta presión (EASY!Lock).
3. Conectar el tubo pulverizador con la pistola de alta presión y apretar a mano (EASY!Lock).

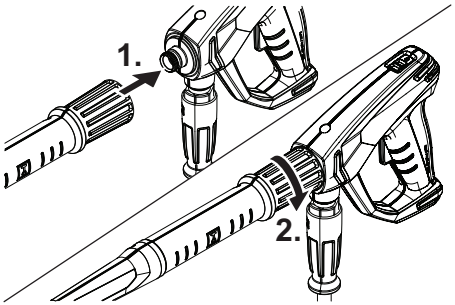

4. Soltar el desbloqueo del asa de empuje.
5. Girar el asa de empuje hacia fuera hasta llegar a la posición final.

En equipos sin enrollador de mangueras:

6. Conectar la manguera de alta presión a la pistola de alta presión y la conexión de alta presión del equipo y apretar a mano (EASY!Lock).

En equipos con enrollador de mangueras:

7. Tender la manguera de alta presión estirada sobre el suelo.
8. Introducir y encajar la manivela en el eje del enrollador de mangueras.
9. Girar la manivela en el sentido de las agujas del reloj y enrollar la manguera de alta presión en el enrollador de mangueras de manera uniforme.
10. Conectar la manguera de alta presión a la pistola de alta presión y apretar a mano (EASY!Lock).

Conexión eléctrica

⚠ **PELIGRO**

Separación de la red defectuosa

Peligro de lesiones por descarga eléctrica

Conecte el equipo a la red eléctrica con un conector. No se permite realizar una conexión a la corriente eléctrica que no pueda separarse. El conector sirve para la separación de la red.

1. Desenrollar el cable de red y colocar en el suelo.
2. Conectar el conector de red a un enchufe.

Conexión de agua

Conexión a un conducto de agua

⚠ **ADVERTENCIA**

Flujo de retorno de agua sucia a la red de agua potable

Riesgos para la salud

Tenga en cuenta las instrucciones de su empresa de suministro de agua.

De acuerdo con las normativas vigentes, está prohibido utilizar el equipo sin un separador de sistema en la red de agua potable. Utilice un separador de sistema de KÄRCHER o, de forma alternativa, un separador de sistema conforme a EN 12729 tipo BA. El agua que fluye por el separador de sistema no se considera agua potable. Conectar el separador del sistema siempre a la alimentación de agua, nunca directamente a la conexión de agua del equipo.

1. Comprobar la presión de entrada, la temperatura de entrada y el volumen de entrada de la alimentación de agua (véase el apartado Datos técnicos).
2. Conectar el separador de sistema y la conexión de agua del equipo con una manguera de entrada de agua (para consultar los requisitos de la manguera de entrada de agua, véase el apartado Datos técnicos).
3. Abrir la entrada de agua.

Aspiración del agua del recipiente

1. Enroscar la manguera de aspiración con el filtro en la conexión de agua (para consultar la referencia de pedido, véase el apartado Datos técnicos).
2. Purgar el equipo (véase el apartado Purga del equipo).

Purga del equipo

1. Desenroscar la boquilla de alta presión del tubo pulverizador.
2. Dejar el equipo en marcha hasta que el agua salga sin burbujas.
3. Si se producen problemas durante la purga, dejar el equipo 10 segundos en marcha y luego desconectar. Repetir varias veces el proceso.
4. Desconectar el equipo.
5. Enroscar la boquilla de alta presión en el tubo pulverizador.

Manejo

⚠ **PELIGRO**

Chorro de agua de alta presión

Peligro de lesiones

Nunca fije la palanca del gatillo ni la palanca de fijación en posición de accionamiento.

No utilice la pistola de alta presión si la palanca de fijación está dañada.

Desplace el trinquete de seguridad de la pistola de alta presión hacia delante antes de cualquier trabajo en el equipo.

Sujete la pistola de alta presión y el tubo pulverizador con ambas manos.

⚠ **ADVERTENCIA**

Equipo y accesorios defectuosos, fuentes de alimentación y conexiones defectuosas

Peligro de lesiones

El equipo solo puede funcionar en perfecto estado.

Apertura/cierre de la pistola de alta presión

1. Accionar la palanca de fijación y la palanca del gatillo. La pistola de alta presión se abre.
2. Soltar la palanca de fijación y la palanca del gatillo. La pistola de alta presión se cierra.

Funcionamiento con alta presión

El equipo puede funcionar en horizontal o en vertical.

Nota

El equipo cuenta con un interruptor de presión. El motor solo funciona cuando la pistola de alta presión está abierta.

1. En equipos con enrollador de mangueras: Desenrollar completamente la manguera de alta presión del enrollador de mangueras.
2. Colocar el interruptor del equipo en posición "I/ON".
3. Desplazar hacia atrás el trinquete de seguridad de la pistola de alta presión.
   La pistola de alta presión está sin seguro.
4. Abrir la pistola de alta presión.

Selección del tipo de chorro

1. Cerrar la pistola de alta presión.
2. Girar la carcasa de la boquilla hasta que el símbolo deseado coincida con la marca.

	Chorro redondo de alta presión (0°) para suciedad incrustada
	Chorro plano de baja presión (CHEM) para el funcionamiento con detergente o la limpieza con presión reducida
	Chorro plano de alta presión (25°) para áreas sucias muy amplias

Funcionamiento con detergente

⚠ **PELIGRO**

Alta presión restante en el equipo

Peligro de lesiones

Desconecte el equipo antes de cambiar las boquillas.

Accione la pistola de alta presión hasta que el equipo no tenga presión.

⚠ **ADVERTENCIA**

Uso erróneo de los detergentes

Riesgos para la salud

Tenga en cuenta las instrucciones de seguridad relativas al detergente.

CUIDADO

Detergentes inadecuados

Daño del equipo y de los objetos que se limpian

Utilizar únicamente detergentes autorizados por KÄRCHER.

Prestar atención a las recomendaciones de dosificación e indicaciones del detergente.

Utilizar los detergentes con moderación para no perjudicar el medio ambiente.

Nota

Los detergentes KÄRCHER garantizan un funcionamiento sin averías. Solicite el asesoramiento oportuno o pida nuestro catálogo o nuestra hoja informativa sobre detergentes.

1. Extraer la manguera de aspiración de detergente.
2. Ajustar el volumen aspirado de la solución de detergente en el filtro de detergente.
3. Colgar la manguera de aspiración de detergente en un recipiente con detergente.
4. Colocar la boquilla en la posición "CHEM".
5. Poner la limpiadora de alta presión en funcionamiento.

Métodos de limpieza recomendados

1. Pulverizar poco detergente sobre la superficie seca y dejar que actúe (no secar).
2. Lavar la suciedad desprendida con el chorro de alta presión.

Tras el funcionamiento con detergente

1. Ajustar el volumen aspirado del filtro de detergente en el valor máximo.
2. Sumergir el filtro en agua limpia.
3. Arrancar el equipo y limpiar un minuto con agua limpia.

Interrupción del servicio

1. Cerrar la pistola de alta presión.
   El equipo se desconecta.
2. Empujar el trinquete de seguridad hacia delante.
   La pistola de alta presión está asegurada.

Continuación del servicio

1. Empujar el trinquete de seguridad hacia atrás.
   La pistola de alta presión está sin seguro.
2. Abrir la pistola de alta presión.
   El equipo se conecta.

Finalización del servicio

1. Cerrar la entrada de agua.
2. Abrir la pistola de alta presión.
3. Colocar el interruptor del equipo en "I/ON" y dejar que el equipo opere 5-10 segundos.
4. Cerrar la pistola de alta presión.
5. Colocar el interruptor del equipo en posición "0/ OFF".
6. Extraer el conector de red del enchufe con las manos secas.
7. Retirar la entrada de agua.
8. Abrir la pistola de alta presión hasta que el equipo no tenga presión.
9. Empujar el trinquete de seguridad hacia delante.
   La pistola de alta presión está asegurada.

Transporte

⚠ **PRECAUCIÓN**
Incumplimiento del peso
Peligro de daños y lesiones
Tenga en cuenta el peso del equipo para su transporte y almacenamiento.
CUIDADO
Transporte indebido
Peligro de daños
Evitar daños en la palanca del gatillo de la pistola de alta presión.

- Transporte del equipo en vehículos: asegurar el equipo conforme a las directrices vigentes para evitar que resbale y vuelque.
- Transporte del equipo en recorridos largos: empujar el equipo utilizando el asa de empuje.
- Transporte del equipo por escaleras: levantar el equipo escalón a escalón. Los patines de deslizamiento protegen la carcasa de los daños.
- Utilización del equipo: utilizar el equipo agarrándolo por la empuñadura.

Soporte de transporte para limpiador de superficies

1. Conectar el empalme de conexión del limpiador de superficies al soporte de transporte en la limpiadora de alta presión.
2. Enroscar aproximadamente una vuelta la tuerca racor.

Transporte en grúa

⚠ **PELIGRO**
Transporte en grúa indebido
Peligro de lesiones debido a equipos u objetos que caen
Tenga en cuenta las normativas locales para la prevención de accidentes y las instrucciones de seguridad.
Solo deben transportar el equipo con la grúa aquellas personas que estén formadas en el manejo de la grúa.
Antes de cada transporte en grúa, asegúrese de que el aparato de elevación no esté dañado.
Antes de cada transporte en grúa, asegúrese de que la empuñadura no esté dañada.
Eleve el equipo solo por la empuñadura.
No use eslingas de cadena.
Asegure el dispositivo de elevación para evitar que la carga se desenganche de forma involuntaria.
Antes del transporte en grúa, retire el tubo pulverizador con la pistola de alta presión, las boquillas, el limpiador de superficies y demás objetos sueltos.
Durante el proceso de elevación, no transporte ningún objeto sobre el equipo.
No permanezca bajo la carga.
Asegúrese de que no haya nadie cerca de la zona de peligro de la grúa.
No deje de supervisar el equipo mientras esté colgado de la grúa.

1. Fijar el dispositivo de elevación en la empuñadura del equipo.

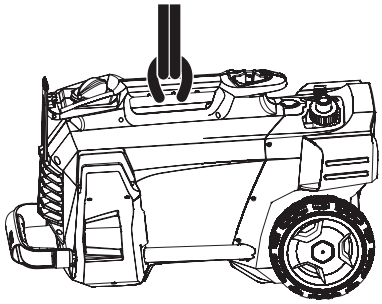

Almacenamiento

⚠ **PRECAUCIÓN**
Incumplimiento del peso
Peligro de daños y lesiones
Tenga en cuenta el peso del equipo para su transporte y almacenamiento.
Almacenar el equipo solamente en interiores.

Almacenaje del equipo

1. Colocar el tubo pulverizador con la pistola de alta presión en el portaboquillas y encajar en el soporte de tubos pulverizadores.
2. Enrollar el cable de red y colgar en el portacables.
3. Fijar el conector con el clip montado en él.

En equipos con enrollador de mangueras:

4. Enrollar la manguera de alta presión en el enrollador de mangueras y plegar la empuñadura de la manivela.

En equipos sin enrollador de mangueras:

5. Almacenar la manguera de alta presión:
   a Enrollar la manguera de alta presión.
   b Colgar la manguera de alta presión sobre el soporte de mangueras.
   c Asegurar la manguera de alta presión con la cinta elástica.
6. Presionar el desbloqueo del asa de empuje e insertarla.

Protección antiheladas

CUIDADO
Helada
Destrucción del equipo debido a agua congelada
Vacíe todo el agua del equipo.
Conserve el equipo en un lugar sin heladas.
Si no es posible un almacenamiento sin heladas:

1. Purgar el agua.
2. Bombear un anticongelante convencional a través del equipo.

Nota

Utilizar un anticongelante convencional para vehículos basado en glicol. Tener en cuenta las instrucciones de manipulación del fabricante del anticongelante.

3. Dejar operar el equipo durante 1 minuto como máximo, hasta que la bomba y las tuberías estén vacías.

Conservación y mantenimiento

⚠ **PELIGRO**

Equipo que arranca involuntariamente

Riesgo de lesiones, choque eléctrico

Apagar el equipo y desenchufar el conector de red antes de realizar cualquier trabajo.

Nota

El aceite usado solo se puede eliminar en el punto de recogida previsto para tal fin. Entregue el aceite usado producido en dicho lugar. Contaminar el medio ambiente con aceite usado es punible.

Inspección de seguridad/contrato de mantenimiento

Puede acordar con su distribuidor una inspección de seguridad periódica o firmar un contrato de mantenimiento. Obtenga asesoramiento.

Intervalos de mantenimiento

Antes de cualquier servicio

- Comprobar la presencia de daños en el cable de red. Sustituir inmediatamente los cables dañados a través del servicio de posventa autorizado o de un electricista.
- Comprobar la presencia de daños en la manguera de alta presión.
  Sustituir inmediatamente las mangueras de alta presión dañadas.
- Comprobar la estanqueidad del equipo.
  El máximo admisible son 3 gotas de agua por minuto. Consultar al servicio de posventa en caso de una fuga de mayor envergadura.

Semanalmente

- Limpiar el tamiz de la conexión de agua (véase el apartado Limpieza del tamiz de la conexión de agua).
- Limpiar el filtro de la manguera de aspiración de detergente.

Cada 500 horas de servicio, como mínimo una vez al año

- Solicitar al servicio de posventa que efectúe el mantenimiento del equipo.

Trabajos de mantenimiento

Limpieza del tamiz de la conexión de agua

1. Desenroscar la tuerca racor.
2. Extraer el racor para mangueras.
3. Quitar el tamiz.
4. Limpiar y enjuagar la parte exterior del tamiz.
5. Insertar el tamiz.

Nota

Alinear el hexágono del racor para mangueras con la conexión del equipo.

6. Colocar el racor para mangueras y fijarlo con la tuerca racor.

Ayuda en caso de avería

⚠ **PELIGRO**

Equipo de arranca involuntariamente, contacto con piezas que conducen corriente

Riesgo de lesiones, descarga eléctrica

Apagar el equipo antes de realizar cualquier trabajo en el mismo.

Desenchufe el conector de red.

Todas las pruebas y trabajos en las piezas eléctricas deben ser realizados por personal especializado.

En caso de averías que no se mencionen en este capítulo, consulte a un servicio de posventa autorizado.

El equipo no se puede encender

1. Comprobar si el cable de red está dañado.
2. Comprobar la tensión de red.
3. Si el equipo se ha sobrecalentado:
   a Colocar el interruptor del equipo en posición "0/OFF".
   b Dejar que el equipo se enfríe durante, al menos, 15 minutos.
   c Colocar el interruptor del equipo en posición "I/ON".
4. Consultar al servicio de posventa si existen defectos eléctricos.

El equipo no genera presión

1. Ajustar la boquilla a alta presión.
2. Purgar el equipo (véase el apartado Purga del equipo).
3. Limpiar el tamiz de la conexión de agua (véase el apartado Limpieza del tamiz de la conexión de agua).
4. Comprobar el volumen de entrada de agua (para consultar el volumen necesario, véase el apartado Datos técnicos).
5. Limpiar la boquilla y sustituirla si es necesario.
6. Consultar al servicio de posventa en caso necesario.

La bomba no es estanca.

Está permitido perder hasta 3 gotas de agua por minuto.

- En caso de una fuga de mayor envergadura, dejar que el servicio posventa revise el equipo.

Hay sacudidas en la bomba

1. Comprobar la estanqueidad del conducto de agua.
2. Comprobar la estanqueidad de la potencia de aspiración del detergente.
3. Ajustar el volumen aspirado del filtro de detergente en el valor mínimo.
4. Purgar el equipo (véase el apartado Purga del equipo).
5. Consultar al servicio de posventa en caso necesario.

La adición de detergente es insuficiente

1. Ajustar la boquilla a "CHEM".
2. Aumentar el volumen aspirado de la solución de detergente en el filtro de detergente.
3. Revisar/limpiar la manguera de aspiración de detergente con filtro.
4. Consultar al servicio de posventa en caso necesario.

Garantía

En cada país se aplican las condiciones de garantía indicadas por nuestra compañía distribuidora autorizada. Subsanamos cualquier fallo en su equipo de forma gratuita dentro del plazo de garantía siempre que la causa se deba a un fallo de fabricación o material. En caso de garantía, póngase en contacto con su distribuidor o con el servicio de postventa autorizado más próximo presentando la factura de compra.
(Dirección en el reverso)

Datos técnicos

		HD 5/11 C	HD 5/12 C HD 5/ 12 CX	HD 5/12 C HD 5/ 12 CX	HD 5/12 C HD 5/ 12 CX	HD 5/12 C HD 5/ 12 CX	HD 5/12 C	HD 5/12 C
Variante de país								
País		AU	EU	GB	CH	AU	KAP	SA
Conexión eléctrica								
Tensión	V	240	230	230-240	230	240	220	220
Fase	~	1	1	1	1	1	1	1
Frecuencia	Hz	50	50	50	50	50	60	60
Potencia conectada	kW	2,1	2,5	2,5	2,2	2,2	2,4	2,4
Tipo de protección		IPX5	IPX5	IPX5	IPX5	IPX5	IPX5	IPX5
Fusible de red (lento)	A	10	16	13	10	10	15	13
Cable de prolongación 30 m	mm^2	2,5	2,5	2,5	2,5	2,5	2,5	2,5
Conexión de agua								
Presión de entrada (máx.)	MPa	1	1	1	1	1	1	1
Temperatura de entrada (máx.)	°C	60	60	60	60	60	60	60
Volumen de entrada (mín.)	l/min	12	12	12	12	12	12	12
Altura de aspiración (máx.)	m	0,5	0,5	0,5	0,5	0,5	0,5	0,5
Longitud mínima de la manguera de entrada de agua	m	7,5	7,5	7,5	7,5	7,5	7,5	7,5
Diámetro mínimo de la manguera de entrada de agua	in	1/2	1/2	1/2	1/2	1/2	1/2	1/2
Referencia de pedido de la manguera de aspiración con filtro		2.643-100.0	2.643-100.0	2.643-100.0	2.643-100.0	2.643-100.0	2.643-100.0	2.643-100.0
Datos de potencia del equipo								
Tamaño de la boquilla estándar		038	035	035	038	038	036	036
Presión de servicio	MPa	11	12	12	11,5	11,5	12	12
Sobrepresión de servicio (máx.)	MPa	17,1	17,5	17,5	17,1	17,1	18	18
Volumen transportado, agua	l/min	8,3	8,3	8,3	8,3	8,3	8,3	8,3
Volumen transportado, detergente	l/h	0-25	0-25	0-25	0-25	0-25	0-25	0-25
Fuerza de retroceso de la pistola de alta presión	N	21,3	21,3	21,3	21,3	21,3	21,3	21,3
Peso y dimensiones								
Peso de servicio típico (CX)	kg	24,2 (-)	23,7 (26)	23,7 (26)	23,7 (26)	24,2 (26,4)	25,2 (-)	25,2 (-)
Longitud	mm	380	380	380	380	380	380	380
Anchura (CX)	mm	360 (-)	360 (370)	360 (370)	360 (370)	360 (370)	360 (-)	360 (-)
Altura	mm	930	930	930	930	930	930	930
Valores calculados conforme a EN 60335-2-79								
Nivel de vibraciones mano-brazo	m/s^2	3,6	3,6	3,6	3,6	3,6	4,2	4,2
Inseguridad K	m/s^2	0,9	0,9	0,9	0,9	0,9	0,9	0,9
Nivel de presión acústica L_{pA} (CX)	dB(A)	72 (-)	72 (75)	72 (75)	72 (75)	72 (75)	74 (-)	74 (-)
Inseguridad K_{pA}	dB(A)	3	3	3	3	3	3	3
Intensidad acústica L_{WA} + Inseguridad K_{WA} (CX)	dB(A)	88 (-)	88 (92)	88 (92)	88 (92)	88 (92)	90 (-)	90 (-)

		HD 5/13 C HD 5/ 13 CX	HD 5/15 C HD 5/ 15 CX	HD 5/17 C HD 5/ 17 CX	HD 5/17 C HD 5/ 17 CX	HD 6/13 C HD 6/ 13 CX	HD 6/13 C	HD 6/13 C HD 6/ 13 CX
Variante de país								
País		EU	EU	EU	KAP	EU	AR	GB
Conexión eléctrica								
Tensión	V	230	230	230	220	230	220	230-240
Fase	~	1	1	1	1	1	1	1

		HD 5/13 C HD 5/ 13 CX	HD 5/15 C HD 5/ 15 CX	HD 5/17 C HD 5/ 17 CX	HD 5/17 C HD 5/ 17 CX	HD 6/13 C HD 6/ 13 CX	HD 6/13 C	HD 6/13 C HD 6/ 13 CX
Frecuencia	Hz	50	50	50	60	50	50	50
Potencia conectada	kW	2,6	2,8	3,0	3,0	2,9	2,9	2,9
Tipo de protección		IPX5	IPX5	IPX5	IPX5	IPX5	IPX5	IPX5
Fusible de red (lento)	A	16	16	16	15	16	16	13
Cable de prolongación 30 m	mm^2	2,5	2,5	2,5	2,5	2,5	2,5	2,5
Conexión de agua								
Presión de entrada (máx.)	MPa	1	1	1	1	1	1	1
Temperatura de entrada (máx.)	°C	60	60	60	60	60	60	60
Volumen de entrada (mín.)	l/min	12	12	12	12	13	13	13
Altura de aspiración (máx.)	m	0,5	0,5	0,5	0,5	0,5	0,5	0,5
Longitud mínima de la manguera de entrada de agua	m	7,5	7,5	7,5	7,5	7,5	7,5	7,5
Diámetro mínimo de la manguera de entrada de agua	in	1/2	1/2	1/2	1/2	1/2	1/2	1/2
Referencia de pedido de la manguera de aspiración con filtro		2.643-100.0	2.643-100.0	2.643-100.0	2.643-100.0	2.643-100.0	2.643-100.0	2.643-100.0
Datos de potencia del equipo								
Tamaño de la boquilla estándar		034	032	027	030	038	038	038
Presión de servicio	MPa	13	15	17	16,5	13	13	13
Sobrepresión de servicio (máx.)	MPa	17,5	20	20	20	19	19	19
Volumen transportado, agua	l/min	8,3	8,3	8,1	8,0	9,8	9,8	9,8
Volumen transportado, detergente	l/h	0-25	0-25	0-25	0-25	0-25	0-25	0-25
Fuerza de retroceso de la pistola de alta presión	N	22,2	23,8	25,4	25,4	26,6	26,6	26,6
Peso y dimensiones								
Peso de servicio típico (CX)	kg	23,7 (26)	25,2 (27,5)	25,2 (27,5)	25,2 (27,5)	25,2 (27,5)	25,2 (-)	25,2 (27,5)
Longitud	mm	380	380	380	380	380	380	380
Anchura (CX)	mm	360 (370)	360 (370)	360 (370)	360 (370)	360 (370)	360 (-)	360 (370)
Altura	mm	930	930	930	930	930	930	930
Valores calculados conforme a EN 60335-2-79								
Nivel de vibraciones mano-brazo	m/s^2	3,6	2,4	2,4	2,4	4,1	4,1	4,1
Inseguridad K	m/s^2	0,9	0,7	0,7	0,7	0,9	0,9	0,9
Nivel de presión acústica L_{pA} (CX)	dB(A)	72 (75)	72 (74)	72 (75)	75 (75)	72 (75)	72 (-)	72 (75)
Inseguridad K_{pA}	dB(A)	3	3	3	3	3	3	3
Intensidad acústica L_{WA} + Inseguridad K_{WA} (CX)	dB(A)	88 (92)	88 (90)	88 (92)	91 (91)	88 (92)	88 (-)	88 (92)

		HD 6/13 C	HD 6/13 C
Variante de país			
País		KAP	SA
Conexión eléctrica			
Tensión	V	220	220
Fase	~	1	1
Frecuencia	Hz	60	60
Potencia conectada	kW	2,9	2,8
Tipo de protección		IPX5	IPX5
Fusible de red (lento)	A	15	13
Cable de prolongación 30 m	mm^2	2,5	2,5
Conexión de agua			
Presión de entrada (máx.)	MPa	1	1
Temperatura de entrada (máx.)	°C	60	60

		HD 6/13 C	HD 6/13 C
Volumen de entrada (mín.)	l/min	13	13
Altura de aspiración (máx.)	m	0,5	0,5
Longitud mínima de la manguera de entrada de agua	m	7,5	7,5
Diámetro mínimo de la manguera de entrada de agua	in	1/2	1/2
Referencia de pedido de la manguera de aspiración con filtro		2.643-100.0	2.643-100.0
Datos de potencia del equipo			
Tamaño de la boquilla estándar		042	043
Presión de servicio	MPa	13	12,5
Sobrepresión de servicio (máx.)	MPa	18	18
Volumen transportado, agua	l/min	10,0	10,0
Volumen transportado, detergente	l/h	0-25	0-25
Fuerza de retroceso de la pistola de alta presión	N	26,6	26,6
Peso y dimensiones			
Peso de servicio típico (CX)	kg	25,2 (-)	25,2 (-)
Longitud	mm	380	380
Anchura (CX)	mm	360 (-)	360 (-)
Altura	mm	930	930
Valores calculados conforme a EN 60335-2-79			
Nivel de vibraciones mano-brazo	m/s^2	3,7	3,7
Inseguridad K	m/s^2	0,9	0,9
Nivel de presión acústica L_{pA} (CX)	dB(A)	73 (-)	73 (-)
Inseguridad K_{pA}	dB(A)	3	3
Intensidad acústica L_{WA} + Inseguridad K_{WA} (CX)	dB(A)	89 (-)	89 (-)

Reservado el derecho de realizar modificaciones técnicas.

Declaración de conformidad UE

Por la presente declaramos que la máquina designada a continuación cumple, en lo que respecta a su diseño y tipo constructivo así como a la versión puesta a la venta por nosotros, las normas básicas de seguridad y sobre la salud que figuran en las directivas comunitarias correspondientes. Si se producen modificaciones no acordadas en la máquina, esta conformidad pierde su validez.
Producto: Limpiadora de alta presión
Tipo: 1.520-xxx

Directivas UE aplicables
2006/42/CE (+2009/127/CE)
2014/30/UE
2000/14/CE

Normas armonizadas aplicadas
EN 60335-1
EN 60335-2-79
EN 55014-1: 2006+A1: 2009+A2: 2011
EN 55014-2: 2015
EN 62233: 2008
EN 61000-3-2: 2014
EN 61000-3-3: 2008
HD 5/12 C, HD 5/12 CX, HD 5/13 C, HD 5/13 CX
EN 61000-3-11: 2000
HD 5/15 C, HD 5/15 CX, HD 5/17 C, HD 5/17 CX, HD 6/13 C, HD 6/13 CX

Procedimiento de evaluación de la conformidad aplicado
2000/14/CE: Anexo V

Intensidad acústica dB(A)
HD 5/12 C, HD 5/13 C, HD 5/15 C, HD 5/17 C, HD 6/13 C
Medida: 86
Garantizada: 88
HD 5/12 CX, HD 5/13 CX, HD 5/17 CX, HD 6/13 CX
Medida: 89
Garantizada: 92
HD 5/15 CX
Medida: 87
Garantizada: 90
Los abajo firmantes actúan en nombre y con la autorización de la junta directiva.



H. Jenner
Chairman of the Board of Management



S. Reiser
Director Regulatory Affairs & Certification

Responsable de documentación: S. Reiser
Alfred Kärcher SE & Co. KG
Alfred-Kärcher-Str. 28 - 40
71364 Winnenden (Germany)
Tel.: +49 7195 14-0
Fax: +49 7195 14-2212
Winnenden, 2019/05/01

Índice

Indicações gerais 54
Utilização para os fins previstos 54
Protecção do meio ambiente 54
Acessórios e peças sobressalentes 54
Volume do fornecimento 54
Avisos de segurança 54
Descrição do aparelho 55
Montagem 55
Ligação eléctrica 55
Ligação de água 56
Operação 56
Transporte 57
Armazenamento 57
Conservação e manutenção 58
Ajuda em caso de avarias 58
Garantia 59
Dados técnicos 59
Declaração de conformidade UE 61

Indicações gerais



Antes da primeira utilização do aparelho leia o manual de instruções original e os avisos de segurança que o acompanham. Proceda em conformidade.
Conserve as duas folhas para referência ou utilização futura.

Utilização para os fins previstos

Utilize a lavadora de alta pressão exclusivamente para os seguintes trabalhos:

- Limpeza com o jacto de baixa pressão e produto de limpeza (p.ex. De máquinas, veículos, edifícios, ferramentas)
- Limpeza com o jacto de alta pressão sem produto de limpeza (p.ex. fachadas, varandas, ferramentas de jardim)

No caso de sujidade resistente, recomendamos utilizar um bico rotativo como acessório especial.
No caso da versão “Plus”, o volume de fornecimento inclui um bico rotativo.

Valores limite para a alimentação de água

ADVERTÊNCIA
Água suja
Desgaste prematuro ou acumulação de resíduos no aparelho
Abasteça o aparelho apenas com água limpa ou água reciclada, certificando-se de que os valores limite não são excedidos.
Para a alimentação de água aplicam-se os seguintes valores limite:

- Valor de pH: 6,5-9,5
- Condutividade eléctrica: Condutividade da água limpa + 1200 µS/cm, condutividade máxima 2000 µS/cm
- Substâncias sedimentáveis (volume de prova 1 l, 30 minutos de tempo de sedimentação): < 0,5 mg/l
- Substâncias filtráveis: < 50 mg/l, sem substâncias abrasivas
- Hidrocarbonetos: < 20 mg/l
- Cloretos: < 300 mg/l
- Sulfato: < 240 mg/l
- Cálcio: < 200 mg/l
- Dureza total: < 28 °dH, < 50° TH, < 500 ppm (mg $CaCO_3$/l)
- Ferro: < 0,5 mg/l
- Manganésio: < 0,05 mg/l
- Cobre: < 2 mg/l
- Cloro activo: < 0,3 mg/l
- Sem mau cheiro

Protecção do meio ambiente



Os materiais de empacotamento são recicláveis. Elimine as embalagens de acordo com os regulamentos ambientais.



Os aparelhos eléctricos e electrónicos contêm materiais recicláveis de valor e, com frequência, componentes como baterias, acumuladores ou óleo que, em caso de manipulação ou recolha errada, podem representar um potencial perigo para a saúde humana e para o ambiente. Estes componentes são necessários para o bom funcionamento do aparelho. Os aparelhos que apresentem este símbolo não devem ser recolhidos no lixo doméstico.

Avisos relativos a ingredientes (REACH)
Pode encontrar informações actualizadas acerca de ingredientes em: *www.kaercher.com/REACH*

Acessórios e peças sobressalentes

Ao utilizar apenas acessórios originais e peças sobressalentes originais, garante uma utilização segura e o bom funcionamento do aparelho.
Informações acerca de acessórios e peças sobressalentes disponíveis em *www.kaercher.com*.

Volume do fornecimento

Ao abrir a embalagem, confirme a integralidade do conteúdo. Caso faltem acessórios ou em caso de danos de transporte informe o seu fornecedor.

Avisos de segurança

- É fundamental ler os avisos de segurança 5.951-949.0 antes do primeiro arranque do aparelho.
- Respeitar as prescrições nacionais para pulverizadores de líquido.
- Respeitar as prescrições nacionais para prevenção de acidentes. Os pulverizadores de líquido devem ser verificados com regularidade. O resultado da verificação deve ser registado por escrito.
- Não efectuar alterações no aparelho e nos acessórios.

Símbolos no aparelho



O aparelho não pode ser ligado directamente à rede de água potável pública.



Não direccionar o jacto de alta pressão para pessoas, animais, equipamento eléctrico activo ou para o próprio aparelho. Proteger o aparelho da geada.

Unidades de segurança

⚠ **CUIDADO**
Unidades de segurança alteradas ou em falta
As unidades de segurança servem para a sua protecção.
Nunca altere ou evite as unidades de segurança.
As unidades de segurança são ajustadas e seladas de fábrica. Os ajustes só poderão ser efectuados pelo serviço de assistência técnica.

Interruptor de pressão

O interruptor de pressão desliga a bomba de alta pressão e interrompe o jacto de alta pressão ao soltar o gatilho de operação da bomba de alta pressão.
Se o gatilho de operação for accionado, a bomba é novamente ligada.

Descrição do aparelho

Vista geral do aparelho

Ver página de gráficos

(1) Tampão de roda

(2) Suporte do bico

(3) Patim

(4) Placa de características

(5) Depósito de bico para bico triplo

(6) Suporte de transporte para dispositivo de limpeza de pavimentos

(7) Tecla de desbloqueio da alavanca de avanço

(8) Alavanca de avanço, em baixo (introduzida)

(9) Alavanca de avanço, em cima (retirada)

(10) Bico de alta pressão

(11) Marca do bico de alta pressão

(12) Lança EASY!Lock

(13) Pistola de alta pressão EASY!Force

(14) Entalhe de segurança

(15) Gatilho

(16) Alavanca de segurança

(17) Mangueira de alta pressão EASY!Lock

(18) Depósito da mangueira

(19) Braçadeira para cabo

(20) Suporte de lança sem aperto

(21) Cinta de borracha (não presente em aparelhos com enrolador de mangueira)

(22) Depósito de bico para bico rotativo (bico rotativo incluído apenas no volume de fornecimento da versão “Plus”)

(23) Suporte de lança com aperto para transporte

(24) Interruptor do aparelho

(25) Punho

(26) Ligação de alta pressão EASY!Lock

(27) Pega

(28) Ligação de água

(29) Mangueira de aspiração do produto de limpeza com filtro e doseador de produto de limpeza

(30) Filtro

(31) Apoios de mangueira

(32) Porca de capa

(33) Manivela

(34) Enrolador de mangueira

Indicação de cor

- Os elementos de comando para o processo de limpeza são amarelos.
- Os elementos de comando para a manutenção e para o serviço de assistência técnica são cinzentos-claros.

Montagem

Fixar tampões de roda

- Fixar os tampões de roda.

Montar acessórios

Aviso

A rosca rápida do sistema EASY!Lock liga os componentes de forma rápida e segura com apenas uma rotação.

1. Montar o bico de alta pressão na lança com a marca para cima.
2. Apertar manualmente o bico de alta pressão (EASY!Lock).
3. Ligar a lança à pistola de alta pressão e apertar manualmente (EASY!Lock).

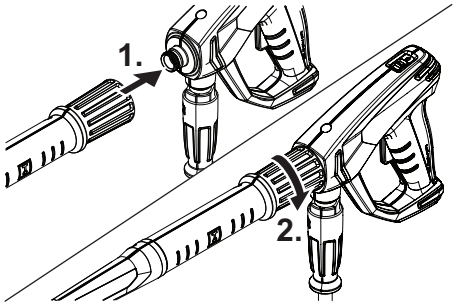

4. Soltar o desbloqueio da alavanca de avanço.
5. Puxar a alavanca de avanço para a posição final.

Para aparelhos sem enrolador de mangueira:

6. Ligar a mangueira de alta pressão à pistola de alta pressão e à ligação de alta pressão do aparelho e apertar manualmente (EASY!Lock).

Para aparelhos com enrolador de mangueira:

7. Pousar a mangueira de alta pressão estendida no chão.
8. Introduzir a manivela no eixo do enrolador e encaixar.
9. Rodar a manivela no sentido dos ponteiros do relógio, enrolando a mangueira de alta pressão no enrolador de mangueira em camadas uniformes.
10. Ligar a mangueira de alta pressão à pistola de alta pressão e apertar manualmente (EASY!Lock).

Ligação eléctrica

⚠ **PERIGO**

Falha de sistema para desligar corrente eléctrica

Perigo de lesões devido a choque eléctrico

Ligue o aparelho à rede eléctrica com uma ficha. É proibido estabelecer uma ligação à rede eléctrica que não possa ser desligada. A ficha tem como função desligar da corrente eléctrica.

1. Desenrolar o cabo de rede e colocar no chão.
2. Ligar a ficha de rede à tomada.

Ligação de água

Ligação a uma tubagem de água

⚠ **ATENÇÃO**

Refluxo de água suja para a rede de água potável

Perigo para a saúde

Respeite as prescrições da companhia da empresa de alimentação de água.

O aparelho não pode ser operado sem separador de sistema na rede de água potável, em conformidade com as prescrições em vigor. Utilize o separador de sistema da KÄRCHER ou outro separador de sistema em conformidade com EN 12729, modelo BA. A água que corre por um separador de sistema é considerada água não potável. Feche sempre o separador de sistema na alimentação de água e nunca directamente na ligação de água do aparelho.

1. Verificar a alimentação de água quanto à pressão de admissão, temperatura de admissão e volume de admissão (consultar o capítulo Dados técnicos).
2. Ligar o separador de sistema e a ligação de água do aparelho com uma mangueira de admissão de água (para os requisitos da mangueira de admissão de água, consultar o capítulo Dados técnicos).
3. Abrir a admissão de água.

Aspirar a água do depósito

1. Enroscar a mangueira de aspiração com o filtro na ligação de água (para o número de peça, consultar o capítulo Dados técnicos).
2. Purgar o aparelho (consultar o capítulo Purgar o aparelho).

Purgar o aparelho

1. Desenroscar o bico de alta pressão da lança.
2. Deixar o aparelho funcionar até a água sair sem bolhas.
3. Em caso de problemas com a purga, deixar o aparelho funcionar durante 10 segundos e, em seguida, desligá-lo. Repetir o processo várias vezes.
4. Desligar o aparelho.
5. Aparafusar o bico de alta pressão na lança.

Operação

⚠ **PERIGO**

Jacto de água de alta pressão

Perigo de ferimentos

Nunca fixe o gatilho de operação e a alavanca de segurança na posição accionada.

Não utilize a pistola de alta pressão se a alavanca de segurança estiver accionada.

Antes de cada trabalho no aparelho, deslize o entalhe de segurança da pistola de alta pressão para a frente.

Segure a pistola de alta pressão e a lança com as duas mãos.

⚠ **ATENÇÃO**

Aparelho e acessórios com defeito, tubagens e ligações com defeito

Perigo de ferimentos

O aparelho apenas pode ser operado em perfeito estado.

Abrir / fechar a pistola de alta pressão

1. Accionar a alavanca de segurança e o gatilho de operação.
   A pistola de alta pressão é aberta.
2. Soltar a alavanca de segurança e o gatilho de operação.
   A pistola de alta pressão é fechada.

Operação com alta pressão

O aparelho pode ser operado na vertical ou na horizontal.

Aviso

O aparelho está equipado com um interruptor de pressão. O motor funciona apenas se a pistola de alta pressão estiver aberta.

1. Para aparelhos com enrolador de mangueira: Desenrolar a mangueira de alta pressão totalmente do enrolador de mangueira.
2. Colocar o interruptor do aparelho em "I/ON".
3. Deslizar o entalhe de segurança da pistola de alta pressão para trás.
   É retirada a segurança da pistola de alta pressão.
4. Abrir a pistola de alta pressão.

Seleccionar o tipo de jacto

1. Fechar a pistola de alta pressão.
2. Rodar a carcaça do bico até o símbolo pretendido estar alinhado com a marca.

	Jacto circular de alta pressão (0°) para sujidade particularmente resistente
	Jacto plano de baixa pressão (CHEM) para a operação com produto de limpeza ou limpeza com pressão reduzida
	Jacto plano de alta pressão (25°) para sujidade generalizada

Operação com produto de limpeza

⚠ **PERIGO**

Alta pressão restante no aparelho

Perigo de ferimentos

Desligue o aparelho antes da troca de bicos.

Accione a pistola de alta pressão até o aparelho ficar sem pressão.

⚠ **ATENÇÃO**

Manuseamento incorrecto dos produtos de limpeza

Perigo para a saúde

Respeite os avisos de segurança dos produtos de limpeza.

ADVERTÊNCIA

Produtos de limpeza inadequados

Danos no aparelho e nos objectos a limpar

Utilizar apenas produtos de limpeza autorizados pela KÄRCHER.

Respeitar as recomendações de dosagem e avisos que acompanham o produto de limpeza.

Utilizar o produto de limpeza de forma económica, para proteger o ambiente.

Aviso

Os produtos de limpeza KÄRCHER garantem um trabalho sem problemas. Procurar aconselhamento ou solicitar o nosso catálogo ou os nossos folhetos informativos sobre produtos de limpeza.

1. Remover a mangueira de aspiração do produto de limpeza.
2. Ajustar o volume de aspiração da solução de limpeza no filtro do produto de limpeza.
3. Pendurar a mangueira de aspiração do produto de limpeza num recipiente com produto de limpeza.
4. Ajustar o bico para a posição “CHEM”.
5. Colocar a lavadora de alta pressão em funcionamento.

Método de limpeza recomendado

1. Pulverizar uma pequena quantidade de produto de limpeza na superfície seca e deixar actuar (não secar).
2. A sujidade libertada pode ser removida com o jacto de alta pressão.

Após operação com produto de limpeza

1. Ajustar o volume de aspiração no filtro do produto de limpeza para o volume máximo.
2. Mergulhar o filtro em água limpa.
3. Activar o aparelho e lavar com água durante um minuto.

Interromper a operação

1. Fechar a pistola de alta pressão.
   O aparelho é desligado.
2. Deslizar o entalhe de segurança para a frente.
   É activada a segurança da pistola de alta pressão.

Continuar a operação

1. Deslizar o entalhe de segurança para trás.
   É retirada a segurança da pistola de alta pressão.
2. Abrir a pistola de alta pressão.
   O aparelho é ligado.

Concluir a operação

1. Fechar a admissão de água.
2. Abrir a pistola de alta pressão.
3. Colocar o interruptor do aparelho em “I/ON” e deixar o aparelho funcionar durante 5-10 segundos.
4. Fechar a pistola de alta pressão.
5. Colocar o interruptor do aparelho em "0/OFF".
6. Retirar a ficha de rede da tomada com as mãos secas.
7. Remover a admissão de água.
8. Abrir a pistola de alta pressão até o aparelho ficar sem pressão.
9. Deslizar o entalhe de segurança para a frente.
   É activada a segurança da pistola de alta pressão.

Transporte

⚠ **CUIDADO**

Não observância do peso

Perigo de ferimentos e danos

Tenha em atenção o peso do aparelho durante o transporte e armazenamento.

ADVERTÊNCIA

Transporte inadequado

Perigo de danos

Proteja o gatilho de operação da pistola de alta pressão contra danos.

- Transporte do aparelho em veículos: Proteger o aparelho contra deslizes e quedas, de acordo com as directivas aplicáveis.
- Transporte do aparelho em longas distâncias: Puxar o aparelho para trás com a alavanca de avanço.
- Transporte do aparelho em escadas: Levantar o aparelho degrau a degrau. Os patins protegem a carcaça de danos.
- Transportar o aparelho: Pegar no aparelho pelas pegas.

Suporte de transporte para dispositivo de limpeza de pavimentos

1. Colocar o bocal de ligação do dispositivo de limpeza de pavimentos no suporte de transporte na lavadora de alta pressão.
2. Desenroscar a porca de capa aprox. 1 rotação.

Transporte com grua

⚠ **PERIGO**

Transporte inadequado com grua

Perigo de ferimentos devido a queda do aparelho ou de objectos

Respeite as prescrições locais para a prevenção de acidentes e os avisos de segurança.

O aparelho apenas deve ser transportado com grua por pessoal com formação na operação da grua.

Antes de cada transporte com grua, verificar o equipamento de elevação quanto a danos.

Antes de cada transporte com grua, verificar a pega quanto a danos.

Eleve o aparelho apenas através da pega.

Não utilize estropos de corrente.

Proteja o dispositivo de elevação contra desprendimento acidental da carga.

Antes do transporte com grua remova a lança com a pistola de alta pressão, os bicos, o dispositivo de limpeza de pavimentos e outros objectos soltos.

Durante o processo de elevação não transporte quaisquer objectos sobre o aparelho.

Não se coloque por baixo da carga.

Certifique-se de que não se encontram pessoas na área de perigo da grua.

Nunca deixe o aparelho suspenso na grua sem supervisão.

1. Fixe o dispositivo de elevação na pega do aparelho.

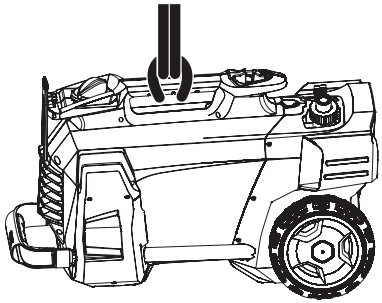

Armazenamento

⚠ **CUIDADO**

Não observância do peso

Perigo de ferimentos e danos

Tenha em atenção o peso do aparelho durante o transporte e armazenamento.

Armazenar o aparelho apenas no interior.

Armazenar o aparelho

1. Colocar a lança com a pistola de alta pressão no suporte do bico e encaixar no suporte da lança.
2. Desenrolar o cabo de rede e pendurar na braçadeira para cabo.
3. Fixar a ficha com o clipe montado.

Para aparelhos com enrolador de mangueira:

4. Enrolar a mangueira de alta pressão no enrolador de mangueira e baixar a pega da manivela.

Para aparelhos sem enrolador de mangueira:

5. Armazenar a mangueira de alta pressão:
   a Desenrolar a mangueira de alta pressão.
   b Pendurar a mangueira de alta pressão no compartimento da mangueira.
   c Fixar a mangueira de alta pressão com a cinta de borracha.
6. Pressionar o desbloqueio da alavanca de avanço e empurrá-la.

Protecção anticongelante

ADVERTÊNCIA

Congelamento

Danos graves no aparelho devido ao congelamento de água

Esvazie completamente a água do aparelho.

Armazene o aparelho num local sem perigo de congelamento.

Caso não seja possível um armazenamento sem perigo de congelamento:

1. Drenar a água.
2. Bombear anticongelante comum no aparelho.

Aviso

Utilizar anticongelante comum para veículos motorizados à base de glicol. Observar as prescrições de utilização do fabricante do anticongelante.

3. Deixar o aparelho funcionar durante, no máximo, 1 minuto até que a bomba e as linhas fiquem vazias.

Conservação e manutenção

⚠ **PERIGO**

Arranque involuntário do aparelho

Perigo de ferimentos, choque eléctrico

Desligue o aparelho antes de cada trabalho e retire a ficha de rede.

Aviso

O óleo usado apenas deve ser eliminado nos locais de recolha previstos para o efeito. Entregue o óleo usado nesses locais. Poluir o ambiente com óleo usado é punível.

Inspecção de segurança / contrato de manutenção

É possível acordar uma inspecção de segurança regular ou celebrar um contrato de manutenção com o fornecedor. Procure aconselhamento.

Intervalos de manutenção

Antes de cada operação

- Verificar o cabo de rede quanto a danos.
  Os cabos danificados devem ser imediatamente substituídos pelo serviço de assistência técnica autorizado ou por um técnico electricista.
- Verificar a mangueira de alta pressão quanto a danos.
  Uma mangueira de alta pressão danificada deve ser imediatamente substituída.
- Verificar a estanqueidade do aparelho.
  São admissíveis 3 gotas de água por minuto. Contactar o serviço de assistência técnica em caso de fugas significativas.

Semanalmente

- Limpar o filtro na ligação de água (consultar o capítulo Limpar o filtro na ligação de água).
- Limpar o filtro da mangueira de aspiração do produto de limpeza.

A cada 500 horas de serviço, anualmente, no mínimo

- A manutenção do aparelho deve ser realizada pelo serviço de assistência técnica.

Trabalhos de manutenção

Limpar o filtro na ligação de água

1. Desaparafusar a porca de capa.
2. Remover os apoios de mangueira.
3. Retirar o filtro.
4. Limpar e lavar o filtro por fora.
5. Introduzir o filtro.

Aviso

Alinhar o sextavado do apoio de mangueira para ligação no aparelho.

6. Montar os apoios de mangueira e apertar com a porca de capa.

Ajuda em caso de avarias

⚠ **PERIGO**

Arranque involuntário do aparelho, contacto com peças sob tensão

Perigo de ferimentos, choque eléctrico

Desligue o aparelho antes de realizar trabalhos no mesmo. Retire a ficha de rede.

Todas as verificações e trabalhos em peças eléctricas devem ser realizados por um técnico.

Procure um serviço de assistência técnica se ocorrerem avarias não mencionadas neste capítulo.

É impossível iniciar o aparelho

1. Verificar o cabo de rede quanto a danos.
2. Verificar a tensão de rede.
3. Em caso de sobreaquecimento do aparelho:
   a Colocar o interruptor do aparelho em "0/OFF".
   b Deixar o aparelho arrefecer durante, pelo menos, 15 minutos.
   c Colocar o interruptor do aparelho em "I/ON".
4. Contactar o serviço de assistência técnica em caso de defeito eléctrico.

O aparelho não aplica pressão

1. Regular o bico para alta pressão.
2. Purgar o aparelho (consultar o capítulo Purgar o aparelho).
3. Limpar o filtro na ligação de água (consultar o capítulo Limpar o filtro na ligação de água).
4. Verificar o volume de admissão de água (consultar o volume necessário no capítulo Dados técnicos).
5. Limpar o bico, substituí-lo, se necessário.
6. Se necessário, contactar o serviço de assistência técnica.

A bomba tem fugas.

São admissíveis 3 gotas por minuto na saída de água.

- Em caso de fugas significativas, o aparelho deve ser verificado pelo serviço de assistência técnica.

Bomba com batidas

1. Verificar a estanqueidade da tubagem de água.
2. Verificar a estanqueidade da tubagem de aspiração de produto de limpeza.
3. Ajustar o volume de aspiração no filtro do produto de limpeza para o volume mínimo.
4. Purgar o aparelho (consultar o capítulo Purgar o aparelho).
5. Se necessário, contactar o serviço de assistência técnica.

A adição de produto de limpeza é insuficiente

1. Regular o bico para “CHEM”.
2. Aumentar o volume de aspiração no filtro do produto de limpeza.
3. Verificar / limpar a mangueira de aspiração do produto de limpeza com filtro.
4. Se necessário, contactar o serviço de assistência técnica.

Garantia

Em cada país são válidas as condições de garantia transmitidas pela nossa sociedade distribuidora responsável. Trataremos de possíveis avarias no seu aparelho no âmbito do prazo da garantia, sem custos, desde que estas tenham origem num erro de material ou de fabrico. Em caso de garantia, contacte o seu revendedor ou a assistência técnica autorizada mais próxima, apresentando o talão de compra.
(endereço consultar o verso)

Dados técnicos

		HD 5/11 C	HD 5/12 C HD 5/ 12 CX	HD 5/12 C HD 5/ 12 CX	HD 5/12 C HD 5/ 12 CX	HD 5/12 C HD 5/ 12 CX	HD 5/12 C	HD 5/12 C
Variante nacional								
País		AU	EU	GB	CH	AU	KAP	SA
Ligação eléctrica								
Tensão	V	240	230	230-240	230	240	220	220
Fase	~	1	1	1	1	1	1	1
Frequência	Hz	50	50	50	50	50	60	60
Potência da ligação	kW	2,1	2,5	2,5	2,2	2,2	2,4	2,4
Tipo de protecção		IPX5	IPX5	IPX5	IPX5	IPX5	IPX5	IPX5
Protecção da rede (de acção lenta)	A	10	16	13	10	10	15	13
Cabo de extensão 30 m	mm^2	2,5	2,5	2,5	2,5	2,5	2,5	2,5
Ligação de água								
Pressão de admissão (máx.)	MPa	1	1	1	1	1	1	1
Temperatura de admissão (máx.)	°C	60	60	60	60	60	60	60
Volume de admissão (mín.)	l/min	12	12	12	12	12	12	12
Altura de aspiração (máx.)	m	0,5	0,5	0,5	0,5	0,5	0,5	0,5
Comprimento mínimo da mangueira de admissão de água	m	7,5	7,5	7,5	7,5	7,5	7,5	7,5
Diâmetro mínimo da mangueira de admissão de água	in	1/2	1/2	1/2	1/2	1/2	1/2	1/2
Número de peça de mangueira de aspiração com filtro		2.643-100.0	2.643-100.0	2.643-100.0	2.643-100.0	2.643-100.0	2.643-100.0	2.643-100.0
Características do aparelho								
Calibre do bico do bico padrão		038	035	035	038	038	036	036
Pressão de trabalho	MPa	11	12	12	11,5	11,5	12	12
Sobrepressão de trabalho (máx.)	MPa	17,1	17,5	17,5	17,1	17,1	18	18
Caudal de bombagem, água	l/min	8,3	8,3	8,3	8,3	8,3	8,3	8,3
Caudal de bombagem, produto de limpeza	l/h	0-25	0-25	0-25	0-25	0-25	0-25	0-25
Recuo da pistola de alta pressão	N	21,3	21,3	21,3	21,3	21,3	21,3	21,3
Medidas e pesos								
Peso de operação típico (CX)	kg	24,2 (-)	23,7 (26)	23,7 (26)	23,7 (26)	24,2 (26,4)	25,2 (-)	25,2 (-)
Comprimento	mm	380	380	380	380	380	380	380
Largura (CX)	mm	360 (-)	360 (370)	360 (370)	360 (370)	360 (370)	360 (-)	360 (-)
Altura	mm	930	930	930	930	930	930	930
Valores determinados de acordo com a EN 60335-2-79								
Valor de vibração mão/braço	m/s^2	3,6	3,6	3,6	3,6	3,6	4,2	4,2
Insegurança K	m/s^2	0,9	0,9	0,9	0,9	0,9	0,9	0,9
Nível acústico L_{pA} (CX)	dB(A)	72 (-)	72 (75)	72 (75)	72 (75)	72 (75)	74 (-)	74 (-)
Insegurança K_{pA}	dB(A)	3	3	3	3	3	3	3
Nível de potência sonora L_{WA} + Insegurança K_{WA} (CX)	dB(A)	88 (-)	88 (92)	88 (92)	88 (92)	88 (92)	90 (-)	90 (-)

		HD 5/13 C HD 5/ 13 CX	HD 5/15 C HD 5/ 15 CX	HD 5/17 C HD 5/ 17 CX	HD 5/17 C HD 5/ 17 CX	HD 6/13 C HD 6/ 13 CX	HD 6/13 C	HD 6/13 C HD 6/ 13 CX
Variante nacional								
País		EU	EU	EU	KAP	EU	AR	GB
Ligação eléctrica								
Tensão	V	230	230	230	220	230	220	230-240
Fase	~	1	1	1	1	1	1	1
Frequência	Hz	50	50	50	60	50	50	50
Potência da ligação	kW	2,6	2,8	3,0	3,0	2,9	2,9	2,9
Tipo de protecção		IPX5	IPX5	IPX5	IPX5	IPX5	IPX5	IPX5
Protecção da rede (de acção lenta)	A	16	16	16	15	16	16	13
Cabo de extensão 30 m	mm^2	2,5	2,5	2,5	2,5	2,5	2,5	2,5
Ligação de água								
Pressão de admissão (máx.)	MPa	1	1	1	1	1	1	1
Temperatura de admissão (máx.)	°C	60	60	60	60	60	60	60
Volume de admissão (mín.)	l/min	12	12	12	12	13	13	13
Altura de aspiração (máx.)	m	0,5	0,5	0,5	0,5	0,5	0,5	0,5
Comprimento mínimo da mangueira de admissão de água	m	7,5	7,5	7,5	7,5	7,5	7,5	7,5
Diâmetro mínimo da mangueira de admissão de água	in	1/2	1/2	1/2	1/2	1/2	1/2	1/2
Número de peça de mangueira de aspiração com filtro		2.643-100.0	2.643-100.0	2.643-100.0	2.643-100.0	2.643-100.0	2.643-100.0	2.643-100.0
Características do aparelho								
Calibre do bico do bico padrão		034	032	027	030	038	038	038
Pressão de trabalho	MPa	13	15	17	16,5	13	13	13
Sobrepressão de trabalho (máx.)	MPa	17,5	20	20	20	19	19	19
Caudal de bombagem, água	l/min	8,3	8,3	8,1	8,0	9,8	9,8	9,8
Caudal de bombagem, produto de limpeza	l/h	0-25	0-25	0-25	0-25	0-25	0-25	0-25
Recuo da pistola de alta pressão	N	22,2	23,8	25,4	25,4	26,6	26,6	26,6
Medidas e pesos								
Peso de operação típico (CX)	kg	23,7 (26)	25,2 (27,5)	25,2 (27,5)	25,2 (27,5)	25,2 (27,5)	25,2 (-)	25,2 (27,5)
Comprimento	mm	380	380	380	380	380	380	380
Largura (CX)	mm	360 (370)	360 (370)	360 (370)	360 (370)	360 (370)	360 (-)	360 (370)
Altura	mm	930	930	930	930	930	930	930
Valores determinados de acordo com a EN 60335-2-79								
Valor de vibração mão/braço	m/s^2	3,6	2,4	2,4	2,4	4,1	4,1	4,1
Insegurança K	m/s^2	0,9	0,7	0,7	0,7	0,9	0,9	0,9
Nível acústico L_{pA} (CX)	dB(A)	72 (75)	72 (74)	72 (75)	75 (75)	72 (75)	72 (-)	72 (75)
Insegurança K_{pA}	dB(A)	3	3	3	3	3	3	3
Nível de potência sonora L_{WA} + Insegurança K_{WA} (CX)	dB(A)	88 (92)	88 (90)	88 (92)	91 (91)	88 (92)	88 (-)	88 (92)

		HD 6/13 C	HD 6/13 C
Variante nacional			
País		KAP	SA
Ligação eléctrica			
Tensão	V	220	220

		HD 6/13 C	HD 6/13 C
Fase	~	1	1
Frequência	Hz	60	60
Potência da ligação	kW	2,9	2,8
Tipo de protecção		IPX5	IPX5
Protecção da rede (de acção lenta)	A	15	13
Cabo de extensão 30 m	mm^2	2,5	2,5
Ligação de água			
Pressão de admissão (máx.)	MPa	1	1
Temperatura de admissão (máx.)	°C	60	60
Volume de admissão (mín.)	l/min	13	13
Altura de aspiração (máx.)	m	0,5	0,5
Comprimento mínimo da mangueira de admissão de água	m	7,5	7,5
Diâmetro mínimo da mangueira de admissão de água	in	1/2	1/2
Número de peça de mangueira de aspiração com filtro		2.643-100.0	2.643-100.0
Características do aparelho			
Calibre do bico do bico padrão		042	043
Pressão de trabalho	MPa	13	12,5
Sobrepressão de trabalho (máx.)	MPa	18	18
Caudal de bombagem, água	l/min	10,0	10,0
Caudal de bombagem, produto de limpeza	l/h	0-25	0-25
Recuo da pistola de alta pressão	N	26,6	26,6
Medidas e pesos			
Peso de operação típico (CX)	kg	25,2 (-)	25,2 (-)
Comprimento	mm	380	380
Largura (CX)	mm	360 (-)	360 (-)
Altura	mm	930	930
Valores determinados de acordo com a EN 60335-2-79			
Valor de vibração mão/braço	m/s^2	3,7	3,7
Insegurança K	m/s^2	0,9	0,9
Nível acústico L_{pA} (CX)	dB(A)	73 (-)	73 (-)
Insegurança K_{pA}	dB(A)	3	3
Nível de potência sonora L_{WA} + Insegurança K_{WA} (CX)	dB(A)	89 (-)	89 (-)

Reservados os direitos a alterações técnicas.

Declaração de conformidade UE

Declaramos pelo presente que as referidas máquinas, em virtude da sua concepção e tipo de construção, bem como do modelo colocado por nós no mercado, estão em conformidade com os requisitos de saúde e segurança essenciais e pertinentes das directivas da União Europeia. Em caso de realização de alterações na máquina sem o nosso consentimento prévio, a presente declaração fica sem efeito.
Produto: Lavadora de alta pressão
Tipo: 1.520-xxx

Directivas da União Europeia pertinentes
2006/42/CE (+2009/127/CE)
2014/30/UE
2000/14/CE

Normas harmonizadas aplicadas
EN 60335-1
EN 60335-2-79
EN 55014-1: 2006+A1: 2009+A2: 2011
EN 55014-2: 2015
EN 62233: 2008
EN 61000-3-2: 2014
EN 61000-3-3: 2008
HD 5/12 C, HD 5/12 CX, HD 5/13 C, HD 5/13 CX
EN 61000-3-11: 2000
HD 5/15 C, HD 5/15 CX, HD 5/17 C, HD 5/17 CX, HD 6/13 C, HD 6/13 CX

Procedimento de avaliação da conformidade aplicado
2000/14/CE: Anexo V

Nível de potência sonora dB(A)
HD 5/12 C, HD 5/13 C, HD 5/15 C, HD 5/17 C, HD 6/13 C
Medido: 86
Garantido: 88
HD 5/12 CX, HD 5/13 CX, HD 5/17 CX, HD 6/13 CX
Medido: 89
Garantido: 92
HD 5/15 CX
Medido: 87
Garantido: 90

Os signatários actuam em nome e em procuração do Conselho de Administração.

H. Jenner
Chairman of the Board of Management

S. Reiser
Director Regulatory Affairs & Certification

Representante da documentação: S. Reiser
Alfred Kärcher SE & Co. KG
Alfred-Kärcher-Str. 28 - 40
71364 Winnenden (Alemanha)
Tel.: +49 7195 14-0
Fax: +49 7195 14-2212
Winnenden, 2019/05/01

Indhold

Generelle henvisninger	62
Korrekt anvendelse	62
Miljøbeskyttelse	62
Tilbehør og reservedele	62
Leveringsomfang	62
Sikkerhedshenvisninger	62
Beskrivelse af apparatet	63
Montering	63
Elektrisk tilslutning	63
Vandtilslutning	64
Betjening	64
Transport	65
Opbevaring	65
Pleje og vedligeholdelse	65
Hjælp ved fejl	66
Garanti	66
Tekniske data	66
EU-overensstemmelseserklæring	69

Generelle henvisninger



Læs den originale driftsvejledning og de vedlagte sikkerhedshenvisninger inden maskinen tages i brug første gang. Betjen maskinen i overensstemmelse hermed.
Opbevar begge hæfter til senere brug eller til kommende brugere.

Korrekt anvendelse

Denne højtryksrenser må kun anvendes til følgende arbejde:

- Rengøring med lavtryksstråle (f.eks. af maskiner, køretøjer, bygningsværker, værktøjer)
- Rengøring med højtryksstråle uden rengøringsmiddel (f.eks. af facader, terrasser, haveværktøjer)

Til genstridigt snavs anbefaler vi en rotordyse som specialtilbehør.
Ved varianten "Plus" er der indeholdt en rotordyse i leveringsomfanget.

Grænseværdier for vandforsyningen

BEMÆRK
Snavset vand
Medfører for tidligt slid eller aflejringer i apparatet
Forsyn kun apparatet med rent vand eller recyclingvand, der ikke overskrider grænseværdierne.
Følgende grænseværdier gælder for vandforsyningen:

- pH-værdi: 6,5-9,5
- Elektrisk ledeevne: Ledeevne for rent vand + 1200 µS/cm, maksimal ledeevne 2000 µS/cm
- Stoffer, der kan bundfældes (prøvevolumen 1 l, bundfældningstid 30 minutter): < 0,5 mg/l
- Stoffer, der kan bortfiltreres: < 50 mg/l, ingen slibende stoffer
- Kulbrinter: < 20 mg/l
- Chlorid: < 300 mg/l
- Sulfat: < 240 mg/l
- Kalcium: < 200 mg/l
- Samlet hårdhed: < 28 °dH, < 50° TH, < 500 ppm (mg $CaCO_3$/l)
- Jern: < 0,5 mg/l
- Mangan: < 0,05 mg/l
- Kobber: < 2 mg/l
- Aktivklor: < 0,3 mg/l
- Ingen dårlige lugte

Miljøbeskyttelse



Emballagen kan genbruges. Sørg for at bortskaffe emballagen miljømæssigt korrekt.



Elektriske og elektroniske maskiner indeholder værdifulde materialer, der kan genbruges, og ofte dele, såsom batterier, akku-pakker eller olie, der ved forkert håndtering eller forkert bortskaffelse kan udgøre en fare for menneskers sundhed og for miljøet. For en korrekt drift af maskinen er disse dele imidlertid nødvendige. Maskiner, der er kendetegnet med dette symbol, må ikke bortskaffes sammen med husholdningsaffaldet.

Henvisninger til indholdsstoffer (REACH)
Aktuelle oplysninger om indholdsstoffer findes på:
www.kaercher.com/REACH

Tilbehør og reservedele

Anvend kun originaltilbehør og -reservedele. De er en garanti for en sikker og fejlfri drift af maskinen.
Informationer om tilbehør og reservedele findes på *www.kaercher.com*.

Leveringsomfang

Kontroller ved udpakningen, om indholdet er komplet. Kontakt venligst forhandleren, hvis der mangler tilbehør eller ved transportskader.

Sikkerhedshenvisninger

- Læs altid sikkerhedsforskrifterne 5.951-949.0, inden første ibrugtagning af apparatet.
- Overhold de nationale forskrifter for væskestrålere.
- Overhold de nationale forskrifter vedrørende forebyggelse af ulykker. Væskestrålere skal kontrolleres regelmæssigt. Prøvningsresultatet skal dokumenteres skriftligt.
- Foretag ikke ændringer på apparat og tilbehør.

Symboler på apparatet



Apparatet må ikke umiddelbart tilsluttes ved det offentlige drikkevandsnet.



Højtryksstrålen må ikke rettes mod personer, dyr, tændt elektrisk udstyr eller mod selve apparatet. Beskyt apparatet mod frost.

Sikkerhedsanordninger

⚠ **FORSIGTIG**

Manglende eller ændrede sikkerhedsanordninger

Sikkerhedsanordninger fungerer som din beskyttelse. Sikkerhedsanordninger må aldrig ændres eller ignoreres.

Sikkerhedsanordningerne er indstillet fra fabrikken og plomberede. Indstillingerne må kun foretages af kundeservicen.

Trykkontakt

Når aftræksarmen på højtrykspistolen slippes, frakobler trykkontakten højtrykspumpen og højtryksstrålen stopper. Hvis aftræksarmen aktiveres, tilkobler pumpen igen.

Beskrivelse af apparatet

Apparatoversigt

Se grafikside

① Hjulkappe
② Dyseholder
③ Glidemede
④ Typeskilt
⑤ Dyseopbevaring til 3-vejs dyse
⑥ Transportholder til fladerenser
⑦ Oplåsning skubbebøjle
⑧ Skubbebøjle, nede (skubbet ind)
⑨ Skubbebøjle, oppe (trukket ud)
⑩ Højtryksdyse
⑪ Markering af højtryksdysen
⑫ Strålerør EASY!Lock
⑬ Højtrykspistol EASY!Force
⑭ Sikkerhedspal
⑮ Aftræksarm
⑯ Sikringsarm
⑰ Højtryksslange EASY!Lock
⑱ Slangeopbevaring
⑲ Kabelholder
⑳ Strålerørholder uden fastklemning
㉑ Gummibånd (ikke ved apparater med slangetromle)
㉒ Dyseopbevaring for rotordyse (rotordyse kun ved varianten "Plus" i leveringsomfanget)
㉓ Strålerørholder med fastklemning til transporten
㉔ Maskinkontakt
㉕ Greb
㉖ Højtrykstilslutning EASY!Lock
㉗ Holdegreb
㉘ Vandtilslutning
㉙ Rengøringsmiddel-sugeslange med filter og rengøringsmiddeldosering
㉚ Si
㉛ Slangestuds
㉜ Omløbermøtrik
㉝ Håndsving
㉞ Slangetromle

Farvemærkning

- Betjeningselementer til rengøringsprocessen er gule.
- Betjeningselementer til vedligeholdelse og service er lysegrå.

Montering

Fastgørelse af hjulkapper

- Fastgør hjulkapperne.

Montering af tilbehør

Obs

EASY!Lock-systemet forbinder komponenter vha. et hurtiggevind hurtigt og sikkert med kun én omdrejning.

1. Montér højtryksdysen med markeringen opad på strålerøret.
2. Spænd højtryksdysen manuelt (Easy!Lock).
3. Forbind strålerøret med højtrykspistolen, og spænd manuelt (EASY!Lock).

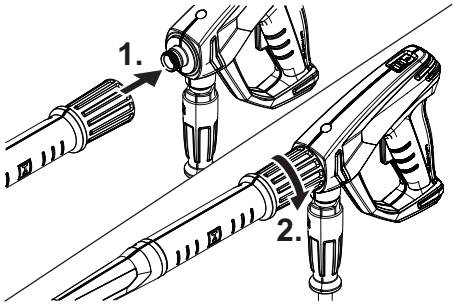

4. Løsn skubbebøjlens oplåsning.
5. Træk skubbebøjlen ud til yderpositionen.

Ved apparater uden slangetromle:

6. Forbind højtryksslangen med højtrykspistolen og apparatets højtrykstilslutning, og spænd manuelt (EASY!Lock).

Ved apparater med slangetromle:

7. Læg højtryksslangen strakt ud på gulvet.
8. Isæt håndsvinget i slangetromleakslen og lad den gå i indgreb.
9. Drej håndsvinget i urets retning og rul samtidigt højtryksslangen op på slangetromlen i ensartede lag.
10. Forbind højtryksslangen med højtrykspistolen, og spænd manuelt (EASY!Lock).

Elektrisk tilslutning

⚠ **FARE**

Manglende netseparation

Fare for kvæstelse på grund af elektrisk stød

Forbind apparatet med det elektriske net vha. et stik. En ikke-separerbar forbindelse med strømnettet er forbudt. Stikket anvendes til netseparation.

1. Rul netkablet af og læg det på gulvet.
2. Isæt netstikket i stikkontakten.

Vandtilslutning

Tilslutning til en vandledning

⚠ **ADVARSEL**

Der løber snavset vand tilbage i drikkevandsnettet

Sundhedsfare

Overhold forskrifterne fra vandforsyningsvirksomheden. Iht. de gyldige forskrifter må apparatet aldrig anvendes på drikkevandsnettet uden systemadskiller. Anvend en systemadskiller fra KÄRCHER eller alternativt en systemadskiller iht. EN 12729 type BA. Vand, der er strømmet gennem en systemadskiller, klassificeres som ikke drikkelig. Tilslut altid systemadskilleren ved vandforsyningen, aldrig direkte ved apparatets vandtilslutning.

1. Kontroller vandforsyningen for tilløbstryk, tilløbstemperatur og tilløbsmængde (se kapitlet Tekniske data).
2. Forbind apparatets systemadskiller og vandtilslutning med en vandtilløbsslange (krav til vandtilløbsslangen se kapitlet Tekniske data).
3. Åbn vandtilløbet.

Opsugning af vand fra beholderen

1. Skru sugeslangen med filteret på vandtilslutningen (bestillingsnummer se kapitlet Tekniske data).
2. Udluft apparatet (se kapitlet Udluftning af apparatet).

Udluftning af apparatet

1. Skru højtryksdysen af strålerøret.
2. Lad apparatet køre, indtil der kommer vand ud uden bobler.
3. Lad apparatet køre i 10 sekunder ved udluftningsproblemer, og sluk derefter. Gentag processen flere gange.
4. Sluk apparatet.
5. Skru højtryksdysen på strålerøret.

Betjening

⚠ **FARE**

Højtryksvandstråle

Fare for tilskadekomst

Fikser aldrig aftræksarmen og sikringsarmen i aktiveret position.

Anvend ikke højtrykspistolen, hvis sikringsarmen er beskadiget.

Skub ved alt arbejde på apparatet højtrykspistolens sikkerhedspal fremad.

Hold højtrykspistolen og strålerøret med begge hænder.

⚠ **ADVARSEL**

Defekt apparat og tilbehør, defekte ledninger og tilslutninger

Fare for kvæstelser

Apparatet må kun være i drift i fejlfri tilstand.

Åbning/lukning af højtrykspistolen

1. Aktivér sikringsarmen og aftræksarmen. Højtrykspistolen åbnes.
2. Aktivér sikringsarmen og slip aftræksarmen. Højtrykspistolen lukkes.

Drift med højtryk

Apparatet kan anvendes stående eller liggende.

Obs

Apparatet er udstyret med en trykkontakt. Motoren starter kun, når højtrykspistolen er åbnet.

1. Ved apparater med slangetromle: Rul højtryksslangen helt af slangetromlen.
2. Sæt apparatkontakten på "I/ON".
3. Skub højtrykspistolens sikkerhedspal bagud. Højtrykspistolen er afsikret.
4. Åbn højtrykspistolen.

Valg af stråleart

1. Luk højtrykspistolen.
2. Drej dysens hus, indtil det ønskede symbol stemmer overens med markeringen.

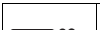	Højtryksrundstråle (0°) til særligt genstridigt snavs
	Lavtryksfladstråle (CHEM) til drift med rengøringsmiddel eller rengøring med lavt tryk
	Højtryksfladstråle (25°) til snavs på store flader

Drift med rengøringsmiddel

⚠ **FARE**

Resterende højtryk i apparatet

Fare for tilskadekomst

Sluk apparatet inden dyseskift.

Aktivér højtrykspistolen, indtil apparatet er trykløs.

⚠ **ADVARSEL**

Forkert håndtering med rengøringsmidler

Sundhedsfare

Overhold sikkerhedshenvisningerne på rengøringsmidlet.

BEMÆRK

Uegnede rengøringsmidler

Beskadigelse af apparatet og de genstande, der skal rengøres

Anvend kun rengøringsmidler, der er godkendt af KÄRCHER.

Overhold de doseringsanbefalinger og henvisninger, der er vedføjet rengøringsmidlet.

Vær sparsom med rengøringsmidlet for at beskytte miljøet.

Obs

KÄRCHER-rengøringsmidler garanterer driftssikkert arbejde. Få vores rådgivning eller rekvirer vores katalog eller vores informationsblade til rengøringsmidlerne.

1. Træk rengøringsmiddelsugeslangen ud.
2. Indstil opsugningsmængden for rengøringsmiddelopløsningen på rengøringsmiddelfilteret.
3. Hæng rengøringsmiddelsugeslangen i en beholder med rengøringsmiddel.
4. Stil dysen på positionen "CHEM".
5. Tag højtryksrenseren i drift.

Anbefalet rengøringsmetode

1. Spray en lille smule rengøringsmiddel på den tørre overflade og lad det virke (ikke tørre).
2. Skyl den løsnede snavs af med højtryksstrålen.

Efter drift med rengøringsmiddel

1. Stil opsugningsmængden på maksimal mængde på rengøringsmiddelfilteret.
2. Dyp filtret ned i rent vand.
3. Start apparatet og skyl klar i et minut.

Afbrydelse af driften

1. Luk højtrykspistolen. Apparatet slukker.
2. Skub sikkerhedspalen fremad. Højtrykspistolen er sikret.

Fortsættelse af driften

1. Skub sikkerhedspalen bagud. Højtrykspistolen er afsikret.
2. Åbn højtrykspistolen. Apparatet tænder.

Afslutning af driften

1. Luk vandtilløbet.
2. Åbn højtrykspistolen.
3. Drej apparatkontakten hen på "I/ON", og lad apparatet køre i 5-10 sekunder.
4. Luk højtrykspistolen.
5. Sæt apparatkontakten på "0/OFF".
6. Træk netstikket ud af stikontakten med tørre hænder.
7. Fjern vandtilløbet.
8. Åbn højtrykspistolen, indtil apparatet er trykløs.
9. Skub sikkerhedspalen fremad.
   Højtrykspistolen er sikret.

Transport

⚠ **FORSIGTIG**

Tilsidesættelse af vægten

Fare for tilskadekomst og beskadigelse

Vær opmærksom på apparatets vægt ved transport og opbevaring.

BEMÆRK

Uhensigtsmæssig transport

Risiko for beskadigelse

Beskyt højtrykspistolens aftræksarm mod beskadigelser.

- Transport af apparatet i køretøjer: Apparatet sikres mod at glide eller vælte iht. til de gældende retningslinjer.
- Transport af apparatet over længere strækninger: Træk apparatet i skubbebøjlen.
- Transport af apparatet over trapper: Træk apparatet op trin for trin. Glidemederne beskytter huset mod beskadigelse.
- Bære apparatet: Bær apparatet i grebene.

Transportholder til fladerenser

1. Sæt fladerenserens tilslutningsstuds på transportholderen ved højtryksrenseren.
2. Skru omløbermøtrikken ca. 1 omdrejning på.

Krantransport

⚠ **FARE**

Uhensigtsmæssig krantransport

Fare for kvæstelser på grund af, at apparatet eller genstande falder ned

Overhold de lokale ulykkesforebyggende forskrifter og sikkerhedsforskrifter.

Apparatet må kun transporteres med kranen af personer, der er blevet undervist i betjening af kranen.

Kontroller inden hver krantransport hejseværket for beskadigelse.

Kontroller inden hver krantransport grebet for beskadigelse.

Løft kun apparatet ved grebet.

Anvend ikke anhugningskæder.

Sørg for at sikre løfteanordningen mod utilsigtet aftagning af lasten.

Fjern inden krantransport strålerøret med højtrykspistolen, dyserne, fladerenseren og andre løse genstande.

Transporter ikke genstande på apparatet under løfteprocessen.

Stå ikke under lasten.

Sørg for, at der ikke opholder sig personer i kranens farezone.

Lad aldrig apparatet hænge på kranen uden opsyn.

1. Fastgør løfteanordningen ved apparatets greb.

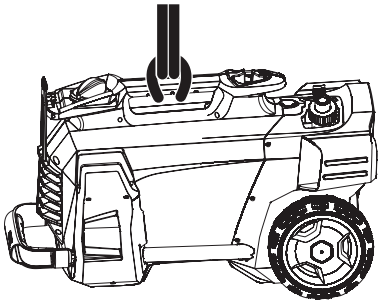

Opbevaring

⚠ **FORSIGTIG**

Tilsidesættelse af vægten

Fare for tilskadekomst og beskadigelse

Vær opmærksom på apparatets vægt ved transport og opbevaring.

Opbevar kun apparatet indenfor.

Opbevaring af apparatet

1. Stil strålerøret med højtrykspistolen i dyseholderen og lad det gå i indgreb i strålerørholderen.
2. Rul netkablet op og hæng det over kabelholderen.
3. Fastgør stikket med den monterede clips.

Ved apparater med slangetromle:

4. Rul højtryksslangen op på slangetromlen og klap håndsvingets greb ned.

Ved apparater uden slangetromle:

5. Opbevaring af højtryksslangen:
   a Rul højtryksslangen op.
   b Hæng højtryksslangen over slangeopbevaringen.
   c Sikr højtryksslangen med gummibåndet.
6. Tryk på oplåsningen skubbebøjle og skub skubbebøjlen ind.

Frostbeskyttelse

BEMÆRK

Frost

Ødelæggelse af apparatet pga. frosset vand

Tøm apparatet helt for vand.

Opbevar apparatet på et frostfrit sted.

Hvis en frostfri opbevaring ikke er mulig:

1. Aftap vandet.
2. Pump almindeligt frostbeskyttelsesmiddel gennem apparatet.

Obs

Anvend almindeligt frostbeskyttelsesmiddel til motorkøretøjer på glykolbasis. Overhold håndteringsforskrifterne fra producenten af frostbeskyttelsesmidlet.

3. Lad apparatet køre i maksimalt 1 minut, indtil pumpen og ledningerne er tomme.

Pleje og vedligeholdelse

⚠ **FARE**

Utilsigtet startende apparat

Fare for kvæstelse, fare for stød

Sluk apparatet inden alt arbejde og træk netstikket ud.

Obs

Spildolie må kun bortskaffes ved de dertil beregnede bortskaffelsessteder. Aflever eventuel spildolie disse steder. Forurening af miljøet med spildolie er strafbar.

Sikkerhedsinspektion/ vedligeholdelseskontrakt

Du kan aftale en regelmæssig sikkerhedsinspektion med din forhandler eller indgå en vedligeholdelseskontrakt. Få vores rådgivning.

Vedligeholdelsesintervaller

Inden hver drift

- Kontroller netkablet for skader.
  Lad straks et beskadiget kabel udskifte af den autoriserede kundeservice eller en autoriseret elektriker.
- Kontroller højtryksslanger for beskadigelser.
  En beskadiget højtryksslange udskiftes straks.
- Kontroller apparatet for tæthed.
  3 dråber vand pr. minut er tilladt. Ved større utæthed kontaktes kundeservicen.

Ugentligt

- Rengør sien i vandtilslutningen (se kapitlet Rensning af sien i vandtilslutningen).
- Rengør filteret på rengøringsmiddel-sugeslangen.

For hver 500 driftstimer, mindst hvert år

- Lad kundeservicen gennemføre vedligeholdelsen af apparatet.

Vedligeholdelsesarbejde

Rensning af sien i vandtilslutningen

1. Skru omløbermøtrikken af.
2. Tag slangestudsen af.
3. Tag sien ud.
4. Rengør sien udvendigt og skyl den.
5. Isæt sien.

Obs

Juster slangestudsens sekskant ved tilslutning i apparatet.

6. Anbring slangestudsen og spænd med omløbermøtrikken.

Hjælp ved fejl

⚠ **FARE**

Utilsigtet startende apparat, berøring af strømførende dele

Fare for kvæstelse, fare for stød

Sluk apparatet inden arbejde på apparatet.

Træk netstikket ud.

Lad altid kontrol og arbejde på elektriske dele udføre af en fagmand.

Kontakt en autoriseret kundeservice ved fejl, der ikke nævnes i dette kapitel.

Apparatet kan ikke startes

1. Kontroller netkablet for skader.
2. Kontroller netspændingen.
3. Hvis apparatet er overophedet:
   a Sæt apparatkontakten på "0/OFF".
   b Lad apparatet afkøle i mindst 15 minutter.
   c Sæt apparatkontakten på "I/ON".
4. Ved en elektrisk defekt kontaktes kundeservicen.

Apparatet kommer ikke op på tryk

1. Stil dysen på højtryk.
2. Udluft apparatet (se kapitlet Udluftning af apparatet).
3. Rengør sien i vandtilslutningen (se kapitlet Rensning af sien i vandtilslutningen).
4. Kontroller vandtilløbsmængden (nødvendig mængde, se kapitlet Tekniske data).
5. Rengør dysen, udskift den evt.
6. Ved behov kontaktes kundeservicen.

Pumpen er utæt.

Der må løbe op til 3 dråber vand ud i minuttet.

- Få maskinen kontrolleret af kundeservice ved større utætheder.

Pumpen banker

1. Kontroller vandtilledningen for tæthed.
2. Kontroller sugeledningen til rengøringsmiddel for tæthed.
3. Indstil opsugningsmængden på minimal mængde på rengøringsmiddelfilteret.
4. Udluft apparatet (se kapitlet Udluftning af apparatet).
5. Ved behov kontaktes kundeservicen.

Rengøringsmiddeltilsætningen er for lav

1. Stil dysen på "CHEM".
2. Indstil opsugningsmængden på rengøringsmiddelfilteret.
3. Kontroller / rengør rengøringsmiddel-sugeslangen med filter.
4. Ved behov kontaktes kundeservicen.

Garanti

I de enkelte lande gælder de af vore forhandlere fastlagte garantibetingelser. Eventuelle fejl på maskinen afhjælpes gratis inden for garantien, såfremt fejlen kan tilskrives en materiale- eller produktionsfejl. Hvis du ønsker at gøre garantien gældende, bedes du henvende dig til sin forhandler eller nærmeste kundeservice medbringende kvittering for købet.
(Se adressen på bagsiden)

Tekniske data

		HD 5/11 C	HD 5/12 C HD 5/ 12 CX	HD 5/12 C HD 5/ 12 CX	HD 5/12 C HD 5/ 12 CX	HD 5/12 C HD 5/ 12 CX	HD 5/12 C	HD 5/12 C
Landevariant								
Land		AU	EU	GB	CH	AU	KAP	SA
Elektrisk tilslutning								
Spænding	V	240	230	230-240	230	240	220	220
Fase	~	1	1	1	1	1	1	1
Frekvens	Hz	50	50	50	50	50	60	60
Tilslutningseffekt	kW	2,1	2,5	2,5	2,2	2,2	2,4	2,4
Kapslingsklasse		IPX5	IPX5	IPX5	IPX5	IPX5	IPX5	IPX5
Netsikring (træg)	A	10	16	13	10	10	15	13
Forlængerkabel 30 m	mm^2	2,5	2,5	2,5	2,5	2,5	2,5	2,5
Vandtilslutning								
Tilløbstryk (maks.)	MPa	1	1	1	1	1	1	1

		HD 5/11 C	HD 5/12 C HD 5/ 12 CX	HD 5/12 C HD 5/ 12 CX	HD 5/12 C HD 5/ 12 CX	HD 5/12 C HD 5/ 12 CX	HD 5/12 C	HD 5/12 C
Tilløbstemperatur (maks.)	°C	60	60	60	60	60	60	60
Tilløbsmængde (min.)	l/min	12	12	12	12	12	12	12
Indsugningshøjde (maks.)	m	0,5	0,5	0,5	0,5	0,5	0,5	0,5
Min. længde vandtilløbsslange	m	7,5	7,5	7,5	7,5	7,5	7,5	7,5
Min. diameter vandtilløbsslange	in	1/2	1/2	1/2	1/2	1/2	1/2	1/2
Sugeslange med filter bestillingsnummer		2.643-100.0	2.643-100.0	2.643-100.0	2.643-100.0	2.643-100.0	2.643-100.0	2.643-100.0
Effektdata maskine								
Standarddysens dysestørrelse		038	035	035	038	038	036	036
Driftstryk	MPa	11	12	12	11,5	11,5	12	12
Driftsovertryk (maks.)	MPa	17,1	17,5	17,5	17,1	17,1	18	18
Transportmængde, vand	l/min	8,3	8,3	8,3	8,3	8,3	8,3	8,3
Transportmængde, rengøringsmiddel	l/h	0-25	0-25	0-25	0-25	0-25	0-25	0-25
Højtrykspistolens tilbageslagskraft	N	21,3	21,3	21,3	21,3	21,3	21,3	21,3
Mål og vægt								
Typisk driftsvægt (CX)	kg	24,2 (-)	23,7 (26)	23,7 (26)	23,7 (26)	24,2 (26,4)	25,2 (-)	25,2 (-)
Længde	mm	380	380	380	380	380	380	380
Bredde (CX)	mm	360 (-)	360 (370)	360 (370)	360 (370)	360 (370)	360 (-)	360 (-)
Højde	mm	930	930	930	930	930	930	930
Beregnede værdier iht. EN 60335-2-79								
Hånd-arm-vibrationsværdi	m/s^2	3,6	3,6	3,6	3,6	3,6	4,2	4,2
Usikkerhed K	m/s^2	0,9	0,9	0,9	0,9	0,9	0,9	0,9
Lydtryksniveau L_{pA} (CX)	dB(A)	72 (-)	72 (75)	72 (75)	72 (75)	72 (75)	74 (-)	74 (-)
Usikkerhed K_{pA}	dB(A)	3	3	3	3	3	3	3
Lydeffektniveau L_{WA} + usikkerhed K_{WA} (CX)	dB(A)	88 (-)	88 (92)	88 (92)	88 (92)	88 (92)	90 (-)	90 (-)

		HD 5/13 C HD 5/ 13 CX	HD 5/15 C HD 5/ 15 CX	HD 5/17 C HD 5/ 17 CX	HD 5/17 C HD 5/ 17 CX	HD 6/13 C HD 6/ 13 CX	HD 6/13 C	HD 6/13 C HD 6/ 13 CX
Landevariant								
Land		EU	EU	EU	KAP	EU	AR	GB
Elektrisk tilslutning								
Spænding	V	230	230	230	220	230	220	230-240
Fase	~	1	1	1	1	1	1	1
Frekvens	Hz	50	50	50	60	50	50	50
Tilslutningseffekt	kW	2,6	2,8	3,0	3,0	2,9	2,9	2,9
Kapslingsklasse		IPX5	IPX5	IPX5	IPX5	IPX5	IPX5	IPX5
Netsikring (træg)	A	16	16	16	15	16	16	13
Forlængerkabel 30 m	mm^2	2,5	2,5	2,5	2,5	2,5	2,5	2,5
Vandtilslutning								
Tilløbstryk (maks.)	MPa	1	1	1	1	1	1	1
Tilløbstemperatur (maks.)	°C	60	60	60	60	60	60	60
Tilløbsmængde (min.)	l/min	12	12	12	12	13	13	13
Indsugningshøjde (maks.)	m	0,5	0,5	0,5	0,5	0,5	0,5	0,5
Min. længde vandtilløbsslange	m	7,5	7,5	7,5	7,5	7,5	7,5	7,5
Min. diameter vandtilløbsslange	in	1/2	1/2	1/2	1/2	1/2	1/2	1/2
Sugeslange med filter bestillingsnummer		2.643-100.0	2.643-100.0	2.643-100.0	2.643-100.0	2.643-100.0	2.643-100.0	2.643-100.0
Effektdata maskine								
Standarddysens dysestørrelse		034	032	027	030	038	038	038
Driftstryk	MPa	13	15	17	16,5	13	13	13

		HD 5/13 C HD 5/ 13 CX	HD 5/15 C HD 5/ 15 CX	HD 5/17 C HD 5/ 17 CX	HD 5/17 C HD 5/ 17 CX	HD 6/13 C HD 6/ 13 CX	HD 6/13 C	HD 6/13 C HD 6/ 13 CX
Driftsovertryk (maks.)	MPa	17,5	20	20	20	19	19	19
Transportmængde, vand	l/min	8,3	8,3	8,1	8,0	9,8	9,8	9,8
Transportmængde, rengøringsmiddel	l/h	0-25	0-25	0-25	0-25	0-25	0-25	0-25
Højtrykspistolens tilbageslagskraft	N	22,2	23,8	25,4	25,4	26,6	26,6	26,6
Mål og vægt								
Typisk driftsvægt (CX)	kg	23,7 (26)	25,2 (27,5)	25,2 (27,5)	25,2 (27,5)	25,2 (27,5)	25,2 (-)	25,2 (27,5)
Længde	mm	380	380	380	380	380	380	380
Bredde (CX)	mm	360 (370)	360 (370)	360 (370)	360 (370)	360 (370)	360 (-)	360 (370)
Højde	mm	930	930	930	930	930	930	930
Beregnede værdier iht. EN 60335-2-79								
Hånd-arm-vibrationsværdi	m/s^2	3,6	2,4	2,4	2,4	4,1	4,1	4,1
Usikkerhed K	m/s^2	0,9	0,7	0,7	0,7	0,9	0,9	0,9
Lydtryksniveau L_{pA} (CX)	dB(A)	72 (75)	72 (74)	72 (75)	75 (75)	72 (75)	72 (-)	72 (75)
Usikkerhed K_{pA}	dB(A)	3	3	3	3	3	3	3
Lydeffektniveau L_{WA} + usikkerhed K_{WA} (CX)	dB(A)	88 (92)	88 (90)	88 (92)	91 (91)	88 (92)	88 (-)	88 (92)

		HD 6/13 C	HD 6/13 C
Landevariant			
Land		KAP	SA
Elektrisk tilslutning			
Spænding	V	220	220
Fase	~	1	1
Frekvens	Hz	60	60
Tilslutningseffekt	kW	2,9	2,8
Kapslingsklasse		IPX5	IPX5
Netsikring (træg)	A	15	13
Forlængerkabel 30 m	mm^2	2,5	2,5
Vandtilslutning			
Tilløbstryk (maks.)	MPa	1	1
Tilløbstemperatur (maks.)	°C	60	60
Tilløbsmængde (min.)	l/min	13	13
Indsugningshøjde (maks.)	m	0,5	0,5
Min. længde vandtilløbsslange	m	7,5	7,5
Min. diameter vandtilløbsslange	in	1/2	1/2
Sugeslange med filter bestillingsnummer		2.643-100.0	2.643-100.0
Effektdata maskine			
Standarddysens dysestørrelse		042	043
Driftstryk	MPa	13	12,5
Driftsovertryk (maks.)	MPa	18	18
Transportmængde, vand	l/min	10,0	10,0
Transportmængde, rengøringsmiddel	l/h	0-25	0-25
Højtrykspistolens tilbageslagskraft	N	26,6	26,6
Mål og vægt			
Typisk driftsvægt (CX)	kg	25,2 (-)	25,2 (-)
Længde	mm	380	380
Bredde (CX)	mm	360 (-)	360 (-)
Højde	mm	930	930
Beregnede værdier iht. EN 60335-2-79			
Hånd-arm-vibrationsværdi	m/s^2	3,7	3,7

		HD 6/13 C	HD 6/13 C
Usikkerhed K	m/s^2	0,9	0,9
Lydtryksniveau L_{pA} (CX)	dB(A)	73 (-)	73 (-)
Usikkerhed K_{pA}	dB(A)	3	3
Lydeffektniveau L_{WA} + usikkerhed K_{WA} (CX)	dB(A)	89 (-)	89 (-)

Der tages forbehold for tekniske ændringer.

EU-overensstemmelseserklæring

Hermed erklærer vi at nedenstående apparat på grund af sin
udformning og konstruktion i den udførelse, i hvilken den sælges af
os, overholder EU-direktivernes relevante, grundlæggende
sikkerheds- og sundhedsmæssige krav. Hvis apparatet ændres uden aftale med os, mister denne attest sin gyldighed.
Produkt: Højtryksrenser
Type: 1.520-xxx

Relevante EU-direktiver
2006/42/EF (+2009/127/EF)
2014/30/EU
2000/14/EF

Anvendte harmoniserede standarder
EN 60335-1
EN 60335-2-79
EN 55014-1: 2006+A1: 2009+A2: 2011
EN 55014-2: 2015
EN 62233: 2008
EN 61000-3-2: 2014
EN 61000-3-3: 2008
HD 5/12 C, HD 5/12 CX, HD 5/13 C, HD 5/13 CX
EN 61000-3-11: 2000
HD 5/15 C, HD 5/15 CX, HD 5/17 C, HD 5/17 CX, HD 6/13 C, HD 6/13 CX

Anvendt overensstemmelsesvurderingsproces
2000/14/EF: Tillæg V

Lydeffektniveau dB(A)
HD 5/12 C, HD 5/13 C, HD 5/15 C, HD 5/17 C, HD 6/13 C
Målt: 86
Garanteret: 88
HD 5/12 CX, HD 5/13 CX, HD 5/17 CX, HD 6/13 CX
Målt: 89
Garanteret: 92
HD 5/15 CX
Målt: 87
Garanteret: 90
Underskriverne handler på bestyrelsens vegne og med dennes fuldmagt.

H. Jenner
Chairman of the Board of Management

S. Reiser
Director Regulatory Affairs & Certification

Dokumentationsbefuldmægtiget: S. Reiser
Alfred Kärcher SE & Co. KG
Alfred-Kärcher-Str. 28 - 40
71364 Winnenden (Germany)
Tlf.: +49 7195 14-0
Fax: +49 7195 14-2212
Winnenden, 2019/05/01

Indhold

Generelle merknader 69
Forskriftsmessig bruk 69
Miljøvern 70
Tilbehør og reservedeler 70
Leveringsomfang 70
Sikkerhetsinstrukser 70
Beskrivelse av apparatet 70
Montering 71
Elektrisk tilkobling 71
Vanntilkobling 71
Betjening 71
Transport 72
Lagring 73
Stell og vedlikehold 73
Utbedring av feil 73
Garanti 73
Tekniske spesifikasjoner 74
EU-samsvarserklæring 76

Generelle merknader



Les denne oversettelsen av den originale driftsveiledningen før apparatet tas i bruk første gang, og følg de vedlagte sikkerhetsanvisningene. Følg anvisningene.
Oppbevar begge heftene til senere bruk eller for annen eier.

Forskriftsmessig bruk

Denne høytrykksvaskeren skal kun brukes til følgende arbeid:

- Rengjøring med lavtrykksstråle og rengjøringsmiddel (f.eks. av maskiner, kjøretøy, bygninger, verktøy)
- Rengjøring med høytrykksstråle uten rengjøringsmiddel (f.eks. av fasader, terrasser, hageredskaper)

For vanskelige flekker anbefaler vi en rotordyse som spesialtilbehør.
For varianten “Plus” er rotordyse en del av leveringsomfanget.

Grenseverdier for vannforsyning

OBS
Forurenset vann
Tidligere slitasje eller avleiringer i apparatet
Forsyn apparatet kun med rent vann eller resirkulert vann som ikke overskrider grenseverdiene.
For vannforsyningen gjelder følgende grenseverdier:

- pH-verdi: 6,5–9,5
- Elektrisk ledeevne: Ledeevne for ferskvann + 1200 µS/cm, maks. ledeevne 2000 µS/cm
- Sedimenterbare stoffer (prøvevolum 1 l, bunnfellingstid 30 minutter): < 0,5 mg/l
- Stoffer som kan filtreres ut: < 50 mg/l, ingen slipemidler
- Hydrokarboner: < 20 mg/l

- Klorid: < 300 mg/l
- Sulfat: < 240 mg/l
- Kalsium: < 200 mg/l
- Total hardhet: < 28 °dH, < 50° TH, < 500 ppm (mg $CaCO_3$/l)
- Jern: < 0,5 mg/l
- Mangan: < 0,05 mg/l
- Kobber: < 2 mg/l
- Aktivt klor: < 0,3 mg/l
- Fritt for fæle lukter

Miljøvern



Materialet i emballasjen kan resirkuleres. Kvitt deg med emballasjen på miljøvennlig måte.



Elektriske og elektroniske apparater inneholder verdifulle resirkulerbare materialer og ofte deler batterier, batteripakker eller olje. Disse kan utgjøre en potensiell fare for helse og miljø ved feil bruk eller feil avfallsbehandling. Disse delene er imidlertid nødvendige for korrekt drift av apparatet. Apparater merket med dette symbolet skal ikke kastes i husholdningsavfallet.

Anvisninger om innhold (REACH)
Aktuell informasjon om stoffene i innholdet finner du under: *www.kaercher.com/REACH*

Tilbehør og reservedeler

Bruk bare originalt tilbehør og originale reservedeler; de garanterer for en sikker og problemfri drift av apparatet. Informasjon om tilbehør og reservedeler finner du på *www.kaercher.com*.

Leveringsomfang

Kontroller at innholdet i pakken er komplett når du pakker ut. Manglende tilbehør eller transportskader skal meldes til forhandleren.

Sikkerhetsinstrukser

- Les sikkerhetsinstruksene 5.951-949.0 før apparatet tas i bruk første gang.
- Følg nasjonale forskrifter for væskestrålere.
- Følg nasjonale forskrifter om forebyggelse av ulykker. Væskestrålere må testes regelmessig. Testresultatet må dokumenteres skriftlig.
- Ikke foreta noen forandringer på apparatet og tilbehøret.

Symboler på apparatet



Apparatet må ikke umiddelbart kobles til det offentlige drikkevannsnettet.



Ikke rett høytrykksstrålen mot personer, dyr, aktiv elektrisk utrustning eller mot selve apparatet. Beskytt apparatet mot frost.

Sikkerhetsinnretninger

⚠ **FORSIKTIG**

Manglende eller endrede sikkerhetsinnretninger

Sikkerhetsinnretningene tjener til din egen sikkerhet. Du må aldri forandre eller omgå sikkerhetsinnretninger.

Sikkerhetsinnretningene er stilt inn og plombert på fabrikken. De må kun stilles inn av kundeservice.

Trykkbryter

Når du slipper avtrekkeren på høytrykkspistolen, slår trykkbryteren av høytrykkspumpen og høytrykksstrålen stopper.
Hvis avtrekkeren betjenes, kobles pumpen inn igjen.

Beskrivelse av apparatet

Oversikt over apparatet

Se grafikkside

(1) Hjulkapsel
(2) Dyseholder
(3) Glidemeier
(4) Typeskilt
(5) Dyseholder for tretrinnsdyse
(6) Transportholder for flaterenser
(7) Sperremekanisme skyvehåndtak
(8) Skyvehåndtak, nede (skjøvet inn)
(9) Skyvehåndtak, oppe (trukket ut)
(10) Høytrykksdyse
(11) Merke på høytrykksdysen
(12) Strålerør EASY!Lock
(13) Høytrykkspistol EASY!Force
(14) Sikkerhetslås
(15) Avtrekker
(16) Sikringshendel
(17) Høytrykksslange EASY!Lock
(18) Slangevogn
(19) Kabelholder
(20) Strålerørholder uten klemme
(21) Gummibånd (ikke for apparater med slangetrommel)
(22) Dyseholder for rotordyse (rotordyse i leveringsomfanget kun for varianten “Plus”)
(23) Strålerørholder med klemme for transport
(24) Apparatbryter
(25) Håndtak
(26) Høytrykkstilkobling EASY!Lock
(27) Holdegrep
(28) Vanntilkobling
(29) Sugeslange for rengjøringsmiddel med filter og doseing av rengjøringsmiddel
(30) Sil
(31) Slangestøtte
(32) Overfalsmutter
(33) Sveiv
(34) Slangetrommel

Fargemerking

- Betjeningselementene for rengjøringsprosessen er gule.
- Betjeningselementene for vedlikehold og service er lysegrå.

Montering

Feste hjulkapsler

- Fest hjulkapslene.

Montere tilbehør

Merknad

EASY!Lock-systemet forbinder komponentene raskt og sikkert med kun én omdreining med hurtiggjenger.

1. Plasser høytrykksdysen på strålerøret, med merket pekende oppover.
2. Trekk til høytrykksdysen for hånd (EASY!Lock).
3. Koble strålerøret til høytrykkspistolen og trekk det til for hånd (EASY!Lock).

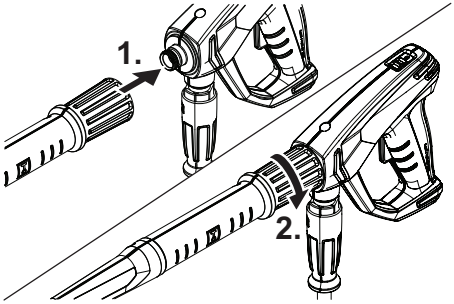

4. Løsne sperremekanismen på skyvehåndtaket.
5. Trekk skyvehåndtaket ut til endeposisjonen.

For apparater uten slangetrommel:

6. Koble høytrykksslangen til høytrykkspistolen og apparatets høytrykkstilkobling og trekk til for hånd (EASY!Lock).

For apparater med slangetrommel:

7. Legg høytrykksslangen ut på bakken.
8. Stikk sveiven inn i slangetrommelvalsen til den går i lås.
9. Drei sveiven med urviseren, slik vikler du høytrykksslangen jevnt opp på slangetrommelen.
10. Koble høytrykksslangen til høytrykkspistolen og trekk til for hånd (EASY!Lock).

Elektrisk tilkobling

⚠ **FARE**

Manglende frakobling fra strømnettet

Elektrisk støt utgjør fare for personskader

Koble apparatet til strømnettet med støpselet. En forbindelse til strømnettet som ikke kan brytes, er forbudt. Støpselet er ment for frakobling fra nettet.

1. Vikle ut strømledningen og legg den ut på gulvet.
2. Sett støpselet inn i stikkontakten.

Vanntilkobling

Tilkobling til en vannledning

⚠ **ADVARSEL**

Tilbakestrømning av forurenset vann i drikkevannsnettet

Helsefare

Ta hensyn til forskriftene fra vannverket.

I henhold til gyldige forskrifter må apparatet aldri brukes på drikkevannsnettet uten systemskille. Bruk en systemskiller fra KÄRCHER eller alternativt en systemskiller i henhold til NS-EN 12729 type BA. Vann som har gått gjennom en systemskiller, er ikke lenger klassifisert som drikkevann. Koble alltid systemskilleren til vannforsyningen, aldri direkte til apparatets vanntilkobling.

1. Kontroller vannforsyningen for tilførselstrykk, tilførselstemperatur og tilførselsmengde (se kapittel Tekniske spesifikasjoner).
2. Forbind systemskilleren og apparatets vanntilkobling med en vanntilførselsslange (krav til vanntilførselsslange, se kapittel Tekniske spesifikasjoner).
3. Åpne vanntilførselen.

Suge vann fra beholder

1. Skru fast sugeslangen med filteret på vanntilkoblingen (bestillingsnummer, se kapittel Tekniske spesifikasjoner).
2. Luft ut apparatet (se kapittel Lufte ut apparatet).

Lufte ut apparatet

1. Skru høytrykksdysen av strålerøret.
2. La apparatet gå til vannet kommer ut uten bobler.
3. Ved lufteproblemer må apparatet kjøres i 10 sekunder, deretter slås av. Gjenta prosessen flere ganger.
4. Slå av apparatet.
5. Skru høytrykksdysen på strålerøret.

Betjening

⚠ **FARE**

Høytrykks-vannstråle

Fare for personskader

Fest aldri avtrekkeren og sikkerhetsspaken i inntrykket posisjon.

Ikke bruk høytrykkspistolen hvis sikkerhetsspaken er skadet.

Skyv sikkerhetslåsen til høytrykkspistolen fremover før alt arbeid på apparatet.

Hold høytrykkspistolen og strålerøret med begge hendene.

⚠ **ADVARSEL**

Defekt apparat og tilbehør, defekte tilførsler og tilkoblinger

Fare for personskader

Apparatet skal kun brukes i feilfri tilstand.

Åpne/stenge høytrykkspistolen

1. Trykk inn sikkerhetsspaken og avtrekkeren. Høytrykkspistolen åpnes.
2. Slipp sikkerhetsspaken og avtrekkeren. Høytrykkspistolen lukkes.

Drift med høytrykk

Apparatet kan brukes stående eller liggende.

Merknad

Apparatet er utstyrt med en trykkbryter. Motoren starter kun hvis høytrykkspistolen er åpnet.

1. For apparater med slangetrommel: Rull høytrykksslangen helt ut fra slangetrommelen.
2. Sett apparatbryteren på “I/ON”.
3. Skyv sikkerhetslåsen til høytrykkspistolen bakover. Høytrykkspistolens sikring er opphevet.
4. Åpne høytrykkspistolen.

Velge stråletype

1. Steng høytrykkspistolen.
2. Drei dysehuset til det ønskede symbolet stemmer overens med merket.

	Høytrykks-rundstråle (0°) for ekstra vanskelige flekker
	Lavtrykks-flatstråle (CHEM) for bruk med rengjøringsmiddel eller rengjøring med lavt trykk

	Høytrykks-flatstråle (25°) for store flekker

Drift med rengjøringsmiddel

⚠ **FARE**

Gjenværende høytrykk i apparatet

Fare for personskader

Slå av apparatet før du skifter dyse.

Betjen høytrykkspistolen til apparatet er trykkløst.

⚠ **ADVARSEL**

Feil omgang med rengjøringsmidler

Helsefare

Følg sikkerhetsanvisningene for rengjøringsmiddelet.

OBS

Uegnede rengjøringsmidler

Skade på apparatet og objektene som skal rengjøres

Bruk kun rengjøringsmidler som er godkjent av KÄRCHER.

Følg doseringsanbefalingene og anvisningene som følger med rengjøringsmiddelet.

Vær sparsommelig i bruken av rengjøringsmidler for å skåne miljøet.

Merknad

KÄRCHER rengjøringsmidler garanterer at arbeidet skjer uten problemer. Innhent råd eller be om å få tilsendt vår katalog eller våre informasjonsblader om rengjøringsmidlene.

1. Dra ut sugeslangen for rengjøringsmiddel.
2. Still inn sugemengden for rengjøringsmiddeloppløsningen på rengjøringsmiddelfilteret.
3. Heng sugeslangen for rengjøringsmiddel i en beholder med rengjøringsmiddel.
4. Still dysen i stillingen “CHEM”.
5. Ta høytrykksvaskeren i bruk.

Anbefalt rengjøringsmetode

1. Spray rengjøringsmiddelet sparsommelig på den tørre overflaten og la det virke litt (ikke tørke).
2. Spyl det løsnede smusset av med høytrykksstrålen.

Etter drift med rengjøringsmiddel

1. Still sugemengden på rengjøringsmiddelfilteret på maksimal mengde.
2. Senk filteret i rent vann.
3. Start apparatet og la det spyles klart i ett minutt.

Avbryte driften

1. Steng høytrykkspistolen.
   Apparatet slås av.
2. Skyv sikkerhetslåsen framover.
   Høytrykkspistolen er sikret.

Fortsette driften

1. Skyv sikkerhetslåsen bakover.
   Høytrykkspistolens sikring er opphevet.
2. Åpne høytrykkspistolen.
   Apparatet slås på.

Avslutte driften

1. Steng vanntilførselen.
2. Åpne høytrykkspistolen.
3. Skru apparatbryteren til “I/ON” og la apparatet gå i 5–10 sekunder.
4. Steng høytrykkspistolen.
5. Sett apparatbryteren på “0/OFF”.
6. Trekk støpselet ut av stikkontakten med tørre hender.
7. Fjern vanntilførselen.
8. Åpne høytrykkspistolen til apparatet er trykkløst.
9. Skyv sikkerhetslåsen framover.
   Høytrykkspistolen er sikret.

Transport

⚠ **FORSIKTIG**

Ved ignorering av vekten

Fare for personskader og materielle skader

Ta hensyn til apparatets vekt ved transport og lagring.

OBS

Ikke korrekt transport

Fare for materielle skader

Beskytt avtrekkeren på høytrykkspistolen mot skader.

- Transportere apparatet i kjøretøy: Sikre apparatet så det ikke kan skli eller velte iht. gjeldende retningslinjer.
- Transportere apparatet over lengre avstander: Dra apparatet etter deg ved å holde i skyvehåndtaket.
- Transportere apparatet i trapp: Trekk apparatet opp trinn for trinn. Glideskinnene beskytter apparathuset mot skader.
- Bære apparatet: Bær apparatet i håndtakene.

Transportholder for flaterenser

1. Sett tilkoblingsstussen til flaterenseren på høytrykksvaskerens transportholder.
2. Skru overfalsmutteren omtrent 1 omdreining.

Transport med kran

⚠ **FARE**

Ikke korrekt transport med kran

Fare for personskader forårsaket av at apparatet eller gjenstander faller ned

Følg lokale sikkerhetsanvisninger og forskrifter om forebygging av ulykker.

Apparatet skal kun transporteres med kran av personer som er opplært i betjening av kranen.

Kontroller om løfteverktøyet er skadet før hver transport med kranen.

Kontroller om håndtaket er skadet før hver transport med kranen.

Apparatet må kun løftes i håndtaket.

Ikke surr løftekjettinger rundt apparatet.

Sikre løfteinnretningen slik at lasten ikke blir hengende utilsiktet utenfor.

Før krantransporten fjerner du stråleøret med høytrykkspistolen, dysene, flaterenseren og andre løse gjenstander.

Ikke transporter andre gjenstander på apparatet under løftingen.

Ikke stå under lasten.

Pass på at det ikke befinner seg noen personer i kranens fareområde.

La aldri apparatet være ubevoktet så lenge det henger i kranen.

1. Fest løfteinnretningen på håndtaket til apparatet.

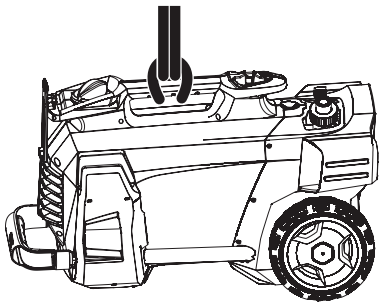

Lagring

⚠ **FORSIKTIG**

Ved ignorering av vekten

Fare for personskader og materielle skader

Ta hensyn til apparatets vekt ved transport og lagring.

Oppbevar apparatet kun innendørs.

Oppbevare apparatet

1. Plasser strålerøret med høytrykkspistolen i dyseholderen, og la det klikke på plass i strålerørholderen.
2. Vikle ut strømledningen og heng den over kabelholderen.
3. Fest støpselet med den monterte klipsen.

For apparater med slangetrommel:

4. Vikle høytrykksslangen opp på slangetrommelen og fold håndtaket rundt sveiven.

For apparater uten slangetrommel:

5. Oppbevare høytrykksslangen:
   a Vikle opp høytrykksslangen.
   b Heng høytrykksslangen over slangevognen.
   c Sikre høytrykksslangen med gummibåndet.
6. Skyv inn sperremekanismen på skyvehåndtaket og skyv inn skyvehåndtaket.

Frostbeskyttelse

OBS

Frost

Skade på apparatet forårsaket av vann som fryser

Tøm apparatet fullstendig for vann.

Oppbevar apparatet på et frostfritt sted.

Hvis frostfri oppbevaring ikke er mulig:

1. Tapp ut vannet.
2. Pump vanlig frostbeskyttelsesmiddel gjennom apparatet.

Merknad

Bruk vanlig frostbeskyttelsesmiddel for biler, basert på glykol. Ta hensyn til håndteringsforskriftene fra produsenten av frostbeskyttelsesmiddelet.

3. Kjør apparatet i maks. 1 minutt til pumpen og ledningene er tomme.

Stell og vedlikehold

⚠ **FARE**

Utilsiktet start av apparatet

Fare for personskader, elektrisk støt

Slå apparatet av før alt arbeid og trekk ut støpselet.

Merknad

Gammel olje skal bare kastes på steder som er ment for dette. Lever den gamle oljen på dette stedet. Det er straffbart å forurense miljøet med gammel olje.

Sikkerhetsinspeksjon/vedlikeholdskontrakt

Du kan avtale regelmessig sikkerhetsinspeksjon med forhandleren din, eller inngå en vedlikeholdskontrakt. Snakk med dem for råd.

Vedlikeholdsintervaller

Før hver bruk

- Kontroller om strømledningen er skadet.
  En ledning som er skadet må skiftes av autorisert kundeservice eller et elektrofirma.
- Kontroller om høytrykksslangen er skadet.
  En høytrykksslange som er skadet må skiftes ut.
- Kontroller om apparatet er tett.
  3 dråper vann per minutt er tillatt. Hvis det lekker mer enn det, må du kontakte kundeservice.

Ukentlig

- Rengjør silen i vanntilkoblingen (se kapittel Rengjøre silen i vanntilkoblingen).
- Rengjør filteret på sugeslangen for rengjøringsmiddel.

Hver 500. driftstime, minst årlig

- La kundeservice utføre vedlikehold på apparatet.

Vedlikeholdsarbeid

Rengjøre silen i vanntilkoblingen

1. Skru av overfalsmutteren.
2. Ta av slangestussen.
3. Ta ut silen.
4. Rengjør silen på utsiden og skyll den.
5. Sett inn silen.

Merknad

Orienter sekskanten til slangestussen med apparatets tilkobling.

6. Sett slangestussen på plass og skru den fast med overfalsmutteren.

Utbedring av feil

⚠ **FARE**

Utilsiktet start av apparatet, berøring av strømførende deler

Fare for personskader, elektrisk støt

Slå av apparatet før det arbeides på det.

Trekk ut støpselet.

La alle kontroller av og alt arbeid på elektriske deler utføres av en fagperson.

Oppsøk autorisert kundeservice ved feil som ikke er oppført i dette kapitlet.

Apparatet kan ikke startes

1. Kontroller om strømledningen er skadet.
2. Kontroller nettspenningen.
3. Hvis apparatet er overopphetet:
   a Sett apparatbryteren på “0/OFF”.
   b La apparatet avkjøles i minst 15 minutter.
   c Sett apparatbryteren på “I/ON”.
4. Oppsøk kundeservice ved elektrisk feil.

Apparatet bygger ikke opp trykk

1. Still dysen på høytrykk.
2. Luft ut apparatet (se kapittel Lufte ut apparatet).
3. Rengjør silen i vanntilkoblingen (se kapittel Rengjøre silen i vanntilkoblingen).
4. Kontroller vanntilførselsmengden (for nødvendig mengde, se kapittel Tekniske spesifikasjoner).
5. Rengjør dysen og skift den om nødvendig.
6. Oppsøk kundeservice ved behov.

Pumpen er ikke tett.

Opp til 3 dråper vannlekkasje per minutt er tillatt.

- Ved større lekkasje må apparatet kontrolleres av kundeservice.

Pumpen banker

1. Kontroller at vannledningen er tett.
2. Kontroller at sugeledningen for rengjøringsmiddel er tett.
3. Still sugemengden på rengjøringsmiddelfilteret på minimal mengde.
4. Luft ut apparatet (se kapittel Lufte ut apparatet).
5. Oppsøk kundeservice ved behov.

For lav innblanding av rengjøringsmiddel

1. Still dysen på “CHEM”.
2. Øk sugemengden på rengjøringsmiddelfilteret.
3. Kontroller/rengjør sugeslangen for rengjøringsmiddel med filter.
4. Oppsøk kundeservice ved behov.

Garanti

Vår ansvarlige salgsorganisasjon for det enkelte land har utgitt garantibetingelsene som gjelder i det aktuelle landet. Eventuelle feil på apparatet repareres gratis i garantitiden dersom disse kan føres tilbake til material- eller produksjonsfeil. Ved behov for garantireparasjoner, vennligst henvend deg med kjøpskvitteringen til din forhandler eller nærmeste autoriserte kundeservice.
(Se adresse på baksiden)

Tekniske spesifikasjoner

		HD 5/11 C	HD 5/12 C HD 5/ 12 CX	HD 5/12 C HD 5/ 12 CX	HD 5/12 C HD 5/ 12 CX	HD 5/12 C HD 5/ 12 CX	HD 5/12 C	HD 5/12 C
Landsspesifikke varianter								
Land		AU	EU	GB	CH	AU	KAP	SA
Elektrisk tilkobling								
Spenning	V	240	230	230-240	230	240	220	220
Fase	~	1	1	1	1	1	1	1
Frekvens	Hz	50	50	50	50	50	60	60
Tilkoblingskapasitet	kW	2,1	2,5	2,5	2,2	2,2	2,4	2,4
Beskyttelsesgrad		IPX5	IPX5	IPX5	IPX5	IPX5	IPX5	IPX5
Nettsikring (treg)	A	10	16	13	10	10	15	13
Skjøteledning 30 m	mm^2	2,5	2,5	2,5	2,5	2,5	2,5	2,5
Vanntilkobling								
Tilførselstrykk (maks.)	MPa	1	1	1	1	1	1	1
Tilførselstemperatur (maks.)	°C	60	60	60	60	60	60	60
Tilførselsmengde (min.)	l/min	12	12	12	12	12	12	12
Innsugingshøyde (maks.)	m	0,5	0,5	0,5	0,5	0,5	0,5	0,5
Minste lengde vanntilførselsslange	m	7,5	7,5	7,5	7,5	7,5	7,5	7,5
Minste diameter vanntilførselsslange	in	1/2	1/2	1/2	1/2	1/2	1/2	1/2
Sugeslange med filter bestillingsnummer		2.643-100.0	2.643-100.0	2.643-100.0	2.643-100.0	2.643-100.0	2.643-100.0	2.643-100.0
Effektspesifikasjoner apparat								
Dysestørrelse på standarddysen		038	035	035	038	038	036	036
Driftstrykk	MPa	11	12	12	11,5	11,5	12	12
Driftsovertrykk (maks.)	MPa	17,1	17,5	17,5	17,1	17,1	18	18
Transportmengde, vann	l/min	8,3	8,3	8,3	8,3	8,3	8,3	8,3
Transportmengde, rengjøringsmiddel	l/h	0-25	0-25	0-25	0-25	0-25	0-25	0-25
Rekylkraften til høytrykkspistolen	N	21,3	21,3	21,3	21,3	21,3	21,3	21,3
Mål og vekt								
Gjennomsnittlig driftsvekt (CX)	kg	24,2 (-)	23,7 (26)	23,7 (26)	23,7 (26)	24,2 (26,4)	25,2 (-)	25,2 (-)
Lengde	mm	380	380	380	380	380	380	380
Bredde (CX)	mm	360 (-)	360 (370)	360 (370)	360 (370)	360 (370)	360 (-)	360 (-)
Høyde	mm	930	930	930	930	930	930	930
Registrerte verdier mht. EN 60335-2-79								
Hånd-arm-vibrasjonsverdi	m/s^2	3,6	3,6	3,6	3,6	3,6	4,2	4,2
Usikkerhet K	m/s^2	0,9	0,9	0,9	0,9	0,9	0,9	0,9
Lydtrykknivå L_{pA} (CX)	dB(A)	72 (-)	72 (75)	72 (75)	72 (75)	72 (75)	74 (-)	74 (-)
Usikkerhet K_{pA}	dB(A)	3	3	3	3	3	3	3
Lydeffektnivå L_{WA} + usikkerhet K_{WA} (CX)	dB(A)	88 (-)	88 (92)	88 (92)	88 (92)	88 (92)	90 (-)	90 (-)

		HD 5/13 C HD 5/ 13 CX	HD 5/15 C HD 5/ 15 CX	HD 5/17 C HD 5/ 17 CX	HD 5/17 C HD 5/ 17 CX	HD 6/13 C HD 6/ 13 CX	HD 6/13 C	HD 6/13 C HD 6/ 13 CX
Landsspesifikke varianter								
Land		EU	EU	EU	KAP	EU	AR	GB
Elektrisk tilkobling								
Spenning	V	230	230	230	220	230	220	230-240
Fase	~	1	1	1	1	1	1	1
Frekvens	Hz	50	50	50	60	50	50	50
Tilkoblingskapasitet	kW	2,6	2,8	3,0	3,0	2,9	2,9	2,9
Beskyttelsesgrad		IPX5	IPX5	IPX5	IPX5	IPX5	IPX5	IPX5

		HD 5/13 C HD 5/ 13 CX	HD 5/15 C HD 5/ 15 CX	HD 5/17 C HD 5/ 17 CX	HD 5/17 C HD 5/ 17 CX	HD 6/13 C HD 6/ 13 CX	HD 6/13 C	HD 6/13 C HD 6/ 13 CX
Nettsikring (treg)	A	16	16	16	15	16	16	13
Skjøteledning 30 m	mm^2	2,5	2,5	2,5	2,5	2,5	2,5	2,5
Vanntilkobling								
Tilførselstrykk (maks.)	MPa	1	1	1	1	1	1	1
Tilførselstemperatur (maks.)	°C	60	60	60	60	60	60	60
Tilførselsmengde (min.)	l/min	12	12	12	12	13	13	13
Innsugingshøyde (maks.)	m	0,5	0,5	0,5	0,5	0,5	0,5	0,5
Minste lengde vanntilførselsslange	m	7,5	7,5	7,5	7,5	7,5	7,5	7,5
Minste diameter vanntilførselsslange	in	1/2	1/2	1/2	1/2	1/2	1/2	1/2
Sugeslange med filter bestillingsnummer		2.643-100.0	2.643-100.0	2.643-100.0	2.643-100.0	2.643-100.0	2.643-100.0	2.643-100.0
Effektspesifikasjoner apparat								
Dysestørrelse på standarddysen		034	032	027	030	038	038	038
Driftstrykk	MPa	13	15	17	16,5	13	13	13
Driftsovertrykk (maks.)	MPa	17,5	20	20	20	19	19	19
Transportmengde, vann	l/min	8,3	8,3	8,1	8,0	9,8	9,8	9,8
Transportmengde, rengjøringsmiddel	l/h	0-25	0-25	0-25	0-25	0-25	0-25	0-25
Rekylkraften til høytrykkspistolen	N	22,2	23,8	25,4	25,4	26,6	26,6	26,6
Mål og vekt								
Gjennomsnittlig driftsvekt (CX)	kg	23,7 (26)	25,2 (27,5)	25,2 (27,5)	25,2 (27,5)	25,2 (27,5)	25,2 (-)	25,2 (27,5)
Lengde	mm	380	380	380	380	380	380	380
Bredde (CX)	mm	360 (370)	360 (370)	360 (370)	360 (370)	360 (370)	360 (-)	360 (370)
Høyde	mm	930	930	930	930	930	930	930
Registrerte verdier mht. EN 60335-2-79								
Hånd-arm-vibrasjonsverdi	m/s^2	3,6	2,4	2,4	2,4	4,1	4,1	4,1
Usikkerhet K	m/s^2	0,9	0,7	0,7	0,7	0,9	0,9	0,9
Lydtrykknivå L_{pA} (CX)	dB(A)	72 (75)	72 (74)	72 (75)	75 (75)	72 (75)	72 (-)	72 (75)
Usikkerhet K_{pA}	dB(A)	3	3	3	3	3	3	3
Lydeffektnivå L_{WA} + usikkerhet K_{WA} (CX)	dB(A)	88 (92)	88 (90)	88 (92)	91 (91)	88 (92)	88 (-)	88 (92)

		HD 6/13 C	HD 6/13 C
Landsspesifikke varianter			
Land		KAP	SA
Elektrisk tilkobling			
Spenning	V	220	220
Fase	~	1	1
Frekvens	Hz	60	60
Tilkoblingskapasitet	kW	2,9	2,8
Beskyttelsesgrad		IPX5	IPX5
Nettsikring (treg)	A	15	13
Skjøteledning 30 m	mm^2	2,5	2,5
Vanntilkobling			
Tilførselstrykk (maks.)	MPa	1	1
Tilførselstemperatur (maks.)	°C	60	60
Tilførselsmengde (min.)	l/min	13	13
Innsugingshøyde (maks.)	m	0,5	0,5
Minste lengde vanntilførselsslange	m	7,5	7,5
Minste diameter vanntilførselsslange	in	1/2	1/2

		HD 6/13 C	HD 6/13 C
Sugeslange med filter bestillingsnummer		2.643-100.0	2.643-100.0
Effektspesifikasjoner apparat			
Dysestørrelse på standarddysen		042	043
Driftstrykk	MPa	13	12,5
Driftsovertrykk (maks.)	MPa	18	18
Transportmengde, vann	l/min	10,0	10,0
Transportmengde, rengjøringsmiddel	l/h	0-25	0-25
Rekylkraften til høytrykkspistolen	N	26,6	26,6
Mål og vekt			
Gjennomsnittlig driftsvekt (CX)	kg	25,2 (-)	25,2 (-)
Lengde	mm	380	380
Bredde (CX)	mm	360 (-)	360 (-)
Høyde	mm	930	930
Registrerte verdier mht. EN 60335-2-79			
Hånd-arm-vibrasjonsverdi	m/s^2	3,7	3,7
Usikkerhet K	m/s^2	0,9	0,9
Lydtrykknivå L_{pA} (CX)	dB(A)	73 (-)	73 (-)
Usikkerhet K_{pA}	dB(A)	3	3
Lydeffektnivå L_{WA} + usikkerhet K_{WA} (CX)	dB(A)	89 (-)	89 (-)

Med forbehold om tekniske endringer.

EU-samsvarserklæring

Vi erklærer herved at maskinen beskrevet nedenfor på grunn av design og konstruksjon, samt i versjonen som vi har markedsført, oppfyller de relevante grunnleggende helse- og sikkerhetskravene i EU-direktivene. Endringer på maskinen uten avtale med oss, gjør at denne erklæringen blir ugyldig.
Produkt: Høytrykksspyler
Type: 1.520-xxx

Gjeldende EU-direktiver
2006/42/EF (+2009/127/EF)
2014/30/EU
2000/14/EF

Anvendte harmoniserte standarder
EN 60335-1
EN 60335-2-79
EN 55014-1: 2006+A1: 2009+A2: 2011
EN 55014-2: 2015
EN 62233: 2008
EN 61000-3-2: 2014
EN 61000-3-3: 2008
HD 5/12 C, HD 5/12 CX, HD 5/13 C, HD 5/13 CX
EN 61000-3-11: 2000
HD 5/15 C, HD 5/15 CX, HD 5/17 C, HD 5/17 CX, HD 6/13 C, HD 6/13 CX

Anvendte samsvarsvurderingsprosesser
2000/14/EF: Vedlegg V

Lydeffektnivå dB(A)
HD 5/12 C, HD 5/13 C, HD 5/15 C, HD 5/17 C, HD 6/13 C
Målt: 86
Garantert: 88
HD 5/12 CX, HD 5/13 CX, HD 5/17 CX, HD 6/13 CX
Målt: 89
Garantert: 92
HD 5/15 CX
Målt: 87
Garantert: 90
Undertegnede handler på vegne av og med fullmakt fra styret.



H. Jenner
Chairman of the Board of Management



S. Reiser
Director Regulatory Affairs & Certification

Dokumentasjonsfullmektig: S. Reiser
Alfred Kärcher SE & Co. KG
Alfred-Kärcher-Str. 28 - 40
71364 Winnenden (Germany)
Tlf.: +49 7195 14-0
Faks: +49 7195 14-2212
Winnenden, 2019/05/01

Innehåll

Allmän information 77
Ändamålsenlig användning 77
Miljöskydd 77
Tillbehör och reservdelar 77
Leveransens omfattning 77
Säkerhetsinformation 77
Maskinbeskrivning 77
Montering 78
Elanslutning 78
Vattenanslutning 78
Manövrering 79
Transport 79
Lagring 80
Skötsel och underhåll 80
Hjälp vid störningar 81
Garanti 81
Tekniska data 81
EU-försäkran om överensstämmelse 84

Allmän information



Läs igenom den här originalbruksanvisningen och medföljande säkerhetsinformation innan du använder din apparat första gången. Följ alla anvisningar.
Förvara båda häftena för framtida bruk eller för nästa ägare.

Ändamålsenlig användning

Denna högtryckstvätt får endast användas för följande arbeten:

- Rengöring med lågtrycksstråle och rengöringsmedel (t.ex. av maskiner, fordon, byggnadsverk, verktyg)
- Rengöring med högtrycksstråle utan rengöringsmedel (t.ex. av fasader, terrasser, trädgårdsredskap)

För envis smuts rekommenderar vi ett rotormunstycke som specialtillbehör.
För varianten Plus ingår ett rotormunstycke i leveransens omfattning.

Gränsvärde för vattenförsörjning

OBSERVERA
Smutsigt vatten
För tidiga förslitningar eller avlagringar i maskinen
Fyll endast på maskinen med rent vatten eller återvunnet vatten som inte överskrider gränsvärdena.
För vattenförsörjningen gäller följande gränsvärden:

- pH-värde: 6,5–9,5
- Elektrisk ledningsförmåga: ledningsförmåga hos färskvatten + 1 200 µS/cm, maximal ledningsförmåga 2 000 µS/cm
- Ämnen som kan avsättas (provvolym 1 l, avsättningstid 30 minuter): < 0,5 mg/l
- Ämnen som kan filtreras bort: < 50 mg/l, inga abrasiva ämnen
- Kolväte: < 20 mg/l
- Klorid: < 300 mg/l
- Sulfat: < 240 mg/l
- Kalcium: < 200 mg/l
- Total hårdhet: < 28 °dH, < 50° TH, < 500 ppm (mg $CaCO_3$/l)
- Järn: < 0,5 mg/l
- Mangan: < 0,05 mg/l
- Koppar: < 2 mg/l
- Aktivt klor: < 0,3 mg/l
- Fri från dålig lukt

Miljöskydd



Förpackningsmaterialen kan återvinnas. Avfallshantera förpackningar på ett miljövänligt sätt.



Elektriska och elektroniska maskiner innehåller ofta värdefulla återvinningsbara material och komponenter såsom engångsbatterier, uppladdningsbara batterier och olja, som vid felaktig användning eller felaktig avfallshantering kan utgöra en potentiell risk för människors hälsa och för miljön. Dessa komponenter är dock nödvändiga för att maskinen ska kunna arbeta korrekt. Maskiner som märkts med denna symbol får inte kastas i hushållssoporna.

Information om ämnen (REACH)
Aktuell information om ämnen finns på: *www.kaercher.com/REACH*

Tillbehör och reservdelar

Använd endast originaltillbehör och originalreservdelar, så att en säker och störningsfri drift av maskinen är garanterad.
Information om tillbehör och reservdelar finns på *www.kaercher.com*.

Leveransens omfattning

Kontrollera att innehållet i leveransen är fullständigt. Kontakta din försäljare om något tillbehör saknas eller om det finns transportskador.

Säkerhetsinformation

- Läs igenom säkerhetsinformationen 5.951-949.0 innan maskinen tas i drift för första gången.
- Följ de nationella föreskrifterna för högtryckstvättar.
- Följ de nationella föreskrifterna för olycksförebyggande. Högtryckstvättar måste kontrolleras regelbundet. Kontrollresultatet måste dokumenteras skriftligen.
- Genomför inte några ändringar av maskin och tillbehör.

Symboler på maskinen



Maskinen får inte anslutas direkt till drickvattennätet.



Rikta inte högtrycksstrålen mot personer, djur, aktiv elektrisk utrustning eller mot själva maskinen.Skydda maskinen mot frost.

Säkerhetsanordningar

⚠ **FÖRSIKTIGHET**
Säkerhetsanordningar som saknas eller har ändrats
Säkerhetsanordningarna är till för att skydda dig.
Ändra eller förbikoppla aldrig säkerhetsanordningar.
Säkerhetsanordningarna ställs in och plomberas på fabriken. Endast kundtjänst gör inställningar.

Tryckkontakt

Tryckkontakten kopplar från högtryckspumpen när avdragsspaken på spolhandtaget släpps och högtrycksstrålen stoppas.
Om man rör avdragsspaken kopplas pumpen till igen.

Maskinbeskrivning

Maskinöversikt

Se grafiksida

① Navkapsel
② Munstyckshållare
③ Glidmedar
④ Typskylt
⑤ Munstyckshållare för trefunktionsmunstycke
⑥ Transporthållare för ytrengörare
⑦ Upplåsning skjutbygel
⑧ Skjutbygel, nedtill (inskjuten)
⑨ Skjutbygel, upptill (utdragen)
⑩ Högtrycksmunstycke
⑪ Markering av högtrycksmunstycke
⑫ Strålrör EASY!Lock

⑬ Spolhandtag EASY!Force

⑭ Säkerhetsspärr

⑮ Avdragsspak

⑯ Säkringsarm

⑰ Högtrycksslang EASY!Lock

⑱ Slangvagn

⑲ Kabelhållare

⑳ Strålrörshållare utan spännanordning

㉑ Gummiband (inte hos maskiner med slangtrumma)

㉒ Munstyckshållare för rotormunstycke (rotormunstycke endast vid varianten Plus i leveransens omfattning)

㉓ Strålrörshållare med spännanordning för transport

㉔ Maskinens strömbrytare

㉕ Handtag

㉖ Högtrycksanslutning EASY!Lock

㉗ Handtag

㉘ Vattenanslutning

㉙ Rengöringsmedel-sugslang med filter och rengöringsmedelsdosering

㉚ Sil

㉛ Slangnippel

㉜ Kopplingsmutter

㉝ Vev

㉞ Slangtrumma

Färgmärkning

- Manövreringselement för rengöringsprocessen är gula.
- Manövreringselement för underhåll och service är ljusgrå.

Montering

Fästa navkapslar

- Fästa navkapslarna.

Montera tillbehör

Hänvisning

EASY!Lock-systemet kopplar samman komponenter snabbt och säkert via en snabbgänga med bara en vridning.

1. Fäst högtrycksmunstycket med markeringen uppåt på strålröret.
2. Dra åt högtrycksmunstycket för hand (EASY!Lock).
3. Anslut strålröret till spolhandtaget och dra åt för hand (EASY!Lock).

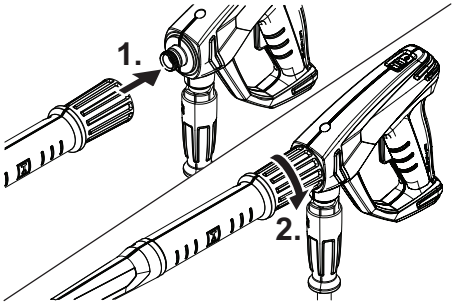

4. Lossa skjutbygelns upplåsning.
5. Dra ut skjutbygeln till ändläget.

På maskiner utan slangtrumma:

6. Anslut högtrycksslangen till spolhandtaget och maskinens högtrycksanslutning och dra åt för hand (EASY!Lock).

På maskiner med slangtrumma:

7. Lägg högtrycksslangen sträckt på golvet.
8. Sätt i veven i slangtrumman och haka i.
9. Vrid veven medurs och linda upp högtrycksslangen på slangtrumman i jämna lager.
10. Anslut högtrycksslangen till spolhandtaget och dra åt för hand (EASY!Lock).

Elanslutning

⚠ **FARA**

Separation av nät saknas

Risk för skador på grund av elektrisk stöt

Anslut maskinen till elnätet med en kontakt. Det är förbjudet med en anslutning till elnätet som inte går att bryta. Kontakten syftar till bryta anslutningen till nätet.

1. Linda upp nätkabeln och lägg den på golvet.
2. Sätt in nätkontakten i uttaget.

Vattenanslutning

Anslutning till en vattenledning

⚠ **VARNING**

Returflöde av smutsigt vatten till drickvattennätet

Hälsofara

Följ föreskrifterna från vattenverket.

Enligt gällande föreskrifter får maskinen aldrig drivas utan systemsepararerare på drickvattennätet. Använd en systemsepararerare från KÄRCHER eller alternativt en systemsepararerare i enlighet med EN 12729 typ BA. Vatten som har passerat en systemsepararerare gäller inte längre som drickbart. Anslut alltid systemsepararerare till vattenförsörjningen och aldrig direkt till maskinens vattenanslutning.

1. Kontrollera vattenförsörjningens tilloppstryck, tilloppstemperatur och tilloppsmängd (se kapitel Tekniska data).
2. Koppla samman systemsepararen och maskinens vattenanslutning med en vattentillflödesslang (krav på vattentillflödesslang, se kapitel Tekniska data).
3. Öppna vattentillflödet.

Sug upp vatten ur behållaren

1. Skruva fast sugslangen med filtret på vattenanslutningen (beställningsnummer, se kapitel Tekniska data).
2. Stäng av maskinen (se kapitel Avlufta maskinen).

Avlufta maskinen

1. Skruva loss högtrycksmunstycke från strålröret.
2. Kör maskinen tills vattnet kommer ut utan blåsor.
3. Vid problem med avluftningen ska maskinen köras i 10 sekunder och sedan stängas av. Upprepa förloppet flera gånger.
4. Stäng av maskinen.
5. Skruva på högtrycksmunstycket på strålröret.

Manövrering

⚠ **FARA**

Högtryck-vattenstråle

Risk för personskador

Fixera aldrig avdragsspaken och säkringsarmen i aktiverad position.

Använd inte spolhandtaget om säkringsarmen är skadad.

Före alla arbeten på maskinen ska spolhandtagets säkerhetsspärr skjutas framåt.

Håll i spolhandtaget och strålröret med båda händerna.

⚠ **VARNING**

Defekt maskin och defekta tillbehör, defekta tilledningar och anslutningar

Risk för personskador

Maskinen får endast användas i felfritt tillstånd.

Öppna/stänga spolhandtaget

1. Aktivera säkringsarmen och avdragsspaken. Spolhandtaget öppnas.
2. Släpp säkringsarmen och avdragsspaken. Spolhandtaget stängs.

Drift med högtryck

Maskinen kan drivas stående eller liggande.

Hänvisning

Maskinen är utrustad med en tryckkontakt. Motorn startas endast om spolhandtaget är öppet.

1. På maskiner med slangtrumma: Rulla av högtrycksslangen helt från slangtrumman.
2. Ställ maskinens strömbrytare på ”I/ON”.
3. Skjut spolhandtagets säkerhetsspärr bakåt. Spolhandtaget är osäkrat.
4. Öppna spolhandtaget.

Välj stråltyp

1. Stäng spolhandtaget.
2. Vrid munstyckets kåpa tills den önskade symbolen stämmer överens med markeringen.

	Högtryck-rundstråle (0°) för särskilt svår smuts
	Lågtryck-plan stråle (CHEM) för drift med rengöringsmedel eller rengöring med mindre tryck
	Högtryck-plan stråle (25°) för stora smutsiga ytor

Drift med rengöringsmedel

⚠ **FARA**

Återstående högtryck i maskinen

Risk för personskador

Stäng av maskinen före munstycksbyte.

Aktivera spolhandtaget tills maskinen är trycklös.

⚠ **VARNING**

Felaktig hantering av rengöringsmedel

Hälsofara

Beakta säkerhetsinformationen för rengöringsmedel.

OBSERVERA

Felaktigt rengöringsmedel

Skador på maskinen och rengöringsobjekten

Använd endast rengöringsmedel som är tillåtna av KÄRCHER.

Observera de doseringsrekommendationer och anvisningar som medföljer rengöringsmedlet.

Var sparsam med rengöringsmedel för att skydda miljön.

Hänvisning

KÄRCHER-rengöringsmedel garanterar ett störningsfritt arbete. Låt oss ge dig råd eller beställ vår katalog eller våra informationsblad om rengöringsmedel.

1. Dra ut rengöringsmedel-sugslangen.
2. Ställ in rengöringsmedelslösningens insugningsmängd på rengöringsmedelsfiltret.
3. Häng rengöringsmedel-sugslangen i en behållare med rengöringsmedel.
4. Ställ in munstycket på ”CHEM”.
5. Ta högtryckstvätten i drift.

Rekommenderad rengöringsmetod

1. Spruta sparsamt med rengöringsmedel på den torra ytan och låt verka (inte torka).
2. Spola bort den upplösta smutsen med högtrycksstrålen.

Efter drift med rengöringsmedel

1. Ställ in insugningsmängden på rengöringsmedelsfiltret på maximal mängd.
2. Sänk ned filtret i klart vatten.
3. Starta maskinen och spolen spola av under en minut.

Avbryta drift

1. Stäng spolhandtaget. Maskinen stängs av.
2. Skjut säkerhetsspärren framåt. Spolhandtaget är säkrat.

Fortsätt drift

1. Skjut säkerhetsspärren bakåt. Spolhandtaget är osäkrat.
2. Öppna spolhandtaget. Maskinen slås på.

Avsluta drift

1. Stäng vattentillflödet.
2. Öppna spolhandtaget.
3. Ställ in maskinens strömbrytare på ”I/ON” och kör maskinen i 5–10 sekunder.
4. Stäng spolhandtaget.
5. Ställ maskinens strömbrytare på ”0/OFF”.
6. Dra ut nätkontakten ur vägguttaget med torra händer.
7. Avlägsna vattentillflödet.
8. Öppna spolhandtaget tills maskinen är trycklös.
9. Skjut säkerhetsspärren framåt. Spolhandtaget är säkrat.

Transport

⚠ **FÖRSIKTIGHET**

Bristande hänsyn till vikt

Risk för personskador och materialskador

Ta hänsyn till maskinens vikt vid transport och förvaring.

OBSERVERA

Felaktig transport

Skaderisk

Skydda spolhandtagets avdragsspak mot skador.

- Transportera maskin i fordon. Maskinen ska säkras så att den inte kan halka och välta enligt gällande riktlinjer.
- Vid lång transport av maskinen: Dra maskinen efter skjutbygeln.
- Transportera maskin i trappor. Maskinen ska dras upp ett steg i taget. Glidmedarna skyddar kåpan mot skador.
- Bära maskinen: Bär maskinen i handtagen.

Transporthållare för ytrengörare

1. Placera ytrengörarens anslutningsstöd på transporthållaren på högtryckstvätten.
2. Skruva dit kopplingsmuttern med ca. 1 varv.

Krantransport

⚠ **FARA**

Felaktig krantransport

Skaderisk p.g.a. fallande maskin eller fallande föremål
Följ de lokala säkerhetsföreskrifterna samt säkerhetsinformationen.
Endast personer med utbildning inom manövrering av kran får transportera maskinen via kran.
Kontrollera att lyftanordningen inte är skadad före varje krantransport.
Kontrollera att handtaget inte är skadat före varje krantransport.
Bär endast maskinen i handtagen.
Använd inte kättinglängor.
Säkra lyftanläggningen innan lasten får hänga utan uppsikt.
Avlägsna strålröret med spolhandtaget, munstycket, ytrengöraren och andra lösa föremål före krantransporten.
Transportera inga föremål på maskinen under lyftförloppet.
Stå inte under lasten.
Se till att inga personer befinner sig inom kranens riskområde.
Låt inte maskinen hänga i kranen utan uppsikt.

1. Fäst lyftanläggningen på maskinens handtag.

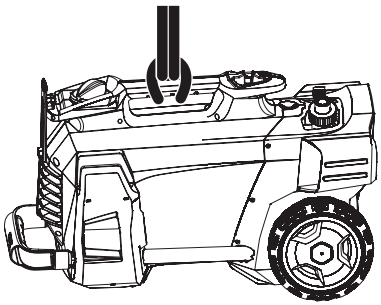

Lagring

⚠ **FÖRSIKTIGHET**

Bristande hänsyn till vikt

Risk för personskador och materialskador
Ta hänsyn till maskinens vikt vid transport och förvaring.
Förvara endast maskinen inomhus.

Förvara maskinen

1. Ställ strålröret med spolhandtag i munstyckshållaren och haka i strålrörshållaren.
2. Rulla upp nätkabeln och häng den över kabelhållaren.
3. Fäst kontakten med det monterade clippet.

På maskiner med slangtrumma:

4. Linda högtrycksslangen på slangtrumman och fäll vevens handtag.

På maskiner utan slangtrumma:

5. Förvara högtrycksslangen.
   a Rulla upp högtrycksslangen.
   b Häng högtrycksslangen över slangvagnen.
   c Säkra högtrycksslangen med gummibandet.
6. Tryck på skjutbygelns upplåsning och skjut in skjutbygeln.

Frostskydd

OBSERVERA

Frost

Maskinen förstörs när vattnet fryser
Töm maskinen helt på vatten.
Förvara maskinen på en frostfri plats.

Om frostfri förvaring inte är möjlig:

1. Tappa ur vattnet.
2. Pumpa vanligt frostskyddsmedel genom maskinen.

Hänvisning

Använd vanligt glykolbaserat frostskyddsmedel för motorfordon. Observera frostskyddsmedelstillverkarens anvisningar.

3. Kör maskinen i högst 1 minut tills pumpen och ledningarna är tomma.

Skötsel och underhåll

⚠ **FARA**

Maskin som startar oavsiktligt

Skaderisk, risk för elektriska stötar
Stäng av maskinen före alla arbeten och dra ur nätkontakten.

Hänvisning

Spillolja får endast avfallshanteras vid avsedda insamlingsplatser. Lämna in eventuell spillolja på en sådan plats. Nedsmutsning av miljön med spillolja är straffbart.

Säkerhetsinspektion/underhållsavtal

Du kan komma överens om en regelbunden säkerhetsinspektion med din återförsäljare eller ingå ett underhållsavtal. Låt oss ge dig råd.

Underhållsintervaller

Före användning

- Kontrollera att nätkabeln inte är skadad.
  Se till att kundtjänst eller en elektriker omedelbart ersätter en skadad kabel.
- Kontrollera om högtrycksslangen är skadad.
  Skadad högtrycksslang ska genast ersättas.
- Kontrollera maskinens täthet.
  3 droppar vatten per minut är tillåtna. Kontakta kundtjänst vid större läckage.

Varje vecka

- Rengöring silen i vattenanslutningen (se kapitel Rengöra silen i vattenanslutningen).
- Rengör filtret rengöringsmedel-sugslangen.

Var 500:e drifttimme, minst en gång per år

- Låt kundtjänst utföra underhåll på maskinen.

Underhållsarbeten

Rengöra silen i vattenanslutningen

1. Skruva loss kopplingsmuttern.
2. Ta bort slangnippeln.
3. Ta ur silen.
4. Rengör och spola silen utvändigt.
5. Sätt i silen.

Hänvisning
Rikta in slangnippelns sexkant för anslutning i maskinen.
6. Fäst slangnippeln och dra åt med kopplingsmuttern.

Hjälp vid störningar

⚠ **FARA**
Maskin som startar oavsiktligt, beröring av strömförande delar
Skaderisk, risk för elektriska stötar
Stäng av maskinen innan arbeten utförs på maskinen. Dra ut nätkontakten.
Låt yrkespersonal utföra alla kontroller och arbeten på de elektriska delarna.
Uppsök en auktoriserad kundtjänst vid störningar som inte nämns i detta kapitel.

Det går inte att starta maskinen
1. Kontrollera att nätkabeln inte är skadad.
2. Kontrollera nätspänningen.
3. Om maskinen är överhettad:
   a Ställ maskinens strömbrytare på ”0/OFF”.
   b Låt maskinen svalna i minst 15 minuter.
   c Ställ maskinens strömbrytare på ”I/ON”.
4. Kontakta kundtjänst vid elfel.

Inget tryck skapas i maskinen
1. Ställ in munstycket på högtryck.
2. Stäng av maskinen (se kapitel Avlufta maskinen).
3. Rengöring silen i vattenanslutningen (se kapitel Rengöra silen i vattenanslutningen).
4. Kontrollera vattentillflödesmängden (nödvändig mängd, se kapitel Tekniska data).
5. Rengör munstycket, ersätt vid behov.
6. Kontakta kundtjänst vid behov.

Pumpen är otät.
Upp till 3 droppars vattenutträde per minut är tillåtet.
- Låt kundtjänst kontrollera maskinen vid större läckage.

Pumpen hackar
1. Kontrollera vattenledningens täthet.
2. Kontrollera tätheten hos sugledningen för rengöringsmedel.
3. Ställ in insugningsmängden på rengöringsmedelsfiltret på minimal mängd.
4. Stäng av maskinen (se kapitel Avlufta maskinen).
5. Kontakta kundtjänst vid behov.

För lite rengöringsmedeltillsats
1. Ställ in munstycket på ”CHEM”.
2. Höj insugningsmängden på rengöringsmedelsfiltret.
3. Kontrollera/rengör rengöringsmedel-sugslangen med filter.
4. Kontakta kundtjänst vid behov.

Garanti

I respektive land gäller de garantivillkor som publicerats av våra auktoriserade distributörer. Eventuella fel på maskinen repareras utan kostnad inom garantifristen, under förutsättning att det orsakats av ett material- eller tillverkningsfel. I frågor som gäller garantin ska du vända dig med kvitto till inköpsstället eller närmaste, auktoriserad kundtjänst.
(Se baksidan för adress)

Tekniska data

		HD 5/11 C	HD 5/12 C HD 5/ 12 CX	HD 5/12 C HD 5/ 12 CX	HD 5/12 C HD 5/ 12 CX	HD 5/12 C HD 5/ 12 CX	HD 5/12 C	HD 5/12 C
Landspecifika varianter								
Land		AU	EU	GB	CH	AU	KAP	SA
Elanslutning								
Spänning	V	240	230	230-240	230	240	220	220
Fas	~	1	1	1	1	1	1	1
Frekvens	Hz	50	50	50	50	50	60	60
Anslutningseffekt	kW	2,1	2,5	2,5	2,2	2,2	2,4	2,4
Kapslingsklass		IPX5	IPX5	IPX5	IPX5	IPX5	IPX5	IPX5
Nätsäkring (trög)	A	10	16	13	10	10	15	13
Förlängningskabel 30 m	mm^2	2,5	2,5	2,5	2,5	2,5	2,5	2,5
Vattenanslutning								
Tilloppstryck (max.)	MPa	1	1	1	1	1	1	1
Tilloppstemperatur (max.)	°C	60	60	60	60	60	60	60
Tilloppsmängd (min.)	l/min	12	12	12	12	12	12	12
Insugningshöjd (max.)	m	0,5	0,5	0,5	0,5	0,5	0,5	0,5
Minsta längd vattentillflödesslang	m	7,5	7,5	7,5	7,5	7,5	7,5	7,5
Minsta diameter vattentillflödesslang	in	1/2	1/2	1/2	1/2	1/2	1/2	1/2
Sugslang med filter beställningsnummer		2.643-100.0	2.643-100.0	2.643-100.0	2.643-100.0	2.643-100.0	2.643-100.0	2.643-100.0
Effektdata maskin								
Standardmunstyckets munstycksstorlek		038	035	035	038	038	036	036
Drifttryck	MPa	11	12	12	11,5	11,5	12	12
Driftsövertryck (max.)	MPa	17,1	17,5	17,5	17,1	17,1	18	18
Transportmängd, vatten	l/min	8,3	8,3	8,3	8,3	8,3	8,3	8,3
Transportmängd, rengöringsmedel	l/h	0-25	0-25	0-25	0-25	0-25	0-25	0-25

		HD 5/11 C	HD 5/12 C HD 5/ 12 CX	HD 5/12 C HD 5/ 12 CX	HD 5/12 C HD 5/ 12 CX	HD 5/12 C HD 5/ 12 CX	HD 5/12 C	HD 5/12 C
Spolhandtagets rekylkraft	N	21,3	21,3	21,3	21,3	21,3	21,3	21,3
Mått och vikter								
Typisk arbetsvikt (CX)	kg	24,2 (-)	23,7 (26)	23,7 (26)	23,7 (26)	24,2 (26,4)	25,2 (-)	25,2 (-)
Längd	mm	380	380	380	380	380	380	380
Bredd (CX)	mm	360 (-)	360 (370)	360 (370)	360 (370)	360 (370)	360 (-)	360 (-)
Höjd	mm	930	930	930	930	930	930	930
Fastställda värden enligt EN 60335-2-79								
Hand-arm-vibrationsvärde	m/s^2	3,6	3,6	3,6	3,6	3,6	4,2	4,2
Osäkerhet K	m/s^2	0,9	0,9	0,9	0,9	0,9	0,9	0,9
Ljudtrycksnivå L_{pA} (CX)	dB(A)	72 (-)	72 (75)	72 (75)	72 (75)	72 (75)	74 (-)	74 (-)
Osäkerhet K_{pA}	dB(A)	3	3	3	3	3	3	3
Ljudeffektsnivå L_{WA} + Osäkerhet K_{WA} (CX)	dB(A)	88 (-)	88 (92)	88 (92)	88 (92)	88 (92)	90 (-)	90 (-)

		HD 5/13 C HD 5/ 13 CX	HD 5/15 C HD 5/ 15 CX	HD 5/17 C HD 5/ 17 CX	HD 5/17 C HD 5/ 17 CX	HD 6/13 C HD 6/ 13 CX	HD 6/13 C	HD 6/13 C HD 6/ 13 CX
Landspecifika varianter								
Land		EU	EU	EU	KAP	EU	AR	GB
Elanslutning								
Spänning	V	230	230	230	220	230	220	230-240
Fas	~	1	1	1	1	1	1	1
Frekvens	Hz	50	50	50	60	50	50	50
Anslutningseffekt	kW	2,6	2,8	3,0	3,0	2,9	2,9	2,9
Kapslingsklass		IPX5	IPX5	IPX5	IPX5	IPX5	IPX5	IPX5
Nätsäkring (trög)	A	16	16	16	15	16	16	13
Förlängningskabel 30 m	mm^2	2,5	2,5	2,5	2,5	2,5	2,5	2,5
Vattenanslutning								
Tilloppstryck (max.)	MPa	1	1	1	1	1	1	1
Tilloppstemperatur (max.)	°C	60	60	60	60	60	60	60
Tilloppsmängd (min.)	l/min	12	12	12	12	13	13	13
Insugningshöjd (max.)	m	0,5	0,5	0,5	0,5	0,5	0,5	0,5
Minsta längd vattentillflödesslang	m	7,5	7,5	7,5	7,5	7,5	7,5	7,5
Minsta diameter vattentillflödesslang	in	1/2	1/2	1/2	1/2	1/2	1/2	1/2
Sugslang med filter beställningsnummer		2.643-100.0	2.643-100.0	2.643-100.0	2.643-100.0	2.643-100.0	2.643-100.0	2.643-100.0
Effektdata maskin								
Standardmunstyckets munstycksstorlek		034	032	027	030	038	038	038
Drifttryck	MPa	13	15	17	16,5	13	13	13
Driftsövertryck (max.)	MPa	17,5	20	20	20	19	19	19
Transportmängd, vatten	l/min	8,3	8,3	8,1	8,0	9,8	9,8	9,8
Transportmängd, rengöringsmedel	l/h	0-25	0-25	0-25	0-25	0-25	0-25	0-25
Spolhandtagets rekylkraft	N	22,2	23,8	25,4	25,4	26,6	26,6	26,6
Mått och vikter								
Typisk arbetsvikt (CX)	kg	23,7 (26)	25,2 (27,5)	25,2 (27,5)	25,2 (27,5)	25,2 (27,5)	25,2 (-)	25,2 (27,5)
Längd	mm	380	380	380	380	380	380	380
Bredd (CX)	mm	360 (370)	360 (370)	360 (370)	360 (370)	360 (370)	360 (-)	360 (370)
Höjd	mm	930	930	930	930	930	930	930
Fastställda värden enligt EN 60335-2-79								

		HD 5/13 C HD 5/ 13 CX	HD 5/15 C HD 5/ 15 CX	HD 5/17 C HD 5/ 17 CX	HD 5/17 C HD 5/ 17 CX	HD 6/13 C HD 6/ 13 CX	HD 6/13 C	HD 6/13 C HD 6/ 13 CX
Hand-arm-vibrationsvärde	m/s^2	3,6	2,4	2,4	2,4	4,1	4,1	4,1
Osäkerhet K	m/s^2	0,9	0,7	0,7	0,7	0,9	0,9	0,9
Ljudtrycksnivå L_{pA} (CX)	dB(A)	72 (75)	72 (74)	72 (75)	75 (75)	72 (75)	72 (-)	72 (75)
Osäkerhet K_{pA}	dB(A)	3	3	3	3	3	3	3
Ljudeffektsnivå L_{WA} + Osäkerhet K_{WA} (CX)	dB(A)	88 (92)	88 (90)	88 (92)	91 (91)	88 (92)	88 (-)	88 (92)

		HD 6/13 C	HD 6/13 C
Landspecifika varianter			
Land		KAP	SA
Elanslutning			
Spänning	V	220	220
Fas	~	1	1
Frekvens	Hz	60	60
Anslutningseffekt	kW	2,9	2,8
Kapslingsklass		IPX5	IPX5
Nätsäkring (trög)	A	15	13
Förlängningskabel 30 m	mm^2	2,5	2,5
Vattenanslutning			
Tilloppstryck (max.)	MPa	1	1
Tilloppstemperatur (max.)	°C	60	60
Tilloppsmängd (min.)	l/min	13	13
Insugningshöjd (max.)	m	0,5	0,5
Minsta längd vattentillflödesslang	m	7,5	7,5
Minsta diameter vattentillflödesslang	in	1/2	1/2
Sugslang med filter beställningsnummer		2.643-100.0	2.643-100.0
Effektdata maskin			
Standardmunstyckets munstycksstorlek		042	043
Drifttryck	MPa	13	12,5
Driftsövertryck (max.)	MPa	18	18
Transportmängd, vatten	l/min	10,0	10,0
Transportmängd, rengöringsmedel	l/h	0-25	0-25
Spolhandtagets rekylkraft	N	26,6	26,6
Mått och vikter			
Typisk arbetsvikt (CX)	kg	25,2 (-)	25,2 (-)
Längd	mm	380	380
Bredd (CX)	mm	360 (-)	360 (-)
Höjd	mm	930	930
Fastställda värden enligt EN 60335-2-79			
Hand-arm-vibrationsvärde	m/s^2	3,7	3,7
Osäkerhet K	m/s^2	0,9	0,9
Ljudtrycksnivå L_{pA} (CX)	dB(A)	73 (-)	73 (-)
Osäkerhet K_{pA}	dB(A)	3	3
Ljudeffektsnivå L_{WA} + Osäkerhet K_{WA} (CX)	dB(A)	89 (-)	89 (-)

Med förbehåll för tekniska ändringar.

EU-försäkran om överensstämmelse

Härmed förklarar vi att nedan angiven maskin genom sin utformning och konstruktionstyp samt i det utförande som marknadsförs av oss uppfyller gällande grundläggande säkerhets- och hälsokrav i EU-direktivet. Denna försäkran upphör att gälla om maskinen ändras utan att detta har godkänts av oss.
Produkt: Högtryckstvätt
Typ: 1.520-xxx

Gällande EU-direktiv
2006/42/EG (+2009/127/EG)
2014/30/EU
2000/14/EG

Tillämpade harmoniserade standarder
EN 60335-1
EN 60335-2-79
EN 55014-1: 2006+A1: 2009+A2: 2011
EN 55014-2: 2015
EN 62233: 2008
EN 61000-3-2: 2014
EN 61000-3-3: 2008
HD 5/12 C, HD 5/12 CX, HD 5/13 C, HD 5/13 CX
EN 61000-3-11: 2000
HD 5/15 C, HD 5/15 CX, HD 5/17 C, HD 5/17 CX, HD 6/13 C, HD 6/13 CX

Tillämpad konformitetsbedömningsprocedur
2000/14/EG: Bilaga V

Ljudeffektsnivå dB(A)
HD 5/12 C, HD 5/13 C, HD 5/15 C, HD 5/17 C, HD 6/13 C
Uppmätt: 86
Garanterad: 88
HD 5/12 CX, HD 5/13 CX, HD 5/17 CX, HD 6/13 CX
Uppmätt: 89
Garanterad: 92
HD 5/15 CX
Uppmätt: 87
Garanterad: 90
Undertecknande agerar på uppdrag av och med styrelsens godkännande.

H. Jenner
Chairman of the Board of Management

S. Reiser
Director Regulatory Affairs & Certification

Dokumentationsbefullmäktigad: S. Reiser
Alfred Kärcher SE & Co. KG
Alfred-Kärcher-Str. 28 - 40
D-71364 Winnenden (Germany)
Tfn: +49 7195 14-0
Fax: +49 7195 14-2212
Winnenden, 2019/05/01

Sisältö

Yleisiä ohjeita 84
Määräystenmukainen käyttö 84
Ympäristönsuojelu 85
Lisävarusteet ja varaosat 85
Toimituksen sisältö 85
Turvaohjeet 85
Laitekuvaus 85
Asennus 86
Sähköliitäntä 86
Vesiliitäntä 86
Käyttö 86
Kuljetus 87
Säilytys 88
Hoito ja huolto 88
Ohjeita häiriöissä 88
Takuu 88
Tekniset tiedot 89
EU-vaatimustenmukaisuusvakuutus 91

Yleisiä ohjeita



Lue ennen laitteen ensimmäistä käyttöä tämä alkuperäinen käyttöohje ja mukana toimitetut turvallisuusohjeet. Menettele niiden mukaisesti.
Säilytä molemmat vihkoset myöhempää käyttöä tai seuraavaa omistajaa varten.

Määräystenmukainen käyttö

Käytä tätä suurpainepainepesuria vain seuraaviin töihin:

- Puhdistukseen pienpainesuihkulla ja puhdistusaineella (esim. koneet, ajoneuvot, rakenteet, työkalut)
- Puhdistukseen suurpainesuihkulla ilman puhdistusainetta (esim. julkisivut, terassit, puutarhalaitteet)

Sitkeään likaan suosittelemme pyörivää suulaketta, joka on erikoisvaruste.
Version "Plus" toimitukseen sisältyy pyörivä suulake.

Raja-arvot vesihuollolle

HUOMIO
Likaantunut vesi
Ennenaikainen kuluminen tai kerrostumia laitteessa
Syötä laitteeseen vain puhdasta vettä tai kierrätettyä vettä, joka ei ylitä seuraavia raja-arvoja.
Vesihuollolle ovat voimassa seuraavat raja-arvot:

- pH-arvo: 6,5-9,5
- Sähkönjohtavuus: Tuoreveden johtavuus + 1200 µS/cm, enimmäisjohtavuus 2000 µS/cm
- Laskeutuvat aineet (näytetilavuus 1 l, laskeutumisaika 30 minuuttia): < 0,5 mg/l
- Suodatettavat aineet: < 50 mg/l, ei hankaavia aineita
- Hiilivedyt: < 20 mg/l
- Kloridit: < 300 mg/l
- Sulfaatti: < 240 mg/l
- Kalsium: < 200 mg/l
- Kokonaiskovuus: < 28 °dH, < 50° TH, < 500 ppm (mg $CaCO_3$/l)
- Rauta: < 0,5 mg/l
- Mangaani: < 0,05 mg/l
- Kupari: < 2 mg/l
- Aktiivikloori: < 0,3 mg/l
- Ei pahaa hajua

Ympäristönsuojelu

Pakkausmateriaalit ovat kierrätettäviä. Hävitä pakkaukset ympäristöystävällisesti.

Sähkö- ja elektroniikkalaitteet sisältävät arvokkaita kierrätettäviä materiaaleja tai rakenneosia kuten paristoja, akkuja tai öljyjä, jotka väärin käsiteltyinä tai väärin hävitettyinä voivat aiheuttaa mahdollisia vaaroja ihmisten terveydelle ja ympäristölle. Nämä rakenneosat ovat kuitenkin välttämättömiä laitteen asianmukaista käyttöä varten. Tällä symbolilla merkittyjä laitteita ei saa hävittää tavallisena talousjätteenä.

Sisältöaineita koskevia ohjeita (REACH)
Päivitettyjä tietoja sisältöaineista löytyy osoitteesta: *www.kaercher.com/REACH*

Lisävarusteet ja varaosat

Käytä vain alkuperäisiä lisävarusteita ja alkuperäisiä varaosia, sillä ne varmistavat laitteen turvallisen ja häiriöttömän käytön.
Tietoja lisävarusteista ja varaosista löytyy osoitteesta *www.kaercher.com*.

Toimituksen sisältö

Tarkasta pakkauksesta purkaessasi sisällön täydellisyys. Jos lisävarusteita puuttuu tai havaitset kuljetusvaurioita, ilmoita tästä jälleenmyyjälle.

Turvaohjeet

- Lue ehdottomasti ennen laitteen käyttöönottoa turvaohjeet 5.951-949.0.
- Noudata maassasi sovellettavia nestesuihkuttimia koskevia määräyksiä.
- Noudata maassasi sovellettavia onnettomuudentorjuntamääräyksiä. Nestesuihkuttimet on tarkastettava säännöllisesti. Testitulos on dokumentoitava kirjallisesti.
- Älä tee laitteeseen ja varusteisiin muutoksia.

Laitteessa olevat symbolit


Laitetta ei saa liittää suoraan julkiseen juomavesiverkkoon.



Älä suuntaa korkeapainesuihkua kohti ihmisiä, eläimiä, toimivaa sähkövarustusta tai itse laitetta. Suojaa laite jäätymiseltä.

Turvalaitteet

⚠ **VARO**
Puuttuvat tai muutetut turvalaitteet
Turvalaitteet ovat sinun turvallisuuttasi varten.
Älä koskaan muuta tai ohita turvalaitteita.
Turvalaitteet on tehtaalla säädetty ja sinetöity. Säätöjä saa suorittaa vain asiakaspalvelu.

Painekytkin

Painekytkin kytkee suurpainepumpun pois päältä ja suurpainesuihku lopetetaan, kun käsiruiskupistoolin laukaisinvipu vapautetaan.
Jos laukaisinvipua käytetään, pumppu käynnistyy uudelleen.

Laitekuvaus

Laiteyleiskuva

Katso kuvasivu

① Pyöräsuojus
② Suuttimen pidike
③ Liukujalakset
④ Tyyppikilpi
⑤ Säilytyspaikka kolmitoimisuuttimelle
⑥ Pintapuhdistimen kuljetuspidike
⑦ Työntöaisan lukituksen vapautus
⑧ Työntöaisa, alhaalla (sisään työnnettynä)
⑨ Työntöaisa, ylhäällä (ulos vedettynä)
⑩ Suurpainesuutin
⑪ Suurpainesuuttimen merkintä
⑫ Suihkuputki EASY!Lock
⑬ Käsiruiskupistooli EASY!Force
⑭ Turvalukitus
⑮ Laukaisinvipu
⑯ Varmistusvipu
⑰ Suurpaineletku EASY!Lock
⑱ Letkun säilytyspaikka
⑲ Kaapelin pidike
⑳ Suihkuputken pidike ilman kiinnitystä
㉑ Kumihihna (ei laitteille letkukelalla)
㉒ Pyörivän suuttimen säilytyspaikka (pyörivä suutin sisältyy toimitukseen vain versiossa "Plus")
㉓ Suihkuputken pidike kiinnityksellä kuljetusta varten
㉔ Laitekytkin
㉕ Kahva
㉖ Suurpaineliitäntä EASY!Lock
㉗ Tartuntakahva
㉘ Vesiliitäntä
㉙ Puhdistusaineen imuletku, jossa suodatin ja puhdistusaineen annostus
㉚ Siivilä
㉛ Letkuliitin
㉜ Hattumutteri
㉝ Kampi
㉞ Letkukela

Värimerkintä

- Puhdistusprosessin käyttöelementit ovat keltaisia.
- Huollon ja kunnossapidon käyttöelementit ovat kirkkaan harmaita.

Asennus

Pyöräsuojusten kiinnittäminen

- Kiinnitä pyöräsuojukset.

Varusteiden asentaminen

Huomautus

EASY!Lock-järjestelmä yhdistää komponentit pikakierteellä vain yhdellä kierolla nopeasti ja turvallisesti.

1. Kiinnitä suurpainesuutin merkintä ylöspäin suihkuputkeen.
2. Kiristä suurpainesuutin käsin (EASY!Lock).
3. Yhdistä suurpaineletku käsiruiskupistooliin ja kiristä käsin (EASY!Lock).

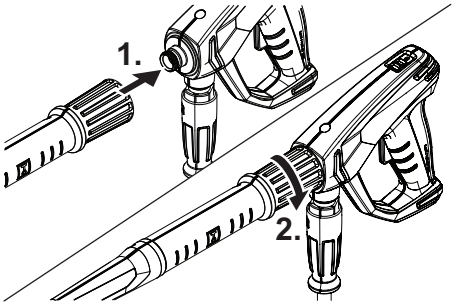

4. Avaa työntöaisan lukitus.
5. Vedä työntöaisa ulos pääteasentoon.

Laitteet ilman letkukelaa:

6. Kiinnitä suurpaineletku käsiruiskupistooliin ja yhdistä se laitteen suurpaineliitäntään ja kiristä käsin (EASY!Lock).

Laitteet letkukelan kanssa:

7. Aseta suurpaineletku suoraksi vedettynä lattialle.
8. Työnnä kampi letkukelan akseliin ja anna lukittua.
9. Käännä kampea myötäpäivään ja kelaa samalla suurpaineletku tasaisina kerroksina letkukelalle.
10. Yhdistä suurpaineletku käsiruiskupistooliin ja kiristä käsin (EASY!Lock).

Sähköliitäntä

⚠ **VAARA**

Puuttuva verkkoerotus

Loukkaantumisvaara sähköiskun johdosta

Yhdistä laite pistokkeella sähköverkkoon. Ei erotettavissa oleva liitäntä sähköverkkoon on kielletty. Pistoketta käytetään erottamiseen verkosta.

1. Kelaa verkkokaapeli auki ja aseta lattialle.
2. Yhdistä verkkopistoke pistorasiaan.

Vesiliitäntä

Liitäntä vesijohtoon

⚠ **VAROITUS**

Likaisen veden paluuvirtauksen käyttövesiverkkoon

Terveydellinen vaara

Noudata vesilaitoksen määräyksiä.

Voimassa olevien määräysten mukaan laitetta ei saa koskaan käyttää ilman järjestelmäerotinta käyttövesiverkossa. Käytä KÄRCHERin järjestelmäerotinta tai vaihtoehtoisesti normin EN 12729 tyypin BA mukaista järjestelmäerotinta. Järjestelmäerottimen kautta virrannut vesi ei enää ole juomakelpoista. Yhdistä järjestelmäerotin aina vedensyöttöön, ei koskaan suoraan laitteen vesiliitäntään.

1. Tarkasta vedensyötön tulopaine, tulolämpötila ja tulomäärä (katso luku Tekniset tiedot).
2. Yhdistä järjestelmäerotin laitteen vesiliitäntään veden tuloletkulla (vaatimukset veden tuloletkulle, katso luku Tekniset tiedot).
3. Avaa veden tulo.

Veden imeminen astiasta

1. Kierrä imuletku ja suodatin vesiliitäntään (tilausnumero, katso luku Tekniset tiedot).
2. Ilmaa laite (katso luku Laitteen ilmanpoisto).

Laitteen ilmanpoisto

1. Kierrä suurpainesuutin irti suihkuputkesta.
2. Anna laitteen käydä, kunnes vesi valuu ulos ilman kuplia.
3. Jos ilmanpoistossa on ongelmia, anna laitteen käydä 10 sekuntia ja kytke se sitten pois päältä. Toista menettely useita kertoja.
4. Kytke laite pois päältä.
5. Kierrä suurpainesuutin suihkuputkeen.

Käyttö

⚠ **VAARA**

Suurpainevesisuihku

Loukkaantumisvaara

Älä koskaan kiinnitä laukaisuvipua ja varmistusvipua painettuun asentoon.

Älä käytä käsiruiskupistoolia, jos laukaisuvipu on painettuna.

Työnnä käsiruiskupistoolin turvalukitus eteen ennen kaikkia laitteella tehtäviä töitä.

Pidä käsiruiskupistoolista ja suihkuputkessa kiinni molemmin käsin.

⚠ **VAROITUS**

Viallinen laite ja vialliset varusteet, tulojohdot ja liitännät

Loukkaantumisvaara

Laitetta saa käyttää vain moitteettomassa kunnossa.

Käsiruiskupistoolin avaaminen/sulkeminen

1. Paina varmistusvipua ja laukaisuvipua. Käsiruiskupistooli avautuu.
2. Vapauta varmistusvipu ja laukaisuvipu. Käsiruiskupistooli sulkeutuu.

Käyttö suurpaineella

Laitetta voi käyttää pysty- tai vaaka-asennossa.

Huomautus

Laitteessa on painekytkin. Moottori käynnistyy vain, jos käsiruiskupistooli on avattu.

1. Laitteet letkukelan kanssa: Kelaa suurpaineletku kokonaan pois letkukelalta.
2. Käännä laitekytkin asentoon ”I/ON”.
3. Työnnä käsiruiskupistoolin varmistuslukitus taaksepäin.
   Käsiruiskupistoolin varmistus on poistettu.
4. Avaa käsiruiskupistooli.

Suihkutyypin valinta

1. Sulje käsiruiskupistooli.
2. Käännä suuttimen koteloa, kunnes haluttu symboli ja merkintä ovat kohdakkain.

	Pyöreä suurpainesuihkusuutin (0°) erityisen pinttynyttä likaa varten
	Pienpaineviuhkasuihku (CHEM) käyttöön puhdistusaineiden kanssa tai vähäisellä paineella

	Suurpaineviuhkasuihku (25°) suurille likaantuneille pinnoille

Käyttö puhdistusaineiden kanssa

⚠ **VAARA**

Laitteeseen jäänyt suurpaine

Loukkaantumisvaara

Kytke laite pois päältä ennen suuttimen vaihtoa.

Käytä käsiruiskupistoolia, kunnes laite on paineeton.

⚠ **VAROITUS**

Puhdistusaineiden väärä käsittely

Terveydellinen vaara

Noudata puhdistusaineissa olevia turvaohjeita.

HUOMIO

Soveltumattomat puhdistusaineet

Laitteen ja puhdistettavien kohteiden vaurioituminen

Käytä vain KÄRCHERin hyväksymää puhdistusainetta.

Noudata puhdistusaineen mukana toimitettuja annostelusuosituksia ja ohjeita.

Käytä puhdistusaineita säästeliäästi ympäristön suojelemiseksi.

Huomautus

KÄRCHER-puhdistusaineet takaavat häiriöttömän työskentelyn. Pyydä meiltä lisää ohjeita tai tilaa meiltä luettelo tai puhdistusaineiden esittelylehtiset.

1. Vedä puhdistusaineen imuletku ulos.
2. Säädä puhdistusaineliuoksen imumäärä puhdistusainesuodattimessa.
3. Aseta puhdistusaineiden imuletku puhdistusainetta sisältävään astiaan.
4. Aseta suutin asentoon "CHEM".
5. Kytke suurpainepesuri päälle.

Suositellut puhdistusmenetelmät

1. Suihkuta puhdistusainetta hieman kuivalle pinnalle ja anna vaikuttaa (ei kuivua).
2. Huuhtele lika pois korkeapainesuihkulla.

Käytön jälkeen puhdistusaineilla

1. Aseta imumäärä puhdistusainesuodattimessa suurimmalle määrälle.
2. Upota suodatin puhtaaseen veteen.
3. Käynnistä laite ja huuhtele puhtaaksi minuutin ajan.

Käytön keskeyttäminen

1. Sulje käsiruiskupistooli.
   Laite kytkeytyy pois päältä.
2. Työnnä varmistuslukitus eteenpäin.
   Käsiruiskupistooli on varmistettu.

Käytön jatkaminen

1. Työnnä varmistuslukitus taaksepäin.
   Käsiruiskupistoolin varmistus on poistettu.
2. Avaa käsiruiskupistooli.
   Laite kytkeytyy päälle.

Käytön lopettaminen

1. Sulje veden tulo.
2. Avaa käsiruiskupistooli.
3. Käännä laitekytkin asentoon “I/ON” ja anna laitteen käydä 5-10 s.
4. Sulje käsiruiskupistooli.
5. Käännä laitekytkin asentoon ”0/OFF”.
6. Irrota verkkopistoke kuivin käsin pistorasiasta.
7. Poista veden tulo.
8. Avaa käsiruiskupistoolia, kunnes laite on paineeton.
9. Työnnä varmistuslukitus eteenpäin.
   Käsiruiskupistooli on varmistettu.

Kuljetus

⚠ **VARO**

Jos painoa ei oteta huomioon

Loukkaantumis- ja vaurioitumisvaara

Laitteen paino on otettava kuljetuksessa ja varastoinnissa huomioon.

HUOMIO

Epäasianmukainen kuljetus

Vaurioitumisvaara

Suojaa suurpaineistoolin laukaisuvipu vaurioilta.

- Laitteen kuljetus ajoneuvoissa: Varmista laite vastaavien voimassa olevienmääräysten mukaan liukumisen ja kaatumisen estämiseksi.
- Laitteen kuljetus pitempiä matkoja: Vedä laitetta työntöaisasta perässäsi.
- Laitteen kuljetus portaissa: vedä laitetta porras portaalta ylös. Liukujalakset suojaavat koteloa vaurioilta.
- Laitteen kantaminen: kanna laitetta kahvoista.

Pintapuhdistimen kuljetuspidike

1. Aseta pintapuhdistimen liitäntäyhde suurpainepesurin kuljetuspidikkeeseen.
2. Kierrä hattumutteria n. 1 kierros.

Nosturikuljetus

⚠ **VAARA**

Epäasianmukainen nosturikuljetus

Loukkaantumisvaara putoavan laitteen tai putoavien esineiden johdosta

Noudata paikallisia tapaturmantorjuntamääräyksiä ja turvaohjeita.

Laitetta saavat nosturilla kuljettaa vain henkilöt, jotka on opastettu nosturin käyttämiseen.

Tarkasta ennen jokaista nosturikuljetusta, onko nostolaitteessa vaurioita.

Tarkasta ennen jokaista nosturikuljetusta, onko kahvassa vaurioita.

Nosta laitetta vain kahvasta.

Älä käytä kiinnitysketjuja.

Varmista nostolaite kuorman tahattoman putoamisen varalta.

Poista ennen nosturikuljetusta suihkuputki ja käsiruiskupistooli, suuttimet, pintapuhdistin ja muut irralliset esineet.

Älä kuljeta noston aikana mitään esineitä laitteessa.

Älä seiso kuorman alla.

Kiinnitä huomiota siihen, että nosturin vaara-alueella ei oleskele ketään ihmisiä.

Älä jätä laitetta ripustetuksi nosturiin ilman valvontaa.

1. Kiinnitä nostolaite laitteen kahvaan.

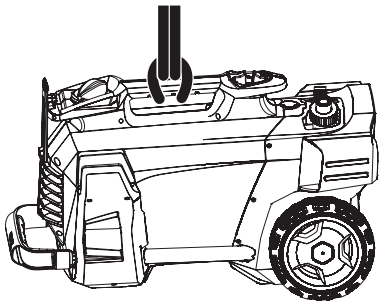

Säilytys

⚠ **VARO**

Jos painoa ei oteta huomioon

Loukkaantumis- ja vaurioitumisvaara

Laitteen paino on otettava kuljetuksessa ja varastoinnissa huomioon.

Säilytä laitetta vain sisätiloissa.

Laitteen säilytys

1. Aseta suihkuputki ja käsiruiskupistooli suuttimen pidikkeeseenn ja lukitse suihkuputken pidikkeeseen.
2. Kelaa verkkokaapeli auki ja ripusta se kaapelipidikkeen yläpuolelle.
3. Kiinnitä pistoke asennettuun kiinnikkeeseen.

Laitteet letkukelan kanssa:

4. Kelaa suurpaineletku letkukelalle ja käännä kamman kahva sivuun.

Laitteet ilman letkukelaa:

5. Suurpaineletkun säilytys:
   a kelaa suurpaineletku.
   b Ripusta suurpaineletku letkun säilytyspaikan yläpuolelle.
   c Varmista suurpaineletku kumihihnalla.
6. Paina työntöaisan lukituksen vapautusta ja työnnä työntöaisa sisään.

Jäätymissuoja

HUOMIO

Jäätyminen

Laite rikkoutuu, jos vesi jäätyy

Tyhjennä vesi täysin pois laitteesta.

Säilytä laitetta jäätymiseltä suojatussa tilassa.

Jos jäätymiseltä suojattu säilytys ei ole mahdollista:

1. Valuta vesi pois.
2. Pumppaa laitteen läpi tavallista jäätymisenestoainetta.

Huomautus

Käytä tavanomaista ajoneuvoille tarkoitettua glykolipohjaista jäätymisenestoainetta. Noudata jäätymisenestoaineen valmistajan käsittelyohjeita.

3. Anna laitteen käydä enintään 1 minuutti, kunnes pumppu ja letkut ovat tyhjiä.

Hoito ja huolto

⚠ **VAARA**

Laite käynnistyy tahattomasti

Loukkaantumisvaara, sähköisku

Kytke laite pois päältä ennen kaikkia laitteelle tehtäviä töitä ja irrota verkkopistoke.

Huomautus

Jäteöljyn saa hävittää vain siihen tarkoitetuissa keräyspaikassa. Vie syntynyt jäteöljy sinne. Ympäristön jäteöljyllä saastuttaminen on rangastava teko.

Turvatarkastus/huoltosopimus

Voit sopia jälleenmyyjän kanssa säännöllisestä turvatarkastuksesta tai tehdä huoltosopimuksen. Kysy ohjeita.

Huoltovälit

Aina ennen käyttöä

- Tarkasta, onko verkkokaapelissa vaurioita.
  Jos kaapeli on vaurioitunut, anna valtuutetun asiakaspalvelun tai sähköalan ammattilaisen vaihtaa kaapeli välittömästi.
- Tarkasta, onko suurpaineletkussa vaurioita.
  Anna vaurioitunut suurpaineletku välittömästi vaihdettavaksi.
- Tarkasta laitteen tiiviys.
  3 pisaraa vettä minuutissa on sallittu. Jos vuoto on suurempi, ota yhteyttä asiakaspalveluun.

Viikoittain

- Puhdista vesiliitännän siivilä (katso luku Vesiliitännän siivilän puhdistus).
- Puhdista suodatin puhdistusaineen imuletkussa.

500 käyttötunnin välein, vähintään vuosittain

- Anna asiakaspalvelun suorittaa laitteen huolto.

Huoltotyöt

Vesiliitännän siivilän puhdistus

1. Kierrä hattumutteri irti.
2. Irrota letkuliitin.
3. Poista siivilä.
4. Puhdista siivilä ulkoisesti ja huuhtele se.
5. Aseta siivilä takaisin.

Huomautus

Kohdista letkuliittimen kuusio laitteen liitäntään.

6. Kiinnitä letkuliitin ja kiristä hattumutterilla.

Ohjeita häiriöissä

⚠ **VAARA**

Tahattomasti käynnistyvä laite, kosketus virtaajohtaviin osiin

Loukkaantumisvaara, sähköisku

Kytke pois päältä ennen laitteelle tehtäviä töitä.

Irrota verkkopistoke.

Anna kaikki sähköosien tarkastukset ja niiden parissa tehtävät työt ammattilaisen suoritettaviksi.

Ota yhteyttä valtuutettuun asiakaspalveluun sellaisten häiriöiden osalta, joita ei ole mainittu tässä luvussa.

Laitetta ei voi käynnistää

1. Tarkasta, onko verkkokaapelissa vaurioita.
2. Tarkasta verkkojännite.
3. Jos laite on ylikuumentunut:
   a Käännä laitekytkin asentoon ”0/OFF”.
   b Anna laitteen jäähtyä vähintään 15 minuuttia.
   c Käännä laitekytkin asentoon ”I/ON”.
4. Sähkövian tapauksessa ota yhteyttä asiakaspalveluun.

Laitteeseen ei muodostu painetta

1. Aseta suutin suurpaineelle.
2. Ilmaa laite (katso luku Laitteen ilmanpoisto).
3. Puhdista vesiliitännän siivilä (katso luku Vesiliitännän siivilän puhdistus).
4. Tarkasta veden tulomäärä (tarvittava määrä, katso luku Tekniset tiedot).
5. Puhdista suutin, vaihda tarvittaessa.
6. Ota tarvittaessa yhteyttä asiakaspalveluun.

Pumppu ei ole tiivis.

Enintään 3 pisaraa vettä minuutissa on sallittu.

- Jos laite vuotaa tätä enemmän, anna asiakaspalvelun tarkastaa se.

Pumppu kolisee

1. Tarkasta vesijohdon tiiviys.
2. Tarkasta puhdistusaineen imujohdon tiiviys.
3. Aseta puhdistusainesuodattimen imumäärä pienimmälle määrälle.
4. Ilmaa laite (katso luku Laitteen ilmanpoisto).
5. Ota tarvittaessa yhteyttä asiakaspalveluun.

Puhdistusaineseos on liian vähäinen

1. Aseta suutin asentoon "CHEM".
2. Nosta imumäärää puhdistusainesuodattimessa.
3. Tarkasta/puhdista puhdistusaineen imuletku ja suodatin.
4. Ota tarvittaessa yhteyttä asiakaspalveluun.

Takuu

Jokaisessa maassa ovat voimassa vastaavan myyntiyhtiön julkaisemat takuuehdot. Korjaamme laitteessa mahdollisesti ilmenevät häiriöt takuuajan kuluessa maksutta, jos häiriöiden syynä ovat olleet materiaali- tai valmistusvirheet. Takuutapauksessa pyydämme ottamaan yhteyttä ostotositteen kanssa jälleenmyyjään tai lähimpään valtuutettuun asiakaspalveluun.

(Osoite, katso takasivu)

Tekniset tiedot

		HD 5/11 C	HD 5/12 C HD 5/ 12 CX	HD 5/12 C HD 5/ 12 CX	HD 5/12 C HD 5/ 12 CX	HD 5/12 C HD 5/ 12 CX	HD 5/12 C	HD 5/12 C
Maaversio								
Maa		AU	EU	GB	CH	AU	KAP	SA
Sähköliitäntä								
Jännite	V	240	230	230-240	230	240	220	220
Vaihe	~	1	1	1	1	1	1	1
Taajuus	Hz	50	50	50	50	50	60	60
Liitäntäteho	kW	2,1	2,5	2,5	2,2	2,2	2,4	2,4
Kotelointiluokka		IPX5	IPX5	IPX5	IPX5	IPX5	IPX5	IPX5
Verkkosulake (hidas)	A	10	16	13	10	10	15	13
Jatkojohto 30 m	mm^2	2,5	2,5	2,5	2,5	2,5	2,5	2,5
Vesiliitäntä								
Tulopaine (enint.)	MPa	1	1	1	1	1	1	1
Tulolämpötila (enint.)	°C	60	60	60	60	60	60	60
Tulomäärä (väh.)	l/min	12	12	12	12	12	12	12
Imunostokorkeus (enint.)	m	0,5	0,5	0,5	0,5	0,5	0,5	0,5
Vedentuloletkun vähimmäispituus	m	7,5	7,5	7,5	7,5	7,5	7,5	7,5
Vedentuloletkun vähimmäisläpimitta	in	1/2	1/2	1/2	1/2	1/2	1/2	1/2
Imuletku ja suodatin, tilausnumero		2.643-100.0	2.643-100.0	2.643-100.0	2.643-100.0	2.643-100.0	2.643-100.0	2.643-100.0
Laitteen tehotiedot								
Vakiosuuttimen suutinkoko		038	035	035	038	038	036	036
Käyttöpaine	MPa	11	12	12	11,5	11,5	12	12
Käyttöpaine (enint.)	MPa	17,1	17,5	17,5	17,1	17,1	18	18
Pumppausmäärä, vesi	l/min	8,3	8,3	8,3	8,3	8,3	8,3	8,3
Pumppausmäärä, puhdistusaine	l/h	0-25	0-25	0-25	0-25	0-25	0-25	0-25
Käsiruiskupistoolin rekyylivoima	N	21,3	21,3	21,3	21,3	21,3	21,3	21,3
Mitat ja painot								
Tyypillinen käyttöpaino (CX)	kg	24,2 (-)	23,7 (26)	23,7 (26)	23,7 (26)	24,2 (26,4)	25,2 (-)	25,2 (-)
Pituus	mm	380	380	380	380	380	380	380
Leveys (CX)	mm	360 (-)	360 (370)	360 (370)	360 (370)	360 (370)	360 (-)	360 (-)
Korkeus	mm	930	930	930	930	930	930	930
Määritetyt arvot EN 60335-2-79 mukaan								
Käsi-käsivarsi-tärinäarvo	m/s^2	3,6	3,6	3,6	3,6	3,6	4,2	4,2
Epävarmuus K	m/s^2	0,9	0,9	0,9	0,9	0,9	0,9	0,9
Äänenpainetaso L_{pA} (CX)	dB(A)	72 (-)	72 (75)	72 (75)	72 (75)	72 (75)	74 (-)	74 (-)
Epävarmuus K_{pA}	dB(A)	3	3	3	3	3	3	3
Äänen tehotaso L_{WA} + epävarmuus K_{WA} (CX)	dB(A)	88 (-)	88 (92)	88 (92)	88 (92)	88 (92)	90 (-)	90 (-)

		HD 5/13 C HD 5/ 13 CX	HD 5/15 C HD 5/ 15 CX	HD 5/17 C HD 5/ 17 CX	HD 5/17 C HD 5/ 17 CX	HD 6/13 C HD 6/ 13 CX	HD 6/13 C	HD 6/13 C HD 6/ 13 CX
Maaversio								
Maa		EU	EU	EU	KAP	EU	AR	GB
Sähköliitäntä								
Jännite	V	230	230	230	220	230	220	230-240
Vaihe	~	1	1	1	1	1	1	1
Taajuus	Hz	50	50	50	60	50	50	50
Liitäntäteho	kW	2,6	2,8	3,0	3,0	2,9	2,9	2,9
Kotelointiluokka		IPX5	IPX5	IPX5	IPX5	IPX5	IPX5	IPX5

		HD 5/13 C HD 5/ 13 CX	HD 5/15 C HD 5/ 15 CX	HD 5/17 C HD 5/ 17 CX	HD 5/17 C HD 5/ 17 CX	HD 6/13 C HD 6/ 13 CX	HD 6/13 C	HD 6/13 C HD 6/ 13 CX
Verkkosulake (hidas)	A	16	16	16	15	16	16	13
Jatkojohto 30 m	mm^2	2,5	2,5	2,5	2,5	2,5	2,5	2,5
Vesiliitäntä								
Tulopaine (enint.)	MPa	1	1	1	1	1	1	1
Tulolämpötila (enint.)	°C	60	60	60	60	60	60	60
Tulomäärä (väh.)	l/min	12	12	12	12	13	13	13
Imunostokorkeus (enint.)	m	0,5	0,5	0,5	0,5	0,5	0,5	0,5
Vedentuloletkun vähimmäispituus	m	7,5	7,5	7,5	7,5	7,5	7,5	7,5
Vedentuloletkun vähimmäisläpimitta	in	1/2	1/2	1/2	1/2	1/2	1/2	1/2
Imuletku ja suodatin, tilausnumero		2.643-100.0	2.643-100.0	2.643-100.0	2.643-100.0	2.643-100.0	2.643-100.0	2.643-100.0
Laitteen tehotiedot								
Vakiosuuttimen suutinkoko		034	032	027	030	038	038	038
Käyttöpaine	MPa	13	15	17	16,5	13	13	13
Käyttöpaine (enint.)	MPa	17,5	20	20	20	19	19	19
Pumppausmäärä, vesi	l/min	8,3	8,3	8,1	8,0	9,8	9,8	9,8
Pumppausmäärä, puhdistusaine	l/h	0-25	0-25	0-25	0-25	0-25	0-25	0-25
Käsiruiskupistoolin rekyylivoima	N	22,2	23,8	25,4	25,4	26,6	26,6	26,6
Mitat ja painot								
Tyypillinen käyttöpaino (CX)	kg	23,7 (26)	25,2 (27,5)	25,2 (27,5)	25,2 (27,5)	25,2 (27,5)	25,2 (-)	25,2 (27,5)
Pituus	mm	380	380	380	380	380	380	380
Leveys (CX)	mm	360 (370)	360 (370)	360 (370)	360 (370)	360 (370)	360 (-)	360 (370)
Korkeus	mm	930	930	930	930	930	930	930
Määritetyt arvot EN 60335-2-79 mukaan								
Käsi-käsivarsi-tärinäarvo	m/s^2	3,6	2,4	2,4	2,4	4,1	4,1	4,1
Epävarmuus K	m/s^2	0,9	0,7	0,7	0,7	0,9	0,9	0,9
Äänenpainetaso L_{pA} (CX)	dB(A)	72 (75)	72 (74)	72 (75)	75 (75)	72 (75)	72 (-)	72 (75)
Epävarmuus K_{pA}	dB(A)	3	3	3	3	3	3	3
Äänen tehotaso L_{WA} + epävarmuus K_{WA} (CX)	dB(A)	88 (92)	88 (90)	88 (92)	91 (91)	88 (92)	88 (-)	88 (92)

		HD 6/13 C	HD 6/13 C
Maaversio			
Maa		KAP	SA
Sähköliitäntä			
Jännite	V	220	220
Vaihe	~	1	1
Taajuus	Hz	60	60
Liitäntäteho	kW	2,9	2,8
Kotelointiluokka		IPX5	IPX5
Verkkosulake (hidas)	A	15	13
Jatkojohto 30 m	mm^2	2,5	2,5
Vesiliitäntä			
Tulopaine (enint.)	MPa	1	1
Tulolämpötila (enint.)	°C	60	60
Tulomäärä (väh.)	l/min	13	13
Imunostokorkeus (enint.)	m	0,5	0,5
Vedentuloletkun vähimmäispituus	m	7,5	7,5
Vedentuloletkun vähimmäisläpimitta	in	1/2	1/2
Imuletku ja suodatin, tilausnumero		2.643-100.0	2.643-100.0

		HD 6/13 C	HD 6/13 C
Laitteen tehotiedot			
Vakiosuuttimen suutinkoko		042	043
Käyttöpaine	MPa	13	12,5
Käyttöpaine (enint.)	MPa	18	18
Pumppausmäärä, vesi	l/min	10,0	10,0
Pumppausmäärä, puhdistusaine	l/h	0-25	0-25
Käsiruiskupistoolin rekyylivoima	N	26,6	26,6
Mitat ja painot			
Tyypillinen käyttöpaino (CX)	kg	25,2 (-)	25,2 (-)
Pituus	mm	380	380
Leveys (CX)	mm	360 (-)	360 (-)
Korkeus	mm	930	930
Määritetyt arvot EN 60335-2-79 mukaan			
Käsi-käsivarsi-tärinäarvo	m/s^2	3,7	3,7
Epävarmuus K	m/s^2	0,9	0,9
Äänenpainetaso L_{pA} (CX)	dB(A)	73 (-)	73 (-)
Epävarmuus K_{pA}	dB(A)	3	3
Äänen tehotaso L_{WA} + epävarmuus K_{WA} (CX)	dB(A)	89 (-)	89 (-)

Oikeus teknisiin muutoksiin pidätetään.

EU-vaatimustenmukaisuusvakuutus

Täten vakuutamme, että jäljempänä kuvattu kone vastaa suunnittelultaan ja rakenteeltaan sekä meidän markkinoille tuomanamme mallina EU-direktiivien olennaisia turvallisuus- ja terveysvaatimuksia. Jos konetta muutetaan ilman meidän hyväksyntäämme, tämän vakuutuksen voimassaolo raukeaa.
Tuote: Painepesuri
Tyyppi: 1.520-xxx

Sovellettavat EU-direktiivit
2006/42/EY (+2009/127/EY)
2014/30/EU
2000/14/EY

Sovelletut yhdenmukaistetut standardit
EN 60335-1
EN 60335-2-79
EN 55014-1: 2006+A1: 2009+A2: 2011
EN 55014-2: 2015
EN 62233: 2008
EN 61000-3-2: 2014
EN 61000-3-3: 2008
HD 5/12 C, HD 5/12 CX, HD 5/13 C, HD 5/13 CX
EN 61000-3-11: 2000
HD 5/15 C, HD 5/15 CX, HD 5/17 C, HD 5/17 CX, HD 6/13 C, HD 6/13 CX

Sovellettu vaatimustenmukaisuuden arviointimenettely
2000/14/EY: liite V

Äänen tehotaso dB(A)
HD 5/12 C, HD 5/13 C, HD 5/15 C, HD 5/17 C, HD 6/13 C
Mitattu: 86
Taattu: 88
HD 5/12 CX, HD 5/13 CX, HD 5/17 CX, HD 6/13 CX
Mitattu: 89
Taattu: 92
HD 5/15 CX
Mitattu: 87
Taattu: 90
Allekirjoittaneet toimivat yrityksen johtokunnan puolesta ja sen valtakirjalla.



H. Jenner
Chairman of the Board of Management



S. Reiser
Director Regulatory Affairs & Certification

Dokumentointivastaava: S. Reiser
Alfred Kärcher SE & Co. KG
Alfred-Kärcher-Str. 28 - 40
71364 Winnenden (Germany)
Puh.: +49 7195 14-0
Faksi: +49 7195 14-2212
Winnenden, 2019/05/01

Περιεχόμενα

Γενικές υποδείξεις 92
Ενδεδειγμένη χρήση 92
Προστασία του περιβάλλοντος 92
Παρελκόμενα και ανταλλακτικά 92
Παραδοτέος εξοπλισμός 92
Υποδείξεις ασφαλείας 92
Περιγραφή συσκευής 92
Συναρμολόγηση 93
Ηλεκτρική σύνδεση 93
Σύνδεση νερού 93
Χειρισμός 94
Μεταφορά 95
Αποθήκευση 95
Φροντίδα και συντήρηση 96
Αντιμετώπιση βλαβών 96
Εγγύηση 97
Τεχνικά χαρακτηριστικά 97
Δήλωση συμμόρφωσης ΕΕ 100

Γενικές υποδείξεις

Πριν από την πρώτη χρήση της συσκευής, διαβάστε αυτές τις γνήσιες οδηγίες χρήσης καθώς και τις συνοδευτικές υποδείξεις ασφαλείας. Εφαρμόζετε αυτές τις οδηγίες.
Φυλάξτε τα δύο βιβλιαράκια για μεταγενέστερη χρήση ή για τον επόμενο ιδιοκτήτη.

Ενδεδειγμένη χρήση

Χρησιμοποιείτε αυτή τη συσκευή καθαρισμού υψηλής πίεσης αποκλειστικά για τις εξής εργασίες:

- Καθαρισμός με τη δέσμη χαμηλής πίεσης και απορρυπαντικό (π. χ. μηχανημάτων, οχημάτων, οικοδομών, εργαλείων)
- Καθαρισμός με τη δέσμη υψηλής πίεσης χωρίς απορρυπαντικό (π. χ. προσόψεων, βεραντών, μηχανημάτων κήπου)

Για έντονες ακαθαρσίες συνιστούμε το περιστρεφόμενο μπεκ ως ειδικό παρελκόμενο.
Στην παραλλαγή "Plus" περιλαμβάνεται ένα περιστρεφόμενο μπεκ στον παραδοτέο εξοπλισμό.

Οριακές τιμές για την τροφοδοσία νερού

ΠΡΟΣΟΧΗ
Ακάθαρτο νερό
Πρόωρη φθορά ή επικαθίσεις στη συσκευή
Τροφοδοτείτε τη συσκευή μόνο με καθαρό νερό ή νερό ανακύκλωσης που δεν υπερβαίνει τις οριακές τιμές.
Για την τροφοδοσία νερού ισχύουν οι ακόλουθες οριακές τιμές:

- Τιμή pH: 6,5-9,5
- Ηλεκτρική αγωγιμότητα: Αγωγιμότητα καθαρού νερού + 1200 µS/cm, μέγιστη αγωγιμότητα 2000 µS/cm
- Ουσίες που δημιουργούν ιζήματα (όγκος δείγματος 1 l, χρόνος καθίζησης 30 λεπτά): < 0,5 mg/l
- Διηθούμενες ουσίες: < 50 mg/l, όχι λειαντικές ουσίες
- Υδρογονάνθρακες: < 20 mg/l
- Χλωριούχες ενώσεις: < 300 mg/l
- Θειικές ενώσεις: < 240 mg/l
- Ασβέστιο: < 200 mg/l
- Συνολική σκληρότητα: < 28 °dH, < 50° TH, < 500 ppm (mg $CaCO_3$/l)
- Σίδηρος: < 0,5 mg/l
- Μαγγάνιο: < 0,05 mg/l
- Χαλκός: < 2 mg/l
- Ενεργό χλώριο: < 0,3 mg/l
- Χωρίς δυσάρεστες οσμές

Προστασία του περιβάλλοντος

Τα υλικά συσκευασίας είναι ανακυκλώσιμα. Απορρίπτετε τις συσκευασίες με περιβαλλοντικά ορθό τρόπο.

Οι ηλεκτρικές και ηλεκτρονικές συσκευές περιέχουν πολύτιμα ανακυκλώσιμα υλικά και, συχνά, εξαρτήματα όπως μπαταρίες απλές, επαναφορτιζόμενες ή λάδια, τα οποία σε περίπτωση λανθασμένης χρήσης ή απόρριψης μπορούν να θέσουν σε κίνδυνο την ανθρώπινη υγεία και το περιβάλλον. Ωστόσο, αυτά τα συστατικά είναι απαραίτητα για τη σωστή λειτουργία της συσκευής. Οι συσκευές που φέρουν αυτό το σύμβολο δεν επιτρέπεται να απορρίπτονται μαζί με τα οικιακά απορρίμματα.

Υποδείξεις σχετικά με συστατικά (REACH)
Ενημερωμένες πληροφορίες σχετικά με τα συστατικά είναι διαθέσιμες στη διεύθυνση: *www.kaercher.com/REACH*

Παρελκόμενα και ανταλλακτικά

Χρησιμοποιείτε μόνο γνήσια παρελκόμενα και γνήσια ανταλλακτικά, καθώς αυτά εγγυώνται την ασφαλή και απρόσκοπτη λειτουργία της συσκευής.
Πληροφορίες σχετικά με τα παρελκόμενα και τα ανταλλακτικά θα βρείτε στη διεύθυνση *www.kaercher.com*.

Παραδοτέος εξοπλισμός

Κατά την αφαίρεση από τη συσκευασία ελέγξτε την πληρότητα των περιεχομένων. Σε περίπτωση που λείπουν παρελκόμενα ή έχουν προκληθεί ζημιές κατά τη μεταφορά, ενημερώστε τον προμηθευτή σας.

Υποδείξεις ασφαλείας

- Πριν από την πρώτη θέση της συσκευής σε λειτουργία, διαβάστε οπωσδήποτε τις υποδείξεις ασφαλείας 5.951-949.0.
- Λάβετε υπόψη τους εθνικούς κανονισμούς για συσκευές εκτόξευσης υγρών.
- Λάβετε υπόψη τους εθνικούς κανονισμούς πρόληψης ατυχημάτων. Οι συσκευές εκτόξευσης υγρών πρέπει να ελέγχονται τακτικά. Το αποτέλεσμα της δοκιμής πρέπει να τεκμηριώνεται γραπτώς.
- Μην πραγματοποιείτε μετατροπές στη συσκευή και στα παρελκόμενα.

Σύμβολα επάνω στη συσκευή



Η συσκευή δεν επιτρέπεται να συνδέεται άμεσα στο δημόσιο δίκτυο πόσιμου νερού.



Μη στρέφετε τη ριπή υψηλής πίεσης προς ανθρώπους, ζώα, ενεργοποιημένο ηλεκτρικό εξοπλισμό ή στην ίδια τη συσκευή.
Προστατεύστε τη συσκευή από παγετό.

Συστήματα ασφαλείας

⚠ **ΠΡΟΣΟΧΗ**
Ελλιπή ή τροποποιημένα συστήματα ασφαλείας
Τα συστήματα ασφαλείας χρησιμεύουν για την προστασία σας.
Ποτέ μην τροποποιείτε και μη παρακάμπτετε τα συστήματα ασφαλείας.
Τα συστήματα ασφαλείας έχουν ρυθμιστεί και σφραγιστεί από το εργοστάσιο. Ρυθμίσεις πραγματοποιούνται μόνο από την εξυπηρέτηση πελατών.

Πρεσοστάτης

Αφήνοντας τη σκανδάλη στο πιστόλι υψηλής πίεσης, ο πρεσοστάτης απενεργοποιεί την αντλία υψηλής πίεσης και η δέσμη υψηλής πίεσης σταματάει.
Αν πιεστεί η σκανδάλη, η αντλία ενεργοποιείται ξανά.

Περιγραφή συσκευής

Επισκόπηση συσκευής

Βλ. σελίδα διαγραμμάτων

① Καπάκι τροχού

② Στήριγμα ακροφυσίου

③ Πέδιλο ολίσθησης

④ Πινακίδα τύπου

⑤ Θήκη ακροφυσίων για τριπλό ακροφύσιο

⑥ Στήριγμα μεταφοράς για καθαριστικό επιφανειών

⑦ Απασφάλιση λαβής ώθησης

⑧ Λαβή ώθησης, κάτω (συμπτυγμένη)

⑨ Λαβή ώθησης, πάνω (εκτεταμένη)

⑩ Ακροφύσιο υψηλής πίεσης

⑪ Σήμανση του ακροφυσίου υψηλής πίεσης

⑫ Σωλήνας ψεκασμού EASY!Lock

⑬ Πιστόλι υψηλής πίεσης EASY!Force

⑭ Εξάρτημα ασφάλισης

⑮ Σκανδάλη

⑯ Μοχλός ασφάλισης

⑰ Εύκαμπτος σωλήνας υψηλής πίεσης EASY!Lock

⑱ Θήκη εύκαμπτου σωλήνα

⑲ Συγκρατητήρας καλωδίου

⑳ Στήριγμα σωλήνα ψεκασμού χωρίς κολάρο

㉑ Ελαστική ταινία (όχι για συσκευές με τύμπανο εύκαμπτου σωλήνα)

㉒ Θήκη ακροφυσίων για το περιστρεφόμενο μπεκ (το περιστρεφόμενο μπεκ συμπεριλαμβάνεται στον παραδοτέο εξοπλισμό μόνο στην παραλλαγή "Plus")

㉓ Στήριγμα σωλήνα ψεκασμού με κολάρο, για τη μεταφορά

㉔ Διακόπτης συσκευής

㉕ Λαβή

㉖ Σύνδεση υψηλής πίεσης EASY!Lock

㉗ Λαβή συγκράτησης

㉘ Σύνδεση νερού

㉙ Εύκαμπτος σωλήνας αναρρόφησης απορρυπαντικού με φίλτρο και δοσομετρητή απορρυπαντικού

㉚ Σήτα

㉛ Στόμιο εύκαμπτου σωλήνα

㉜ Παξιμάδι ρακόρ

㉝ Μανιβέλα

㉞ Τύμπανο εύκαμπτου σωλήνα

Χρωματική σήμανση

- Τα στοιχεία χειρισμού για τη διεργασία καθαρισμού είναι κίτρινα.
- Τα στοιχεία χειρισμού για τη συντήρηση και το σέρβις είναι ανοιχτό γκρι.

Συναρμολόγηση

Στερέωση των καπακιών των τροχών

- Στερεώστε τα καπάκια των τροχών.

Τοποθέτηση παρελκομένων

Υπόδειξη

Το σύστημα EASY!Lock συνδέει εξαρτήματα μέσω γρήγορου σπειρώματος μόνο με μια περιστροφή γρήγορα και σίγουρα.

1. Συνδέστε το ακροφύσιο υψηλής πίεσης με τη σήμανση προς τα επάνω στον σωλήνα ψεκασμού.
2. Σφίξτε με το χέρι το ακροφύσιο υψηλής πίεσης (Easy!Lock).
3. Συνδέστε τον σωλήνα ψεκασμού με το πιστόλι υψηλής πίεσης και σφίξτε με το χέρι (EASY!Lock).

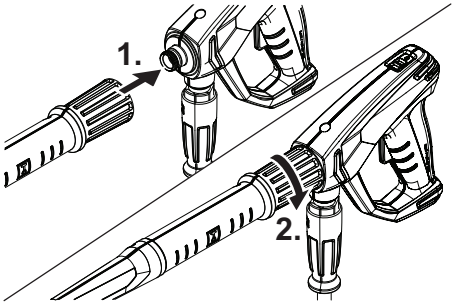

4. Λύστε την απασφάλιση της λαβής ώθησης.
5. Τραβήξτε προς τα έξω τη λαβή ώθησης στην τελική θέση.

Σε συσκευές χωρίς τύμπανο εύκαμπτου σωλήνα:

6. Συνδέστε τον εύκαμπτο σωλήνα υψηλής πίεσης με το πιστόλι υψηλής πίεσης και τη σύνδεση υψηλής πίεσης της συσκευής και σφίξτε με το χέρι (EASY!Lock).

Σε συσκευές με τύμπανο εύκαμπτου σωλήνα:

7. Αποθέστε τον εύκαμπτο σωλήνα υψηλής πίεσης τεντωμένο στο δάπεδο.
8. Εισαγάγετε τη μανιβέλα στον άξονα του τυμπάνου εύκαμπτου σωλήνα και ασφαλίστε την.
9. Γυρίστε τη μανιβέλα δεξιόστροφα και ταυτόχρονα τυλίξτε τον εύκαμπτο σωλήνα υψηλής πίεσης σε ομοιόμορφες περιελίξεις στο τύμπανο εύκαμπτου σωλήνα.
10. Συνδέστε τον εύκαμπτο σωλήνα υψηλής πίεσης με το πιστόλι υψηλής πίεσης και σφίξτε με το χέρι (EASY!Lock).

Ηλεκτρική σύνδεση

⚠ **ΚΙΝΔΥΝΟΣ**

Έλλειψη αποσύνδεσης από το δίκτυο

Κίνδυνος τραυματισμού από ηλεκτροπληξία

Συνδέστε τη συσκευή με ένα βύσμα με το ηλεκτρικό δίκτυο. Απαγορεύεται η μη διακοπτόμενη σύνδεση με το ηλεκτρικό δίκτυο. Το βύσμα χρησιμεύει για την αποσύνδεση από το δίκτυο.

1. Ξετυλίξτε το καλώδιο τροφοδοσίας και τοποθετήστε το στο δάπεδο.
2. Εισαγάγετε το βύσμα δικτύου στην πρίζα.

Σύνδεση νερού

Σύνδεση σε αγωγό ύδρευσης

⚠ **ΠΡΟΕΙΔΟΠΟΙΗΣΗ**

Επιστροφή ακάθαρτου νερού στο δίκτυο πόσιμου νερού

Κίνδυνος για την υγεία

Λάβετε υπόψη τους κανονισμούς της εταιρείας ύδρευσης.

Σύμφωνα με τους ισχύοντες κανονισμούς η συσκευή δεν επιτρέπεται να λειτουργεί χωρίς απομονωτή συστήματος στο δίκτυο πόσιμου νερού. Χρησιμοποιήστε έναν απομονωτή συστήματος της KÄRCHER ή εναλλακτικά έναν απομονωτή συστήματος σύμφωνα με το EN 12729 Τύπος BA. Το νερό που ρέει μέσα από έναν απομονωτή συστήματος θεωρείται μη πόσιμο. Συνδέετε τον απομονωτή συστήματος πάντα στην τροφοδοσία νερού, ποτέ άμεσα στη σύνδεση νερού της συσκευής.

1. Ελέγξτε την τροφοδοσία νερού ως προς την πίεση παροχής, τη θερμοκρασία παροχής και την ποσότητα παροχής (βλέπε κεφάλαιο Τεχνικά χαρακτηριστικά).
2. Συνδέστε τον απομονωτή συστήματος και τη σύνδεση νερού της συσκευής με έναν εύκαμπτο σωλήνα προσαγωγής νερού (για τις απαιτήσεις σχετικά με τον εύκαμπτο σωλήνα προσαγωγής νερού βλέπε κεφάλαιο Τεχνικά χαρακτηριστικά).
3. Ανοίξτε την παροχή νερού.

Αναρρόφηση νερού από δοχείο

1. Βιδώστε τον εύκαμπτο σωλήνα αναρρόφησης με φίλτρο στη σύνδεση νερού (για τον αριθμό παραγγελίας βλέπε κεφάλαιο Τεχνικά χαρακτηριστικά).
2. Εξαερώστε τη συσκευή (βλέπε κεφάλαιο Εξαέρωση συσκευής).

Εξαέρωση συσκευής

1. Ξεβιδώστε το ακροφύσιο υψηλής πίεσης από τον σωλήνα ψεκασμού.
2. Αφήστε τη συσκευή να λειτουργήσει μέχρι το νερό να εξέλθει χωρίς φυσαλίδες.
3. Σε περίπτωση προβλημάτων εξαέρωσης αφήστε τη συσκευή να λειτουργήσει για 10 δευτερόλεπτα και μετά απενεργοποιήστε τη. Επαναλάβετε τη διαδικασία αρκετές φορές.
4. Απενεργοποιήστε τη συσκευή.
5. Βιδώστε το ακροφύσιο υψηλής πίεσης επάνω στον σωλήνα ψεκασμού.

Χειρισμός

⚠ **ΚΙΝΔΥΝΟΣ**

Ριπή νερού υψηλής πίεσης

Κίνδυνος τραυματισμού

Μην στερεώνετε ποτέ τη σκανδάλη και τον μοχλό ασφάλισης σε ενεργοποιημένη θέση.

Μην χρησιμοποιείτε πιστόλια υψηλής πίεσης, αν έχει ζημιές ο μοχλός ασφάλισης.

Πριν από όλες τις εργασίες ωθήστε στη συσκευή το εξάρτημα ασφάλισης του πιστολιού υψηλής πίεσης προς τα εμπρός.

Κρατάτε πάντα το πιστόλι υψηλής πίεσης και τον σωλήνα ψεκασμού με τα δύο χέρια.

⚠ **ΠΡΟΕΙΔΟΠΟΙΗΣΗ**

Ελαττωματική συσκευή και παρελκόμενα, ελαττωματικά καλώδια τροφοδοσίας και συνδέσεις

Κίνδυνος τραυματισμού

Η συσκευή επιτρέπεται να λειτουργεί μόνο σε άψογη κατάσταση.

Άνοιγμα / κλείσιμο πιστολιού υψηλής πίεσης

1. Πατήστε τον μοχλό ασφάλισης και τη σκανδάλη. Το πιστόλι υψηλής πίεσης ανοίγει.
2. Αφήστε τον μοχλό ασφάλισης και τη σκανδάλη. Το πιστόλι υψηλής πίεσης κλείνει.

Λειτουργία με υψηλή πίεση

Η συσκευή μπορεί να λειτουργεί σε όρθια ή οριζόντια θέση.

Υπόδειξη

Η συσκευή διαθέτει πρεσοστάτη. Ο κινητήρας τίθεται σε λειτουργία μόνο όταν είναι ανοιχτό το πιστόλι υψηλής πίεσης.

1. Σε συσκευές με τύμπανο εύκαμπτου σωλήνα: Ξετυλίξτε εντελώς τον εύκαμπτο σωλήνα υψηλής πίεσης από το τύμπανο εύκαμπτου σωλήνα.
2. Ρυθμίστε τον διακόπτη συσκευής στη θέση "I/ON".
3. Ωθήστε το εξάρτημα ασφάλισης του πιστολιού υψηλής πίεσης προς τα πίσω. Το πιστόλι υψηλής πίεσης είναι απασφαλισμένο.
4. Ανοίξτε το πιστόλι υψηλής πίεσης.

Επιλογή τύπου δέσμης

1. Κλείστε το πιστόλι υψηλής πίεσης.
2. Περιστρέψτε το περίβλημα του ακροφυσίου έτσι ώστε το επιθυμητό σύμβολο να συμπίπτει με τη σήμανση.

	Στρογγυλή δέσμη υψηλής πίεσης (0°) για ιδιαίτερα δύσκολους ρύπους
	Επίπεδη δέσμη χαμηλής πίεσης (CHEM) για τη λειτουργία με απορρυπαντικό ή για τον καθαρισμό με ελάχιστη πίεση
	Επίπεδη δέσμη υψηλής πίεσης (25°) για ρύπους σε μεγάλες επιφάνειες

Λειτουργία με απορρυπαντικό

⚠ **ΚΙΝΔΥΝΟΣ**

Υπολειπόμενη υψηλή πίεση στη συσκευή

Κίνδυνος τραυματισμού

Πριν από την αλλαγή ακροφυσίων απενεργοποιείτε τη συσκευή.

Πατήστε το πιστόλι υψηλής πίεσης μέχρι να εκτονωθεί εντελώς η πίεση στη συσκευή.

⚠ **ΠΡΟΕΙΔΟΠΟΙΗΣΗ**

Λανθασμένη χρήση του απορρυπαντικού

Κίνδυνος για την υγεία

Λάβετε υπόψη τις υποδείξεις ασφαλείας επάνω στο απορρυπαντικό.

ΠΡΟΣΟΧΗ

Ακατάλληλο απορρυπαντικό

Πρόκληση ζημιών στη συσκευή και στα υπό καθαρισμό αντικείμενα

Χρησιμοποιείτε μόνο εγκεκριμένα απορρυπαντικά από την KÄRCHER.

Λάβετε υπόψη τις παρεχόμενες συστάσεις δοσολογίας και τις υποδείξεις του απορρυπαντικού.

Χρησιμοποιείτε μικρές ποσότητες απορρυπαντικών για την προστασία του περιβάλλοντος.

Υπόδειξη

Τα απορρυπαντικά KÄRCHER εγγυώνται εργασία χωρίς βλάβες. Ζητήστε συμβουλές ή προμηθευτείτε τον κατάλογό μας ή τα ενημερωτικά μας φυλλάδια για απορρυπαντικά.

1. Τραβήξτε προς τα έξω τον εύκαμπτο σωλήνα αναρρόφησης απορρυπαντικού.
2. Ρυθμίστε την ποσότητα αναρρόφησης διαλύματος απορρυπαντικού στο φίλτρο απορρυπαντικού.
3. Κρεμάστε τον εύκαμπτο σωλήνα αναρρόφησης απορρυπαντικού σε ένα δοχείο με απορρυπαντικό.
4. Ρυθμίστε το ακροφύσιο στη θέση "CHEM".
5. Θέστε τη συσκευή καθαρισμού υψηλής πίεσης σε λειτουργία.

Συνιστώμενη μέθοδος καθαρισμού

1. Ψεκάστε λίγο απορρυπαντικό στη στεγνή επιφάνεια και αφήστε να δράσει (να μη στεγνώσει).
2. Ξεπλύνετε τη διαλυμένη βρωμιά με το πιστόλι υψηλής πίεσης.

Μετά τη λειτουργία με απορρυπαντικό

1. Ρυθμίστε την ποσότητα αναρρόφησης του φίλτρου απορρυπαντικού στη μέγιστη δυνατή ποσότητα.
2. Βυθίστε το φίλτρο σε καθαρό νερό.
3. Εκκινήστε τη συσκευή και αφήστε την να ξεπλυθεί για ένα λεπτό.

Διακοπή λειτουργίας

1. Κλείστε το πιστόλι υψηλής πίεσης.
   Η συσκευή απενεργοποιείται.
2. Ωθήστε το εξάρτημα ασφάλισης προς τα εμπρός.
   Το πιστόλι υψηλής πίεσης είναι ασφαλισμένο.

Συνέχιση λειτουργίας

1. Ωθήστε το εξάρτημα ασφάλισης προς τα πίσω.
   Το πιστόλι υψηλής πίεσης είναι απασφαλισμένο.
2. Ανοίξτε το πιστόλι υψηλής πίεσης.
   Η συσκευή ενεργοποιείται.

Τερματισμός λειτουργίας

1. Κλείστε την παροχή νερού.
2. Ανοίξτε το πιστόλι υψηλής πίεσης.
3. Ρυθμίστε τον διακόπτη συσκευής στο "I/ON" και αφήστε τη συσκευή να λειτουργήσει για 5-10 s.
4. Κλείστε το πιστόλι υψηλής πίεσης.
5. Ρυθμίστε τον διακόπτη συσκευής στη θέση "0/OFF".
6. Αποσυνδέστε το βύσμα δικτύου μόνο με στεγνά χέρια από την πρίζα.
7. Αφαιρέστε την παροχή νερού.
8. Ανοίξτε το πιστόλι υψηλής πίεσης μέχρι να εκτονωθεί εντελώς η πίεση στη συσκευή.
9. Ωθήστε το εξάρτημα ασφάλισης προς τα εμπρός.
   Το πιστόλι υψηλής πίεσης είναι ασφαλισμένο.

Μεταφορά

⚠ **ΠΡΟΣΟΧΗ**

Μη τήρηση των οδηγιών σχετικά με το βάρος

Κίνδυνος τραυματισμού και πρόκλησης ζημιών

Κατά τη μεταφορά και αποθήκευση λάβετε υπόψη το βάρος της συσκευής.

ΠΡΟΣΟΧΗ

Λανθασμένη μεταφορά

Κίνδυνος πρόκλησης ζημιών

Προστατεύστε τη σκανδάλη του πιστολιού υψηλής πίεσης από ζημιές.

- Μεταφορά της συσκευής με οχήματα: Ασφαλίστε τη συσκευή σύμφωνα με τις ισχύουσες οδηγίες έναντι ολίσθησης και ανατροπής.
- Μεταφορά της συσκευής σε μεγάλες αποστάσεις: Τραβήξτε τη συσκευή πίσω από τη λαβή ώθηση.
- Μεταφορά της συσκευής μέσω σκάλας: Σε σκάλες ανασηκώστε τη συσκευή σκαλί-σκαλί. Τα πέδιλα ολίσθησης προστατεύουν το περίβλημα από ζημιά.
- Σήκωμα της συσκευής: Σηκώνετε τη συσκευή από τις λαβές.

Στήριγμα μεταφοράς για καθαριστικό επιφανειών

1. Εισαγάγετε το στόμιο σύνδεσης του καθαριστή επιφανειών στο στήριγμα μεταφοράς στη συσκευή καθαρισμού υψηλής πίεσης.
2. Βιδώστε το παξιμάδι ρακόρ κατά περίπου 1 περιστροφή.

Μεταφορά με γερανό

⚠ **ΚΙΝΔΥΝΟΣ**

Λανθασμένη μεταφορά με γερανό

Κίνδυνος τραυματισμού από πτώση της συσκευής ή από πτώση αντικειμένων

Τηρείτε τους τοπικούς κανονισμούς πρόληψης ατυχημάτων και τις υποδείξεις ασφαλείας.

Η συσκευή επιτρέπεται να μεταφέρεται με το γερανό μόνο από άτομα, τα οποία έχουν γνώση του χειρισμού του γερανού.

Ελέγχετε πριν από κάθε μεταφορά με γερανό τον μηχανισμό ανύψωσης για ζημιές.

Ελέγχετε πριν από κάθε μεταφορά με γερανό τη λαβή για ζημιές.

Ανυψώνετε τη συσκευή μόνο από τη λαβή.

Μην χρησιμοποιείτε αλυσίδες.

Ασφαλίζετε τη διάταξη ανύψωσης έναντι ακούσιας απαγκίστρωσης του φορτίου.

Πριν από τη μεταφορά με γερανό αφαιρέστε τον σωλήνα ψεκασμού με το πιστόλι υψηλής πίεσης, τα ακροφύσια, τον καθαριστή επιφανειών και άλλα ελεύθερα αντικείμενα.

Κατά τη διάρκεια της ανύψωσης μην μεταφέρετε άλλα αντικείμενα πάνω στη συσκευή.

Μην στέκεστε κάτω από το φορτίο.

Προσέχετε ώστε να μην βρίσκονται άτομα εντός της επικίνδυνης περιοχής του γερανού.

Μην αφήνετε ανεπίβλεπτη τη συσκευή να κρέμεται στο γερανό.

1. Στερεώστε τη διάταξη ανύψωσης στη λαβή της συσκευής.

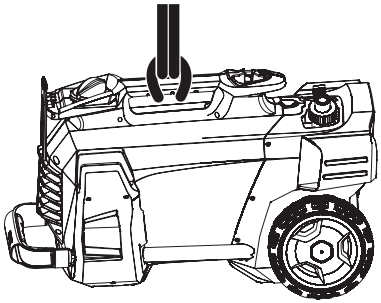

Αποθήκευση

⚠ **ΠΡΟΣΟΧΗ**

Μη τήρηση των οδηγιών σχετικά με το βάρος

Κίνδυνος τραυματισμού και πρόκλησης ζημιών

Κατά τη μεταφορά και αποθήκευση λάβετε υπόψη το βάρος της συσκευής.

Αποθηκεύετε τη συσκευή μόνο σε εσωτερικούς χώρους.

Αποθήκευση συσκευής

1. Τοποθετήστε τον σωλήνα ψεκασμού με το πιστόλι υψηλής πίεσης μέσα στο στήριγμα ακροφυσίου και ασφαλίστε τον στο στήριγμα σωλήνα ψεκασμού.
2. Τυλίξτε το καλώδιο τροφοδοσίας και κρεμάστε το πάνω από τον συγκρατητήρα καλωδίου.
3. Στερεώστε το βύσμα με το συναρμολογημένο κλιπ.

Σε συσκευές με τύμπανο εύκαμπτου σωλήνα:

4. Τυλίξτε τον εύκαμπτο σωλήνα υψηλής πίεσης στο τύμπανο εύκαμπτου σωλήνα και αναδιπλώστε τη λαβή της μανιβέλας.

Σε συσκευές χωρίς τύμπανο εύκαμπτου σωλήνα:

5. Αποθήκευση του εύκαμπτου σωλήνα υψηλής πίεσης:
   a Τυλίξτε τον εύκαμπτο σωλήνα υψηλής πίεσης.
   b Κρεμάστε τον εύκαμπτο σωλήνα υψηλής πίεσης πάνω από τη θήκη εύκαμπτου σωλήνα.
   c Ασφαλίστε τον εύκαμπτο σωλήνα υψηλής πίεσης με την ελαστική ταινία.
6. Πιέστε την απασφάλιση της λαβής ώθησης και ωθήστε μέσα τη λαβή ώθησης.

Αντιπαγετική προστασία

ΠΡΟΣΟΧΗ

Παγετός

Καταστροφή της συσκευής από παγωμένο νερό
Εκκενώστε τελείως τη συσκευή από νερό.
Φυλάξτε τη συσκευή σε έναν χώρο χωρίς παγετό.

Αν δεν είναι εφικτό να γίνει αποθήκευση με προστασία από παγετό:

1. Αδειάστε το νερό.
2. Αντλήστε ένα αντιψυκτικό μέσο του εμπορίου μέσω της συσκευής.

Υπόδειξη

Χρησιμοποιήστε αντιψυκτικό μέσο του εμπορίου για αυτοκίνητα με βάση τη γλυκόλη. Λάβετε υπόψη τις οδηγίες χειρισμού του κατασκευαστή του αντιψυκτικού μέσου.

3. Αφήστε τη συσκευή να λειτουργήσει έως 1 λεπτό μέχρι η αντλία και οι σωλήνες να αδειάσουν.

Φροντίδα και συντήρηση

⚠ ΚΙΝΔΥΝΟΣ

Ακούσια ενεργοποίηση της συσκευής

Κίνδυνος τραυματισμού, κίνδυνος ηλεκτροπληξίας
Πριν από κάθε εργασία απενεργοποιείτε τη συσκευή και βγάζετε το βύσμα δικτύου.

Υπόδειξη

Το χρησιμοποιημένο λάδι πρέπει να διατίθεται σε ειδικά προβλεπόμενες εγκαταστάσεις συλλογής. Παραδώστε το χρησιμοποιημένο λάδι εκεί. Η ρύπανση του περιβάλλοντος από χρησιμοποιημένα λάδια επιφέρει κυρώσεις.

Έλεγχος ασφαλείας / συμβόλαιο συντήρησης

Μπορείτε να συμφωνήσετε με τον έμπορό σας έναν τακτικό έλεγχο ασφαλείας ή να συνάψετε ένα συμβόλαιο συντήρησης. Ζητήστε σχετική ενημέρωση.

Προθεσμίες συντήρησης

Πριν από κάθε λειτουργία

- Ελέγξτε το καλώδιο τροφοδοσίας για ζημιές. Αναθέστε αμέσως την αντικατάσταση ενός καλωδίου που παρουσιάζει ζημιές στην εξουσιοδοτημένη εξυπηρέτηση πελατών ή σε έναν ηλεκτρολόγο.
- Ελέγξτε τον εύκαμπτο σωλήνα υψηλής πίεσης για ζημιές. Αντικαταστήστε αμέσως έναν εύκαμπτο σωλήνα υψηλής πίεσης που παρουσιάζει ζημιές.
- Ελέγξτε τη στεγανότητα της συσκευής. 3 σταγόνες ανά λεπτό επιτρέπονται. Σε περίπτωση πιο έντονης διαρροής απευθυνθείτε στην εξυπηρέτηση πελατών.

Κάθε εβδομάδα

- Καθαρίστε τη σήτα στη σύνδεση νερού (βλέπε κεφάλαιο Καθαρισμός σήτας στη σύνδεση νερού).
- Καθαρίστε το φίλτρο στον εύκαμπτο σωλήνα αναρρόφησης απορρυπαντικού.

Κάθε 500 ώρες λειτουργίας, τουλάχιστον κάθε χρόνο

- Αναθέστε τη συντήρηση της συσκευής στην εξυπηρέτηση πελατών.

Εργασίες συντήρησης

Καθαρισμός σήτας στη σύνδεση νερού

1. Ξεβιδώστε το παξιμάδι ρακόρ.
2. Αφαιρέστε το στόμιο εύκαμπτου σωλήνα.
3. Αφαιρέστε τη σήτα.
4. Καθαρίστε τη σήτα εξωτερικά και ξεπλύνετέ την.
5. Εισαγάγετε τη σήτα.

Υπόδειξη

Ευθυγραμμίστε το εξάγωνο του στομίου εύκαμπτου σωλήνα για τη σύνδεση στη συσκευή.

6. Τοποθετήστε το στόμιο εύκαμπτου σωλήνα και σφίξτε το παξιμάδι ρακόρ.

Αντιμετώπιση βλαβών

⚠ ΚΙΝΔΥΝΟΣ

Ακούσια ενεργοποίηση της συσκευής, επαφή με εξαρτήματα που διαρρέονται από ρεύμα

Κίνδυνος τραυματισμού, κίνδυνος ηλεκτροπληξίας
Πριν από τις εργασίες στη συσκευή, απενεργοποιήστε τη συσκευή.
Αποσυνδέστε το φις από την πρίζα.
Αναθέστε όλους τους ελέγχους και τις εργασίες σε ηλεκτρικά εξαρτήματα σε εξειδικευμένο προσωπικό.
Σε περίπτωση βλαβών που δεν αναφέρονται στο παρόν κεφάλαιο, απευθυνθείτε σε εξουσιοδοτημένη εξυπηρέτηση πελατών.

Η συσκευή δεν εκκινείται

1. Ελέγξτε το καλώδιο τροφοδοσίας για ζημιές.
2. Ελέγξτε την τάση δικτύου.
3. Αν η συσκευή έχει υπερθερμανθεί:
   a Ρυθμίστε τον διακόπτη συσκευής στη θέση "0/OFF".
   b Αφήστε τη συσκευή να κρυώσει για τουλάχιστον 15 λεπτά.
   c Ρυθμίστε τον διακόπτη συσκευής στη θέση "I/ON".
4. Σε περίπτωση ηλεκτρικής βλάβης, απευθυνθείτε στην εξυπηρέτηση πελατών.

Η συσκευή δεν έχει πίεση

1. Ρυθμίστε το ακροφύσιο σε υψηλή πίεση.
2. Εξαερώστε τη συσκευή (βλέπε κεφάλαιο Εξαέρωση συσκευής).
3. Καθαρίστε τη σήτα στη σύνδεση νερού (βλέπε κεφάλαιο Καθαρισμός σήτας στη σύνδεση νερού).
4. Ελέγξτε την ποσότητα παροχής νερού (για την απαιτούμενη ποσότητα βλέπε κεφάλαιο Τεχνικά χαρακτηριστικά).
5. Καθαρίστε το ακροφύσιο, αντικαταστήστε το εφόσον απαιτείται.
6. Αν χρειάζεται, απευθυνθείτε στην εξυπηρέτηση πελατών.

Η αντλία παρουσιάζει διαρροή.

Έως 3 σταγόνες διαρροή νερού ανά λεπτό επιτρέπονται.

- Σε περίπτωση πιο έντονης διαρροής, αναθέστε τον έλεγχο της συσκευής στην εξυπηρέτηση πελατών.

Η αντλία χτυπάει

1. Ελέγξτε τη στεγανότητα του σωλήνα τροφοδοσίας νερού.
2. Ελέγξτε τη στεγανότητα του αγωγού αναρρόφησης απορρυπαντικού.
3. Ρυθμίστε την ποσότητα αναρρόφησης του φίλτρου απορρυπαντικού στην ελάχιστη δυνατή ποσότητα.
4. Εξαερώστε τη συσκευή (βλέπε κεφάλαιο Εξαέρωση συσκευής).
5. Αν χρειάζεται, απευθυνθείτε στην εξυπηρέτηση πελατών.

Η ανάμειξη απορρυπαντικού είναι πολύ χαμηλή

1. Ρυθμίστε το ακροφύσιο στη θέση "CHEM".
2. Αυξήστε την ποσότητα αναρρόφησης του φίλτρου απορρυπαντικού.
3. Ελέγξτε / καθαρίστε τον εύκαμπτο σωλήνα αναρρόφησης απορρυπαντικού με φίλτρο.
4. Αν χρειάζεται, απευθυνθείτε στην εξυπηρέτηση πελατών.

Εγγύηση

Σε κάθε χώρα ισχύουν οι όροι εγγύησης οι οποίοι εκδίδονται από την αρμόδια εταιρεία διανομής μας. Τυχόν βλάβες στη συσκευή σας επιδιορθώνονται από εμάς χωρίς χρέωση εντός της προθεσμίας εγγύησης, εφόσον οφείλονται σε σφάλμα υλικού ή κατασκευής. Σε περίπτωση εγγύησης απευθυνθείτε στον προμηθευτή σας ή το πλησιέστερο εξουσιοδοτημένο τμήμα εξυπηρέτησης πελατών, προσκομίζοντας το παραστατικό της αγοράς.
(για διευθύνσεις βλέπε την πίσω σελίδα)

Τεχνικά χαρακτηριστικά

		HD 5/11 C	HD 5/12 C HD 5/ 12 CX	HD 5/12 C HD 5/ 12 CX	HD 5/12 C HD 5/ 12 CX	HD 5/12 C HD 5/ 12 CX	HD 5/12 C	HD 5/12 C
Παραλλαγή χώρας								
Χώρα		AU	EU	GB	CH	AU	KAP	SA
Ηλεκτρική σύνδεση								
Τάση	V	240	230	230-240	230	240	220	220
Φάση	~	1	1	1	1	1	1	1
Συχνότητα	Hz	50	50	50	50	50	60	60
Ισχύς σύνδεσης	kW	2,1	2,5	2,5	2,2	2,2	2,4	2,4
Τύπος προστασίας		IPX5	IPX5	IPX5	IPX5	IPX5	IPX5	IPX5
Ασφάλεια δικτύου (με χρονοκαθυστέρηση)	A	10	16	13	10	10	15	13
Καλώδιο προέκτασης 30 m	mm^2	2,5	2,5	2,5	2,5	2,5	2,5	2,5
Σύνδεση νερού								
Πίεση παροχής (μέγ.)	MPa	1	1	1	1	1	1	1
Θερμοκρασία παροχής (μέγ.)	°C	60	60	60	60	60	60	60
Ποσότητα παροχής (ελάχ.)	l/min	12	12	12	12	12	12	12
Ύψος αναρρόφησης (μέγ.)	m	0,5	0,5	0,5	0,5	0,5	0,5	0,5
Ελάχιστο μήκος εύκαμπτου σωλήνα προσαγωγής νερού	m	7,5	7,5	7,5	7,5	7,5	7,5	7,5
Ελάχιστη διάμετρος εύκαμπτου σωλήνα προσαγωγής νερού	in	1/2	1/2	1/2	1/2	1/2	1/2	1/2
Αριθμός παραγγελίας εύκαμπτου σωλήνα αναρρόφησης με φίλτρο		2.643-100.0	2.643-100.0	2.643-100.0	2.643-100.0	2.643-100.0	2.643-100.0	2.643-100.0
Στοιχεία ισχύος συσκευής								
Μέγεθος του βασικού ακροφυσίου		038	035	035	038	038	036	036
Πίεση λειτουργίας	MPa	11	12	12	11,5	11,5	12	12
Υπερπίεση λειτουργίας (μέγ.)	MPa	17,1	17,5	17,5	17,1	17,1	18	18
Παροχή, νερό	l/min	8,3	8,3	8,3	8,3	8,3	8,3	8,3
Παροχή, απορρυπαντικό	l/h	0-25	0-25	0-25	0-25	0-25	0-25	0-25
Δύναμη οπισθοδρόμησης του πιστολιού υψηλής πίεσης	N	21,3	21,3	21,3	21,3	21,3	21,3	21,3
Διαστάσεις και βάρη								
Τυπικό βάρος λειτουργίας (CX)	kg	24,2 (-)	23,7 (26)	23,7 (26)	23,7 (26)	24,2 (26,4)	25,2 (-)	25,2 (-)
Μήκος	mm	380	380	380	380	380	380	380
Πλάτος (CX)	mm	360 (-)	360 (370)	360 (370)	360 (370)	360 (370)	360 (-)	360 (-)
Ύψος	mm	930	930	930	930	930	930	930

		HD 5/11 C	HD 5/12 C HD 5/ 12 CX	HD 5/12 C HD 5/ 12 CX	HD 5/12 C HD 5/ 12 CX	HD 5/12 C HD 5/ 12 CX	HD 5/12 C	HD 5/12 C
Μετρημένες τιμές κατά EN 60335-2-79								
Τιμή δονήσεων χεριού-βραχίονα	m/s^2	3,6	3,6	3,6	3,6	3,6	4,2	4,2
Αβεβαιότητα K	m/s^2	0,9	0,9	0,9	0,9	0,9	0,9	0,9
Στάθμη ηχητικής πίεσης L_{pA} (CX)	dB(A)	72 (-)	72 (75)	72 (75)	72 (75)	72 (75)	74 (-)	74 (-)
Αβεβαιότητα K_{pA}	dB(A)	3	3	3	3	3	3	3
Στάθμη ηχητικής ισχύος L_{WA} + Αβεβαιότητα K_{WA} (CX)	dB(A)	88 (-)	88 (92)	88 (92)	88 (92)	88 (92)	90 (-)	90 (-)

		HD 5/13 C HD 5/ 13 CX	HD 5/15 C HD 5/ 15 CX	HD 5/17 C HD 5/ 17 CX	HD 5/17 C HD 5/ 17 CX	HD 6/13 C HD 6/ 13 CX	HD 6/13 C	HD 6/13 C HD 6/ 13 CX
Παραλλαγή χώρας								
Χώρα		EU	EU	EU	KAP	EU	AR	GB
Ηλεκτρική σύνδεση								
Τάση	V	230	230	230	220	230	220	230-240
Φάση	~	1	1	1	1	1	1	1
Συχνότητα	Hz	50	50	50	60	50	50	50
Ισχύς σύνδεσης	kW	2,6	2,8	3,0	3,0	2,9	2,9	2,9
Τύπος προστασίας		IPX5	IPX5	IPX5	IPX5	IPX5	IPX5	IPX5
Ασφάλεια δικτύου (με χρονοκαθυστέρηση)	A	16	16	16	15	16	16	13
Καλώδιο προέκτασης 30 m	mm^2	2,5	2,5	2,5	2,5	2,5	2,5	2,5
Σύνδεση νερού								
Πίεση παροχής (μέγ.)	MPa	1	1	1	1	1	1	1
Θερμοκρασία παροχής (μέγ.)	°C	60	60	60	60	60	60	60
Ποσότητα παροχής (ελάχ.)	l/min	12	12	12	12	13	13	13
Ύψος αναρρόφησης (μέγ.)	m	0,5	0,5	0,5	0,5	0,5	0,5	0,5
Ελάχιστο μήκος εύκαμπτου σωλήνα προσαγωγής νερού	m	7,5	7,5	7,5	7,5	7,5	7,5	7,5
Ελάχιστη διάμετρος εύκαμπτου σωλήνα προσαγωγής νερού	in	1/2	1/2	1/2	1/2	1/2	1/2	1/2
Αριθμός παραγγελίας εύκαμπτου σωλήνα αναρρόφησης με φίλτρο		2.643-100.0	2.643-100.0	2.643-100.0	2.643-100.0	2.643-100.0	2.643-100.0	2.643-100.0
Στοιχεία ισχύος συσκευής								
Μέγεθος του βασικού ακροφυσίου		034	032	027	030	038	038	038
Πίεση λειτουργίας	MPa	13	15	17	16,5	13	13	13
Υπερπίεση λειτουργίας (μέγ.)	MPa	17,5	20	20	20	19	19	19
Παροχή, νερό	l/min	8,3	8,3	8,1	8,0	9,8	9,8	9,8
Παροχή, απορρυπαντικό	l/h	0-25	0-25	0-25	0-25	0-25	0-25	0-25
Δύναμη οπισθοδρόμησης του πιστολιού υψηλής πίεσης	N	22,2	23,8	25,4	25,4	26,6	26,6	26,6
Διαστάσεις και βάρη								
Τυπικό βάρος λειτουργίας (CX)	kg	23,7 (26)	25,2 (27,5)	25,2 (27,5)	25,2 (27,5)	25,2 (27,5)	25,2 (-)	25,2 (27,5)
Μήκος	mm	380	380	380	380	380	380	380
Πλάτος (CX)	mm	360 (370)	360 (370)	360 (370)	360 (370)	360 (370)	360 (-)	360 (370)
Ύψος	mm	930	930	930	930	930	930	930
Μετρημένες τιμές κατά EN 60335-2-79								
Τιμή δονήσεων χεριού-βραχίονα	m/s^2	3,6	2,4	2,4	2,4	4,1	4,1	4,1
Αβεβαιότητα K	m/s^2	0,9	0,7	0,7	0,7	0,9	0,9	0,9
Στάθμη ηχητικής πίεσης L_{pA} (CX)	dB(A)	72 (75)	72 (74)	72 (75)	75 (75)	72 (75)	72 (-)	72 (75)
Αβεβαιότητα K_{pA}	dB(A)	3	3	3	3	3	3	3
Στάθμη ηχητικής ισχύος L_{WA} + Αβεβαιότητα K_{WA} (CX)	dB(A)	88 (92)	88 (90)	88 (92)	91 (91)	88 (92)	88 (-)	88 (92)

		HD 6/13 C	HD 6/13 C
Παραλλαγή χώρας			
Χώρα		KAP	SA
Ηλεκτρική σύνδεση			
Τάση	V	220	220
Φάση	~	1	1
Συχνότητα	Hz	60	60
Ισχύς σύνδεσης	kW	2,9	2,8
Τύπος προστασίας		IPX5	IPX5
Ασφάλεια δικτύου (με χρονοκαθυστέρηση)	A	15	13
Καλώδιο προέκτασης 30 m	mm^2	2,5	2,5
Σύνδεση νερού			
Πίεση παροχής (μέγ.)	MPa	1	1
Θερμοκρασία παροχής (μέγ.)	°C	60	60
Ποσότητα παροχής (ελάχ.)	l/min	13	13
Ύψος αναρρόφησης (μέγ.)	m	0,5	0,5
Ελάχιστο μήκος εύκαμπτου σωλήνα προσαγωγής νερού	m	7,5	7,5
Ελάχιστη διάμετρος εύκαμπτου σωλήνα προσαγωγής νερού	in	1/2	1/2
Αριθμός παραγγελίας εύκαμπτου σωλήνα αναρρόφησης με φίλτρο		2.643-100.0	2.643-100.0
Στοιχεία ισχύος συσκευής			
Μέγεθος του βασικού ακροφυσίου		042	043
Πίεση λειτουργίας	MPa	13	12,5
Υπερπίεση λειτουργίας (μέγ.)	MPa	18	18
Παροχή, νερό	l/min	10,0	10,0
Παροχή, απορρυπαντικό	l/h	0-25	0-25
Δύναμη οπισθοδρόμησης του πιστολιού υψηλής πίεσης	N	26,6	26,6
Διαστάσεις και βάρη			
Τυπικό βάρος λειτουργίας (CX)	kg	25,2 (-)	25,2 (-)
Μήκος	mm	380	380
Πλάτος (CX)	mm	360 (-)	360 (-)
Ύψος	mm	930	930
Μετρημένες τιμές κατά EN 60335-2-79			
Τιμή δονήσεων χεριού-βραχίονα	m/s^2	3,7	3,7
Αβεβαιότητα K	m/s^2	0,9	0,9
Στάθμη ηχητικής πίεσης L_{pA} (CX)	dB(A)	73 (-)	73 (-)
Αβεβαιότητα K_{pA}	dB(A)	3	3
Στάθμη ηχητικής ισχύος L_{WA} + Αβεβαιότητα K_{WA} (CX)	dB(A)	89 (-)	89 (-)

Με την επιφύλαξη τεχνικών αλλαγών.

Δήλωση συμμόρφωσης ΕΕ

Με το παρόν δηλώνουμε ότι η παρακάτω μηχανή λόγω του σχεδιασμού και του τύπου κατασκευής της καθώς και στην έκδοση την οποία έχουμε διαθέσει στην αγορά πληροί τις σχετικές βασικές απαιτήσεις για την ασφάλεια και την υγεία των Οδηγιών ΕΕ. Σε περίπτωση τροποποίησης της μηχανής που δεν έχει συμφωνηθεί με εμάς, αυτή η δήλωση ακυρώνεται.
Προϊόν: Συσκευή καθαρισμού υψηλής πίεσης
Τύπος: 1.520-xxx

Σχετικές Οδηγίες ΕΕ
2006/42/ΕΚ (+2009/127/ΕΚ)
2014/30/ΕΕ
2000/14/ΕΚ

Εφαρμοζόμενα εναρμονισμένα πρότυπα
EN 60335-1
EN 60335-2-79
EN 55014-1: 2006+A1: 2009+A2: 2011
EN 55014-2: 2015
EN 62233: 2008
EN 61000-3-2: 2014
EN 61000-3-3: 2008
HD 5/12 C, HD 5/12 CX, HD 5/13 C, HD 5/13 CX
EN 61000-3-11: 2000
HD 5/15 C, HD 5/15 CX, HD 5/17 C, HD 5/17 CX, HD 6/13 C, HD 6/13 CX

Εφαρμοζόμενη διαδικασία αξιολόγησης συμμόρφωσης
2000/14/ΕΚ: Παράρτημα V

Στάθμη ηχητικής ισχύος dB(A)
HD 5/12 C, HD 5/13 C, HD 5/15 C, HD 5/17 C, HD 6/13 C
Μετρημένη: 86
Εγγυημένη: 88
HD 5/12 CX, HD 5/13 CX, HD 5/17 CX, HD 6/13 CX
Μετρημένη: 89
Εγγυημένη: 92
HD 5/15 CX
Μετρημένη: 87
Εγγυημένη: 90
Οι υπογράφοντες ενεργούν κατ' εντολή και με πληρεξούσιο από το διοικητικό συμβούλιο.

H. Jenner
Chairman of the Board of Management

S. Reiser
Director Regulatory Affairs & Certification

Πληρεξούσιος τεκμηρίωσης: S. Reiser
Alfred Kärcher SE & Co. KG
Alfred-Kärcher-Str. 28 - 40
71364 Winnenden (Germany)
Τηλ.: +49 7195 14-0
Φαξ: +49 7195 14-2212
Winnenden, 2019/05/01

İçindekiler

Genel uyarılar ... 100
Amaca uygun kullanım ... 100
Çevre koruma ... 101
Aksesuarlar ve yedek parçalar ... 101
Teslimatın içeriği ... 101
Güvenlik bilgisi ... 101
Cihaz açıklaması ... 101
Montaj ... 102
Elektrik bağlantısı ... 102
Su bağlantısı ... 102
Kullanım ... 102
Taşıma ... 103
Yataklama ... 104
Bakım ve periyodik bakım ... 104
Arızalarda yardım ... 104
Garanti ... 105
Teknik bilgiler ... 105
AB Uygunluk Beyanı ... 107

Genel uyarılar



Cihazı ilk defa kullanmadan önce orijinal işletim kılavuzunu ve ekli güvenlik bilgilerini okuyun. Bu bilgilere göre hareket edin.
Her iki kılavuzu daha sonra kullanmak için ve sizden sonraki kullanıcı için saklayın.

Amaca uygun kullanım

Bu yüksek basınç temizleyicisini sadece aşağıdaki çalışmalar için kullanın:
- Alçak basınç huzmesi ve temizleme maddesi ile temizlik (ör. makineler, araçlar, yapılar, aletler)
- Yüksek basınç huzmesi ile temizleme maddesi olmadan temizlik (ör. ön cepheler, teraslar, bahçe aletleri)

Sert kirlenmeler için özel donanım olarak bir rotor memesi öneriyoruz.
"Plus" varyasyonunda rotor memesi teslimat kapsamındadır.

Su beslemesi için sınır değerler

DIKKAT
Kirlenmiş su
Erken aşınma veya cihaz içinde tortulaşmalar
Cihazı sadece temiz suyla veya sınır değerleri aşmayan geri dönüşüm suyuyla besleyin.
Su beslemesi için aşağıdaki sınır değerler geçerlidir:
- pH değeri: 6,5-9,5
- Elektriksel iletkenlik: Temiz suyun iletkenliği + 1200 µS/cm, maksimum iletkenlik 2000 µS/cm
- Çökeltilebilir maddeler (numune hacmi 1 l, çökelme süresi 30 dakika): < 0,5 mg/l
- Filtrelenebilir maddeler: < 50 mg/l, aşındırıcı madde değil
- Hidrokarbonlar: < 20 mg/l
- Klorür: < 300 mg/l
- Sülfat: < 240 mg/l
- Kalsiyum: < 200 mg/l
- Toplam sertlik: < 28 °dH, < 50° TH, < 500 ppm (mg $CaCO_3$/l)
- Demir: < 0,5 mg/l
- Manganez: < 0,05 mg/l
- Bakır: < 2 mg/l
- Aktif klor: < 0,3 mg/l
- Kötü kokular içermez

Çevre koruma

Ambalaj malzemeleri geri dönüştürülebilir. Lütfen ambalajları çevreye zarar vermeden tasfiye edin.

Elektrikli ve elektronik cihazlar, değerli ve geri dönüştürülebilir malzemelerin yanı sıra yanlış kullanılması veya yanlış imha edilmesi durumunda insan sağlığı ve çevre için potansiyel tehlike teşkil edebilecek piller, aküler veya yağlar içerebilir. Ancak cihazın usulüne uygun şekilde çalıştırılması için bu parçalar gereklidir. Bu sembol ile işaretlenen cihazlar evsel atık ile birlikte imha edilmemelidir.

İçindekiler hakkında uyarılar (REACH)
İçindekiler hakkında ayrıntılı bilgileri bulabileceğiniz adres: *www.kaercher.com/REACH*

Aksesuarlar ve yedek parçalar

Sadece orijinal aksesuarlar ve orijinal yedek parçalar kullanın. Bu parçalar cihazın güvenli ve arızasız çalışmasını sağlar.
Aksesuar ve yedek parçalara ilişkin bilgiler için adres: *www.kaercher.com*.

Teslimatın içeriği

Ambalaj açıldığında içindeki parçalarda eksiklik olup olmadığını kontrol edin. Aksesuarların eksik olması durumunda ya da nakliye hasarlarında yetkili satıcınızı bilgilendirin.

Güvenlik bilgisi

- Cihazı ilk işletime almadan önce mutlaka 5.951-949.0 güvenlik bilgisini okuyun.
- Sıvı püskürtücüsüne yönelik ulusal yönetmelikleri dikkate alın.
- Kazaların önlenmesine yönelik ulusal yönetmelikleri dikkate alın. Sıvı püskürtücüleri düzenli olarak kontrol edilmelidir. Kontrol sonucu yazılı olarak belgelendirilmelidir.
- Cihaz ve aksesuarda değişiklik yapmayın.

Cihazdaki semboller



Cihaz içme suyu şebekesine doğrudan bağlanamaz.



Yüksek basınç huzmesini kişilere, hayvanlara, aktif elektrik donatımına veya cihaza doğrultmayın. Cihazı dona karşı koruyun.

Emniyet düzenleri

⚠ **TEDBIR**
Eksik veya kusurlu güvenlik tertibatları
Emniyet düzenleri sizin emniyetiniz içindir.
Emniyet düzenlerini asla değiştirmeyin veya baypas etmeyin.
Emniyet düzenleri fabrikada ayarlanmış ve mühürlenmiştir. Ayarlar sadece müşteri hizmetleri tarafından yapılır.

Basınç şalteri

Yüksek basınç tabancasının tetiği serbest bırakıldığında basınç şalteri yüksek basınç pompasını kapatır ve yüksek basınç huzmesi durur.
Tetiğe basıldığında pompa tekrar açılır.

Cihaz açıklaması

Cihaza genel bakış

Bakınız grafik sayfası

(1) Jant kapağı
(2) Enjektör tutucusu
(3) Kayar pabuç
(4) Tip levhası
(5) Üçlü enjektör için meme tablası
(6) Yüzey temizleyici için taşıma tutucusu
(7) İtme dirseği kilit açma mekanizması
(8) İtme dirseği, alt (içeri sürülmüş)
(9) İtme dirseği, üst (dışarı sürülmüş)
(10) Yüksek basınç memesi
(11) Yüksek basınç memesinin işareti
(12) Huzme borusu EASY!Lock
(13) Yüksek basınç tabancası EASY!Force
(14) Emniyet kolu
(15) Tetik
(16) Emniyet kolu
(17) Yüksek basınç hortumu EASY!Lock
(18) Hortum tablası
(19) Kablo tutucu
(20) Kelepçesiz huzme boru tutucusu
(21) Lastik bant (hortum tamburu olan cihazlar hariç)
(22) Rotor memesi için meme tablası (sadece "Plus" varyasyonunda teslimat kapsamındadır)
(23) Taşıma için kelepçeli huzme boru tutucusu
(24) Cihaz şalteri
(25) Tutamak
(26) Yüksek basınç bağlantısı EASY!Lock
(27) Tutma kulpu
(28) Su bağlantısı
(29) Filtre ve temizleme maddesi dozajı ile temizleme maddesi vakum hortumu
(30) Süzgeç
(31) Hortum nipeli
(32) Rakor somunu
(33) Kol
(34) Hortum tamburu

Renk kodlaması

- Temizleme süreci için kumanda elemanları sarı renklidir.
- Bakım ve servis için kumanda elemanları açık gri renklidir.

Montaj

Jant kapağının sabitlenmesi

- Jant kapağını sabitleyin.

Aksesuar montajı

Not

EASY!Lock sistemi bileşenleri bir hızlı dişli yardımıyla sadece bir tur ile hızlı ve güvenli bir şekilde birleştirir.

1. Yüksek basınç memesini işareti yukarı bakacak şekilde huzme borusuna takın.
2. Yüksek basınç memesini elinizle sıkın (Easy!Lock).
3. Huzme borusunu yüksek basınç tabancasına bağlayın ve elinizle sıkın (EASY!Lock).

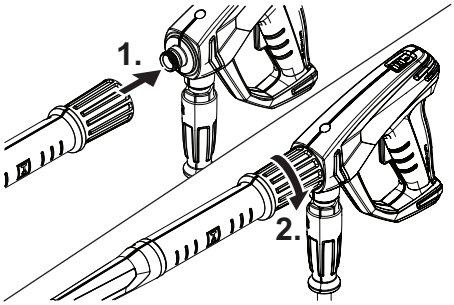

4. İtme dirseğinin kilidini açın.
5. İtme dirseğini on konumda dışarı çekin.

Hortum tamburu olmayan cihazlarda:

6. Yüksek basınç hortumunu cihazın yüksek basınç tabancası ve yüksek basınç bağlantısına bağlayın ve elinizle sıkın (EASY!Lock).

Hortum tamburu olan cihazlarda:

7. Yüksek basınç hortumunu düz bir şekilde yere koyun.
8. Kolu hortum tamburu miline takın ve kilitleyin.
9. Kolu saat yönünde döndürün ve bu sırada yüksek basınç hortumunu eşit konumlarda hortum tamburuna sarın.
10. Yüksek basınç hortumunu yüksek basınç tabancasına bağlayın ve elinizle sıkın (EASY!Lock).

Elektrik bağlantısı

⚠ **TEHLIKE**

Şebekeden ayırma yapılmadı

Elektrik çarpması nedeniyle yaralanma tehlikesi

Cihazı bir fişle elektrik şebekesine bağlayın. Elektrik şebekesi ile ayrılamaz bir bağlantı kurulması yasaktır. Fiş, şebeke ayırma için kullanılır.

1. Şebeke kablosunu çözün ve yere koyun.
2. Şebeke fişini prize takın.

Su bağlantısı

Bir su hattına bağlantı

⚠ **UYARI**

Kirlenmiş suyun içme suyu şebekesine geri akışı

Sağlık tehlikesi

Su beslemesinin yönetmeliğini dikkate alın.

Geçerli yönetmelikler uyarınca cihaz sistem ayırıcısı olmadan içme suyu şebekesinde işletilemez. KÄRCHER sistem ayırıcısı veya EN 12729 Tip BA uyarınca alternatif bir sistem ayırıcısı kullanın. Bir sistem ayırıcısından geçen su içilemez olarak sınıflandırılamaz. Sistem ayırıcısını daima su beslemesine bağlayın, doğrudan cihazın su bağlantısına asla bağlamayın.

1. Su beslemesini giriş basıncı, giriş sıcaklığı ve giriş miktarı açısından kontrol edin (bakınız Bölüm Teknik bilgiler).
2. Cihazın sistem ayırıcısı ve su bağlantısını bir su giriş hortumuyla birleştirin (su giriş hortumu talepleri için bakınız Bölüm Teknik bilgiler).
3. Su girişini açın.

Suyu hazneden boşaltma

1. Filtreyle vakum hortumunu su bağlantısına vidalayın (sipariş numarası için bakınız Bölüm Teknik bilgiler).
2. Cihazın havasının boşaltılması (bakınız Bölüm Cihazın havasını boşaltın).

Cihazın havasını boşaltın

1. Yüksek basınç memesini huzme borusundan sökün.
2. Su, baloncuksuz bir şekilde dışarı çıkana kadar cihazı çalıştırın.
3. Havalandırma problemlerinde cihazı 10 saniye çalıştırın, ardından kapatın. İşlemi birkaç kez tekrarlayın.
4. Cihazı kapatın.
5. Yüksek basınç memesini huzme borusuna vidalayın.

Kullanım

⚠ **TEHLIKE**

Yüksek basınçlı su huzmesi

Yaralanma tehlikesi

Tetiği ve emniyet kolunu asla çalıştırılan konumda sabitlemeyin.

Yüksek basınç tabancasını, emniyet kolu hasarlıysa kullanmayın.

Cihaz üzerindeki tüm çalışmalardan önce yüksek basınç tabancasının emniyet kolunu öne doğru itin.

Yüksek basınç tabancasını ve huzme borusunu iki elle tutun.

⚠ **UYARI**

Arızalı cihaz ve aksesuarlar, arızalı besleme hatları ve bağlantılar

Yaralanma tehlikesi

Cihaz sadece kusursuz durumdayken çalıştırılabilir.

Yüksek basınç tabancasını açma / kapatma

1. Emniyet kolunu ve tetiği çalıştırın.
   Yüksek basınç tabancası açılır.
2. Emniyet kolunu ve tetiği serbest bırakın.
   Yüksek basınç tabancası kapatılır.

Yüksek basınçla işletme

Cihaz dikey veya yatay işletilebilir.

Not

Cihaz basınç şalteri ile donatılmıştır. Motor sadece yüksek basınç tabancası açıksa çalışır.

1. Hortum tamburu olan cihazlarda: Yüksek basınç hortumunu hortum tamburundan tamamen çıkarın.
2. Cihaz şalterini "I/ON" konumuna alın.
3. Yüksek basınç tabancasının emniyet kolunu arkaya doğru itin.
   Yüksek basınç tabancası kilidi açılmıştır.
4. Yüksek basınç tabancasını açın.

Huzme türünün seçilmesi

1. Yüksek basınç tabancasını kapatın.
2. İstenen simge, işaret ile uyumlu olana kadar memenin gövdesini döndürün.

▬••	Özellikle inatçı kirler için yüksek basınçlı yuvarlak huzme (0°)

	Temizleme maddeleriyle işletme veya düşük basınçla temizleme için alçak basınçlı düz kumlama (CHEM)
	Büyük yüzeyli kirler için yüksek basınçlı düz kumlama (25°)

Temizleme maddeleriyle işletme

⚠ **TEHLIKE**

Cihazda kalan yüksek basınç

Yaralanma tehlikesi

Enjektör değişiminden önce cihazı kapatın.

Cihaz basınçsız olana kadar yüksek basınç tabancasını çalıştırın.

⚠ **UYARI**

Temizleme maddelerinin yanlış kullanımı

Sağlık tehlikesi

Temizleme maddesi üzerindeki güvenlik bilgisine dikkat edin.

DIKKAT

Uygun olmayan temizleme maddeleri

Cihaz ve temizlenecek objelerin hasar görmesi

Sadece KÄRCHER tarafından izin verilen temizleme maddelerini kullanın.

Temizleme maddelerindeki dozaj tavsiyelerini ve uyarıları dikkate alın.

Çevre koruması için temizleme maddelerini tasarruflu kullanın.

Not

KÄRCHER temizleme maddeleri sorunsuz çalışmayı garanti eder. Lütfen danışmanlık hizmeti alın veya kataloğumuzu ya da temizleme maddesi bilgi broşürlerini talep edin.

1. Temizleme maddesi vakum hortumunu çıkarın.
2. Temizleme maddesi çözeltisinin emiş miktarını temizleme maddesi filtresinde ayarlayın.
3. Temizleme maddesi vakum hortumunu temizleme maddeli bir haznenin içine asın.
4. Memeyi "CHEM" konumuna ayarlayın.
5. Yüksek basınç temizleyicisini işletime alın.

Tavsiye edilen temizleme yöntemi

1. Temizleme maddelerini kuru yüzeye tasarruflu bir şekilde püskürtün ve etki etmesini bekleyin (kurutmayın).
2. Çözülen kiri yüksek basınç huzmesi ile yıkayın.

Temizleme maddeleriyle işletme sonrasında

1. Emiş miktarını temizleme maddesi filtresinde tekrar maksimum miktara ayarlayın.
2. Filtreyi temiz suya daldırın.
3. Cihazı başlatın ve bir dakika boyunca berrak durulama yapın.

İşletmeyi iptal etme

1. Yüksek basınç tabancasını kapatın.
   Cihaz kapanır.
2. Emniyet kolunu tamamen öne doğru itin.
   Yüksek basınç tabancası kilitlenmiştir.

İşletime devam etme

1. Emniyet kolunu tamamen arkaya doğru itin.
   Yüksek basınç tabancası kilidi açılmıştır.
2. Yüksek basınç tabancasını açın.
   Cihaz açılır.

İşletmenin sonlandırılması

1. Su girişini kapatın.
2. Yüksek basınç tabancasını açın.
3. Cihaz şalterini "I/ON" konumuna getirin ve cihazı 5-10 saniye çalıştırın.
4. Yüksek basınç tabancasını kapatın.
5. Cihaz şalterini "0/OFF" konumuna alın.
6. Şebeke fişini sadece kuru ellerle prizden çekin.
7. Su girişini çıkarın.
8. Cihaz basınçsız olana kadar yüksek basınç tabancasını açın.
9. Emniyet kolunu tamamen öne doğru itin.
   Yüksek basınç tabancası kilitlenmiştir.

Taşıma

⚠ **TEDBIR**

Ağırlığın dikkate alınmaması

Yaralanma ve zarar görme tehlikesi mevcuttur

Taşıma ve yataklama sırasında cihazın ağırlığına dikkat edin.

DIKKAT

Uygun olmayan taşıma

Zarar görme tehlikesi

Yüksek basınç tabancasının tetiğini zararlara karşı koruyun.

- Cihazı araç içinde taşıma: Cihazı ilgili geçerli direktifler uyarınca kayma ve devrilmeye karşı emniyete alın.
- Cihazın uzun mesafelerde taşınması: Cihazı itme dirseğinden arkanızdan çekin.
- Cihazı merdivenler üzerinden taşıma: Cihazı basamak basamak yukarı çekin. Kayar pabuç gövdeyi hasarlara karşı korur.
- Cihazı taşıma: Cihazı tutamaklarından tutarak taşıyın.

Yüzey temizleyici için taşıma tutucusu

1. Yüzey temizleyicinin bağlantı ağzını yüksek basınç temizleyicisinin taşıma tutucusuna takın.
2. Rakor somununu yakl. 1 tur vidalayın.

Vinçle taşıma

⚠ **TEHLIKE**

Uygun olmayan vinçle taşıma

Düşen cihaz veya düşen cisimler nedeniyle yaralanma tehlikesi

Yerel kaza önleme yönetmeliklerini ve güvenlik bilgilerini dikkate alın.

Cihaz vinçle sadece vinç kullanımı hakkında bilgilendirilmiş kişiler tarafından taşınabilir.

Her vinçle taşımadan önce kaldırma araçlarında hasar kontrolü yapın.

Her vinçle taşımadan önce tutamakta hasar kontrolü yapın.

Cihazı sadece tutamaktan kaldırın.

Bağlama zincirleri kullanmayın.

Kaldırma tertibatını yükün istem dışı çıkmasına karşı emniyete alın.

Vinçle taşımadan önce yüksek basınç tabancasıyla huzme borusunu, memeleri, yüzey temizleyiciyi ve diğer sabit olmayan cisimleri çıkarın.

Kaldırma işlemi sırasında cihazın üzerinde cisimleri taşımayın.

Asılı yükün altında durmayın.

Vincin tehlike bölgesinde kimsenin bulunmamasına dikkat edin.

Cihazı gözetimsiz olarak vinçte asılı bırakmayın.

1. Kaldırma tertibatını cihazın tutamağına sabitleyin.

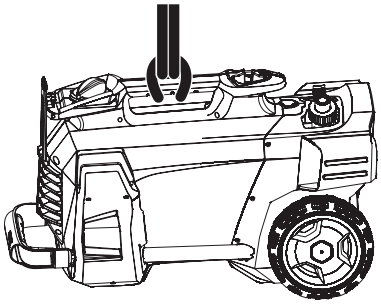

Yataklama

⚠ **TEDBIR**

Ağırlığın dikkate alınmaması

Yaralanma ve zarar görme tehlikesi mevcuttur

Taşıma ve yataklama sırasında cihazın ağırlığına dikkat edin.

Cihazı sadece iç mekanlarda yataklayın.

Cihazın saklanması

1. Yüksek basınç tabancasıyla huzme borusunu enjektör tutucusuna koyun ve huzme boru tutucusunda kilitleyin.
2. Şebeke kablosunu çözün ve kablo tutucu üzerinden asın.
3. Fişi monteli klipsle sabitleyin.

Hortum tamburu olan cihazlarda:

4. Yüksek basınç hortumunu hortum tamburuna sarın ve kolun tutamağını katlayın.

Hortum tamburu olmayan cihazlarda:

5. Yüksek basınç hortumunu saklayın:
   a Yüksek basınç hortumunu sarın.
   b Yüksek basınç hortumunu hortum tablası üzerinden sarkıtın.
   c Yüksek basınç hortumunu lastik bantla emniyete alın.
6. İtme dirseği kilit açma mekanizmasına basın ve itme dirseğini içeri itin.

Antifriz

DIKKAT

Don

Donan su nedeniyle cihazın tahrip edilmesi

Cihazdaki suyu tamamen boşaltın.

Cihazı don olmayan bir yerde muhafaza edin.

Don olmayan bir yataklama mümkün değilse:

1. Suyu tahliye edin.
2. Piyasada bulunan antifrizi cihaza pompalayın.

Not

Glikol bazlı motorlu araçlar için piyasada bulunan antifrizi kullanın. Antifriz üreticisinin kullanım yönetmeliklerini dikkate alın.

3. Cihazı, pompa ve hatlar boş olana kadar maksimum 1 dakika boyunca çalıştırın.

Bakım ve periyodik bakım

⚠ **TEHLIKE**

İstenmeden çalışmaya başlayan cihaz

Yaralanma tehlikesi, elektrik çarpması

Bütün işlerden önce cihazı kapatın ve şebeke fişini çekin.

Not

Atık yağ sadece öngörülen toplama yerlerinde imha edilebilir. Lütfen atık yağları buraya teslim edin. Çevreyi atık yağla kirletmek suçtur.

Emniyet muayenesi / bakım sözleşmesi

Bayiniz ile düzenli bir emniyet muayenesi kararlaştırabilirsiniz veya bir bakım sözleşmesi yapabilirsiniz. Lütfen danışmanlık hizmeti alın.

Bakım zaman aralıkları

Her işletimden önce

- Şebeke kablosunda hasar kontrolü yapın. Hasarlı kabloları yetkili müşteri hizmetleri veya elektrik uzmanı tarafından derhal değiştirin.
- Yüksek basınç hortumunda hasar kontrolü yapın. Hasarlı yüksek basınç hortumunu hemen değiştirin.
- Cihazda sızdırmazlığı kontrol edin. Dakikada 3 damla suya izin verilir. Aşırı sızıntıda müşteri hizmetleri ile iletişime geçin.

Haftalık

- Su bağlantısındaki süzgeci temizleyin (bakınız Bölüm Su bağlantısındaki süzgeci temizleyin).
- Temizleme maddeleri vakum hortumundaki filtreyi temizleyin.

Her 500 işletimde bir, asgari yıllık

- Cihazın bakımını müşteri hizmetlerine yaptırın.

Bakım çalışmaları

Su bağlantısındaki süzgeci temizleyin

1. Rakor somununu çözün.
2. Hortum nipelini çıkarın.
3. Süzgeci çıkarın.
4. Süzgecin dışını temizleyin ve yıkayın.
5. Süzgeci takın.

Not

Hortum durdurucusunun altı köşesini cihazda bağlantı için hizalayın.

6. Hortum durdurucusunu takın ve rakor somunuyla iyice sıkın.

Arızalarda yardım

⚠ **TEHLIKE**

İstenmeden çalışmaya başlayan cihaz, akım ileten parçalarla temas

Yaralanma tehlikesi, elektrik çarpması

Cihazdaki çalışmalardan önce cihazı kapatın.

Şebeke fişini çekin.

Elektrikli parçalardaki tüm kontrol ve çalışmaları uzman personele yaptırın.

Bu bölümde yer almayan arızalarda yetkili müşteri hizmetlerine başvurun.

Cihaz çalışmıyor

1. Şebeke kablosunda hasar kontrolü yapın.
2. Şebeke gerilimini kontrol edin.
3. Cihaz aşırı ısınmışsa:
   a Cihaz şalterini "0/OFF" konumuna alın.
   b Cihazı en az 15 dakika soğumaya bırakın.
   c Cihaz şalterini "I/ON" konumuna alın.
4. Elektrik arızalarında müşteri hizmetlerine başvurun.

Cihaz basınca ulaşmıyor

1. Memeyi yüksek basınca ayarlayın.
2. Cihazın havasının boşaltılması (bakınız Bölüm Cihazın havasını boşaltın).
3. Su bağlantısındaki süzgeci temizleyin (bakınız Bölüm Su bağlantısındaki süzgeci temizleyin).
4. Su giriş miktarını kontrol edin (gerekli miktar için bakınız Bölüm Teknik bilgiler).
5. Memeyi temizleyin, gerekirse değiştirin.
6. Gerektiğinde müşteri hizmetlerine başvurun.

Pompa sızdırıyor.
Dakikada 3 damla su çıkışına izin verilir.
- Aşırı sızdırmada cihazı müşteri hizmetleri tarafından kontrol ettirin.

Pompa vuruyor
1. Su hattında sızdırmazlığı kontrol edin.
2. Temizleme maddesi emiş hattının sızdırmazlığını kontrol edin.
3. Emiş miktarını temizleme maddesi filtresinde minimum miktara ayarlayın.
4. Cihazın havasının boşaltılması (bakınız Bölüm Cihazın havasını boşaltın).
5. Gerektiğinde müşteri hizmetlerine başvurun.

Temizleme maddesi karışımı çok düşük
1. Memeyi "CHEM" üzerine ayarlayın.
2. Emiş miktarını temizleme maddesi filtresinde yükseltin.
3. Filtreli temizleme maddesi vakum hortumunu kontrol edin / temizleyin.
4. Gerektiğinde müşteri hizmetlerine başvurun.

Garanti

Her ülkede yetkili distribütörümüz tarafından verilmiş garanti şartları geçerlidir. Garanti süresi içinde cihazınızda oluşan muhtemel hasarları, arızanın kaynağı üretim veya malzeme hatası olduğu sürece ücretsiz olarak karşılıyoruz. Garanti durumunda satış fişi ile satıcıya veya yetkili servise başvurun.
(Adres için Bkz. Arka sayfa)

Teknik bilgiler

		HD 5/11 C	HD 5/12 C HD 5/ 12 CX	HD 5/12 C HD 5/ 12 CX	HD 5/12 C HD 5/ 12 CX	HD 5/12 C HD 5/ 12 CX	HD 5/12 C	HD 5/12 C
Ülke varyasyonu								
Ülke		AU	EU	GB	CH	AU	KAP	SA
Elektrik bağlantısı								
Gerilim	V	240	230	230-240	230	240	220	220
Faz	~	1	1	1	1	1	1	1
Frekans	Hz	50	50	50	50	50	60	60
Bağlantı gücü	kW	2,1	2,5	2,5	2,2	2,2	2,4	2,4
Koruma türü		IPX5	IPX5	IPX5	IPX5	IPX5	IPX5	IPX5
Şebeke emniyeti (gecikmeli)	A	10	16	13	10	10	15	13
Uzatma kablosu 30 m	mm^2	2,5	2,5	2,5	2,5	2,5	2,5	2,5
Su bağlantısı								
Giriş basıncı (maks.)	MPa	1	1	1	1	1	1	1
Giriş sıcaklığı (maks.)	°C	60	60	60	60	60	60	60
Giriş miktarı (min.)	l/min	12	12	12	12	12	12	12
Emme yüksekliği (maks.)	m	0,5	0,5	0,5	0,5	0,5	0,5	0,5
Su giriş hortumu asgari uzunluk	m	7,5	7,5	7,5	7,5	7,5	7,5	7,5
Su giriş hortumu asgari çap	in	1/2	1/2	1/2	1/2	1/2	1/2	1/2
Filtreli vakum hortumu sipariş numarası		2.643-100.0	2.643-100.0	2.643-100.0	2.643-100.0	2.643-100.0	2.643-100.0	2.643-100.0
Cihaz performans verileri								
Standart enjektörün enjektör boyutu		038	035	035	038	038	036	036
Çalışma basıncı	MPa	11	12	12	11,5	11,5	12	12
Çalışma basıncı (maks.)	MPa	17,1	17,5	17,5	17,1	17,1	18	18
Pompalama miktarı, su	l/min	8,3	8,3	8,3	8,3	8,3	8,3	8,3
Pompalama miktarı, temizleme maddesi	l/h	0-25	0-25	0-25	0-25	0-25	0-25	0-25
Yüksek basınç tabancasının geri tepme kuvveti	N	21,3	21,3	21,3	21,3	21,3	21,3	21,3
Boyutlar ve ağırlıklar								
Tipik işletim ağırlığı (CX)	kg	24,2 (-)	23,7 (26)	23,7 (26)	23,7 (26)	24,2 (26,4)	25,2 (-)	25,2 (-)
Uzunluk	mm	380	380	380	380	380	380	380
Genişlik (CX)	mm	360 (-)	360 (370)	360 (370)	360 (370)	360 (370)	360 (-)	360 (-)
Yükseklik	mm	930	930	930	930	930	930	930
EN 60335-2-79 uyarınca tespit edilen değerler								
El-kol titreşim değeri	m/s^2	3,6	3,6	3,6	3,6	3,6	4,2	4,2
Belirsizlik K	m/s^2	0,9	0,9	0,9	0,9	0,9	0,9	0,9
Ses basınç seviyesi L_{pA} (CX)	dB(A)	72 (-)	72 (75)	72 (75)	72 (75)	72 (75)	74 (-)	74 (-)
Belirsizlik K_{pA}	dB(A)	3	3	3	3	3	3	3
Ses gücü seviyesi L_{WA} + Belirsizlik K_{WA} (CX)	dB(A)	88 (-)	88 (92)	88 (92)	88 (92)	88 (92)	90 (-)	90 (-)

		HD 5/13 C HD 5/ 13 CX	HD 5/15 C HD 5/ 15 CX	HD 5/17 C HD 5/ 17 CX	HD 5/17 C HD 5/ 17 CX	HD 6/13 C HD 6/ 13 CX	HD 6/13 C	HD 6/13 C HD 6/ 13 CX
Ülke varyasyonu								
Ülke		EU	EU	EU	KAP	EU	AR	GB
Elektrik bağlantısı								
Gerilim	V	230	230	230	220	230	220	230-240
Faz	~	1	1	1	1	1	1	1
Frekans	Hz	50	50	50	60	50	50	50
Bağlantı gücü	kW	2,6	2,8	3,0	3,0	2,9	2,9	2,9
Koruma türü		IPX5	IPX5	IPX5	IPX5	IPX5	IPX5	IPX5
Şebeke emniyeti (gecikmeli)	A	16	16	16	15	16	16	13
Uzatma kablosu 30 m	mm^2	2,5	2,5	2,5	2,5	2,5	2,5	2,5
Su bağlantısı								
Giriş basıncı (maks.)	MPa	1	1	1	1	1	1	1
Giriş sıcaklığı (maks.)	°C	60	60	60	60	60	60	60
Giriş miktarı (min.)	l/min	12	12	12	12	13	13	13
Emme yüksekliği (maks.)	m	0,5	0,5	0,5	0,5	0,5	0,5	0,5
Su giriş hortumu asgari uzunluk	m	7,5	7,5	7,5	7,5	7,5	7,5	7,5
Su giriş hortumu asgari çap	in	1/2	1/2	1/2	1/2	1/2	1/2	1/2
Filtreli vakum hortumu sipariş numarası		2.643-100.0	2.643-100.0	2.643-100.0	2.643-100.0	2.643-100.0	2.643-100.0	2.643-100.0
Cihaz performans verileri								
Standart enjektörün enjektör boyutu		034	032	027	030	038	038	038
Çalışma basıncı	MPa	13	15	17	16,5	13	13	13
Çalışma basıncı (maks.)	MPa	17,5	20	20	20	19	19	19
Pompalama miktarı, su	l/min	8,3	8,3	8,1	8,0	9,8	9,8	9,8
Pompalama miktarı, temizleme maddesi	l/h	0-25	0-25	0-25	0-25	0-25	0-25	0-25
Yüksek basınç tabancasının geri tepme kuvveti	N	22,2	23,8	25,4	25,4	26,6	26,6	26,6
Boyutlar ve ağırlıklar								
Tipik işletim ağırlığı (CX)	kg	23,7 (26)	25,2 (27,5)	25,2 (27,5)	25,2 (27,5)	25,2 (27,5)	25,2 (-)	25,2 (27,5)
Uzunluk	mm	380	380	380	380	380	380	380
Genişlik (CX)	mm	360 (370)	360 (370)	360 (370)	360 (370)	360 (370)	360 (-)	360 (370)
Yükseklik	mm	930	930	930	930	930	930	930
EN 60335-2-79 uyarınca tespit edilen değerler								
El-kol titreşim değeri	m/s^2	3,6	2,4	2,4	2,4	4,1	4,1	4,1
Belirsizlik K	m/s^2	0,9	0,7	0,7	0,7	0,9	0,9	0,9
Ses basınç seviyesi L_{pA} (CX)	dB(A)	72 (75)	72 (74)	72 (75)	75 (75)	72 (75)	72 (-)	72 (75)
Belirsizlik K_{pA}	dB(A)	3	3	3	3	3	3	3
Ses gücü seviyesi L_{WA} + Belirsizlik K_{WA} (CX)	dB(A)	88 (92)	88 (90)	88 (92)	91 (91)	88 (92)	88 (-)	88 (92)

		HD 6/13 C	HD 6/13 C
Ülke varyasyonu			
Ülke		KAP	SA
Elektrik bağlantısı			
Gerilim	V	220	220
Faz	~	1	1
Frekans	Hz	60	60
Bağlantı gücü	kW	2,9	2,8
Koruma türü		IPX5	IPX5
Şebeke emniyeti (gecikmeli)	A	15	13
Uzatma kablosu 30 m	mm^2	2,5	2,5

		HD 6/13 C	HD 6/13 C
Su bağlantısı			
Giriş basıncı (maks.)	MPa	1	1
Giriş sıcaklığı (maks.)	°C	60	60
Giriş miktarı (min.)	l/min	13	13
Emme yüksekliği (maks.)	m	0,5	0,5
Su giriş hortumu asgari uzunluk	m	7,5	7,5
Su giriş hortumu asgari çap	in	1/2	1/2
Filtreli vakum hortumu sipariş numarası		2.643-100.0	2.643-100.0
Cihaz performans verileri			
Standart enjektörün enjektör boyutu		042	043
Çalışma basıncı	MPa	13	12,5
Çalışma basıncı (maks.)	MPa	18	18
Pompalama miktarı, su	l/min	10,0	10,0
Pompalama miktarı, temizleme maddesi	l/h	0-25	0-25
Yüksek basınç tabancasının geri tepme kuvveti	N	26,6	26,6
Boyutlar ve ağırlıklar			
Tipik işletim ağırlığı (CX)	kg	25,2 (-)	25,2 (-)
Uzunluk	mm	380	380
Genişlik (CX)	mm	360 (-)	360 (-)
Yükseklik	mm	930	930
EN 60335-2-79 uyarınca tespit edilen değerler			
El-kol titreşim değeri	m/s^2	3,7	3,7
Belirsizlik K	m/s^2	0,9	0,9
Ses basınç seviyesi L_{pA} (CX)	dB(A)	73 (-)	73 (-)
Belirsizlik K_{pA}	dB(A)	3	3
Ses gücü seviyesi L_{WA} + Belirsizlik K_{WA} (CX)	dB(A)	89 (-)	89 (-)

Teknik değişiklik hakkı saklıdır.

AB Uygunluk Beyanı

İşbu belgeyle, aşağıda adı geçen makinenin mevcut tasarımı yapı tarzı ve tarafımızdan piyasaya sürülen modeliyle AB direktifinin ilgili temel güvenlik ve sağlık yükümlülüklerine uygun olduğunu beyan ederiz. Bizim onayımız olmadan makinede yapılan bir değişiklik durumunda, bu açıklama geçerliliğini kaybeder.
Ürün: Yüksek basınç temizleyicisi
Tip: 1.520-xxx

İlgili AB direktifleri
2006/42/AT (+2009/127/AT)
2014/30/AB
2000/14/AT

Uygulanan uyumlaştırılmış normlar
EN 60335-1
EN 60335-2-79
EN 55014-1: 2006+A1: 2009+A2: 2011
EN 55014-2: 2015
EN 62233: 2008
EN 61000-3-2: 2014
EN 61000-3-3: 2008
HD 5/12 C, HD 5/12 CX, HD 5/13 C, HD 5/13 CX
EN 61000-3-11: 2000
HD 5/15 C, HD 5/15 CX, HD 5/17 C, HD 5/17 CX, HD 6/13 C, HD 6/13 CX

Uygulanan uygunluk değerlendirme yöntemi
2000/14/AT: Ek V

Ses gücü seviyesi dB(A)
HD 5/12 C, HD 5/13 C, HD 5/15 C, HD 5/17 C, HD 6/13 C
Ölçülen: 86
Garanti edilen: 88
HD 5/12 CX, HD 5/13 CX, HD 5/17 CX, HD 6/13 CX
Ölçülen: 89
Garanti edilen: 92
HD 5/15 CX
Ölçülen: 87
Garanti edilen: 90
Aşağıda imzası olan, yönetim kurulu adına ve yönetim yetkisine sahip olarak hareket eder.



H. Jenner
Chairman of the Board of Management



S. Reiser
Director Regulatory Affairs & Certification

Dokümantasyon yetkilisi: S. Reiser
Alfred Kärcher SE & Co. KG
Alfred-Kärcher-Str. 28 - 40
71364 Winnenden (Almanya)
Tel.: +49 7195 14-0
Faks: +49 7195 14-2212
Winnenden, 2019/05/01

Содержание

Общие указания 108
Использование по назначению 108
Защита окружающей среды 108
Принадлежности и запасные части 108
Комплект поставки 108
Указания по технике безопасности 108
Описание устройства 109
Монтаж 109
Электрическое подключение 110
Подключение к источнику воды 110
Управление 110
Транспортировка 111
Хранение 112
Уход и техническое обслуживание 112
Помощь при неисправностях 113
Гарантия 113
Технические характеристики 114
Декларация о соответствии стандартам ЕС 116

Общие указания



Перед первым применением устройства ознакомиться с данной оригинальной инструкцией по эксплуатации и прилагаемыми указаниями по технике безопасности. Действовать в соответствии с ними.
Сохранять обе брошюры для дальнейшего пользования или для следующего владельца.

Использование по назначению

Моющий аппарат высокого давления предназначен только для выполнения следующих работ:

- Очистка струей низкого давления с использованием моющего средства (например, оборудования, транспортных средств, строительных конструкций, инструментов)
- Очистка струей высокого давления без моющего средства (например, фасадов, террас, садовых инструментов)

Для удаления стойких загрязнений рекомендуется использовать роторное сопло из специальных принадлежностей.
Роторное сопло входит в комплект поставки варианта «Plus».

Предельные значения для водоснабжения

ВНИМАНИЕ
Загрязненная вода
Преждевременный износ или отложения в устройстве
Для эксплуатации устройства использовать только чистую или оборотную воду, которая не превышает предельных значений.
Для водоснабжения применяются следующие предельные значения:

- Значение pH: 6,5-9,5
- Электропроводность: электропроводность чистой воды + 1200 мкСм/см, макс. электропроводность 2000 мкСм/см
- Осаждаемые вещества (объем пробы 1 л, время осаждения 30 минут) < 0,5 мг/л
- Фильтруемые вещества: < 50 мг/л, неабразивные вещества
- Углеводороды: < 20 мг/л
- Хлорид: < 300 мг/л
- Сульфат: < 240 мг/л
- Кальций: < 200 мг/л
- Общая жесткость: < 28 °dH, < 50° TH, < 500 ppm (мг $CaCO_3$/л)
- Железо: < 0,5 мг/л
- Марганец: < 0,05 мг/л
- Медь: < 2 мг/л
- Активный хлор: < 0,3 мг/л
- Без неприятных запахов

Защита окружающей среды



Упаковочные материалы поддаются вторичной переработке. Упаковку необходимо утилизировать без ущерба для окружающей среды.



Электрические и электронные устройства часто содержат ценные материалы, пригодные для вторичной переработки, и зачастую такие компоненты, как батареи, аккумуляторы или масло, которые при неправильном обращении или ненадлежащей утилизации представляют потенциальную опасность для здоровья и экологии. Тем не менее, данные компоненты необходимы для правильной работы устройства. Устройства, обозначенные этим символом, запрещено утилизировать вместе с бытовыми отходами.

Указания по ингредиентам (REACH)
Для получения актуальной информации об ингредиентах см. *www.kaercher.com/REACH*

Принадлежности и запасные части

Использовать только оригинальные принадлежности и запасные части. Только они гарантируют безопасную и бесперебойную работу устройства.
Для получения информации о принадлежностях и запчастях см. *www.kaercher.com*.

Комплект поставки

При распаковке устройства проверить комплектацию. При обнаружении недостающих принадлежностей или повреждений, полученных во время транспортировки, следует уведомить торговую организацию, продавшую устройство.

Указания по технике безопасности

- Перед первым использованием устройства обязательно ознакомиться с указаниями по технике безопасности 5.951-949.0.
- Соблюдать национальные предписания в отношении жидкостных струйных аппаратов.
- Соблюдать национальные правила техники безопасности. Жидкостные струйные аппараты должны регулярно проверяться. Результат проверки должен быть зафиксирован документально.
- В устройство и принадлежности запрещается вносить изменения.

Символы на устройстве



Устройство запрещается подключать непосредственно к коммунальной хозяйственно-питьевой водопроводной сети.



Не направлять струю воды высокого давления на людей, животных, включенное электрическое оборудование или на само устройство. Оберегать устройство от морозов.

Предохранительные устройства

⚠ **ОСТОРОЖНО**

Отсутствующие или измененные предохранительные устройства

Предохранительные устройства предназначены для вашей защиты.

Запрещено изменять предохранительные устройства или пренебрегать ими.

Предохранительные устройства настроены и опломбированы на заводе. Настройки выполняются только сервисной службой.

Манометрический выключатель

При отпускании спускового рычага на высоконапорном пистолете манометрический выключатель отключает насос высокого давления, и струя высокого давления останавливается.
При нажатии на спусковой рычаг насос снова включается.

Описание устройства

Обзор устройства

См. страницу с рисунками

(1) Колпак колеса
(2) Держатель сопел
(3) Полоз
(4) Заводская табличка
(5) Подставка для тройного сопла
(6) Транспортировочный держатель для очистителей поверхностей
(7) Разблокировка дугообразной ручки
(8) Дугообразная ручка, внизу (вдвинута)
(9) Дугообразная ручка, вверху (вытянута)
(10) Сопло высокого давления
(11) Маркировка сопла высокого давления
(12) Струйная трубка EASY!Lock
(13) Высоконапорный пистолет EASY!Force
(14) Предохранительный фиксатор
(15) Спусковой рычаг
(16) Предохранительный рычаг
(17) Шланг высокого давления EASY!Lock
(18) Подставка для шланга
(19) Держатель кабеля
(20) Держатель струйной трубки без зажима
(21) Резиновая лента (не для устройств с барабаном для шланга)
(22) Подставка для роторного сопла (роторное сопло входит в комплект поставки только варианта «Plus»)
(23) Держатель струйной трубки с зажимом для транспортировки
(24) Выключатель устройства
(25) Ручка
(26) Патрубок высокого давления EASY!Lock
(27) Ручка для удержания
(28) Патрубок подвода воды
(29) Всасывающий шланг для моющего средства с фильтром и дозатором моющего средства
(30) Сетчатый фильтр
(31) Шланговый штуцер
(32) Накидная гайка
(33) Рукоятка
(34) Барабан для шланга

Цветовая маркировка

- Элементы управления для процесса очистки имеют желтый цвет.
- Элементы управления для технического и сервисного обслуживания выполнены серым цветом.

Монтаж

Крепление колпаков колес

- Закрепить колпаки колес.

Установка принадлежности

Примечание

Система EASY!Lock быстро и надежно соединяет компоненты всего за один оборот резьбовой части.

1. Установить высоконапорное сопло на струйную трубу меткой наверх.
2. Вручную затянуть высоконапорное сопло (Easy!Lock).
3. Соединить струйную трубку с высоконапорным пистолетом и затянуть вручную (EASY!Lock).

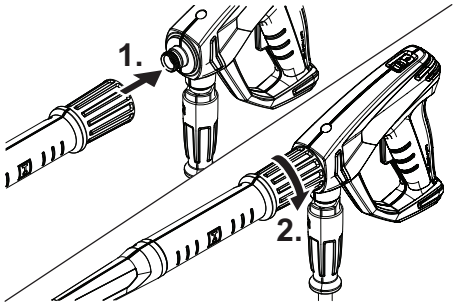

4. Открыть фиксатор дугообразной ручки.
5. Вытянуть дугообразную ручку до конечного положения.

Для устройств без барабана для шланга:
6. Соединить шланг высокого давления с высоконапорным пистолетом и патрубком высокого давления устройства и затянуть вручную (EASY!Lock).

Для устройств с барабаном для шланга:
7. Разложить шланг высокого давления на полу/земле.
8. Вставить и зафиксировать рукоятку в вале барабана для шланга.
9. Вращая рукоятку по часовой стрелке, равномерными слоями намотать шланг высокого давления на барабан.
10. Соединить шланг высокого давления с высоконапорным пистолетом и затянуть вручную (EASY!Lock).

Электрическое подключение

⚠ **ОПАСНОСТЬ**

Отсутствие отсоединения от сети

Опасность травмирования вследствие удара электрическим током

С помощью штекера подключить устройство к электрической сети. Неразъемное соединение с электрической сетью запрещено. Штекер служит для отсоединения от сети.

1. Размотать сетевой кабель и положить на пол.
2. Вставить штепсельную вилку в розетку.

Подключение к источнику воды

Подключение к водопроводу

⚠ **ПРЕДУПРЕЖДЕНИЕ**

Возврат загрязненной воды в сеть питьевой воды

Опасность для здоровья

Соблюдать предписания водоснабжающего предприятия.

В соответствии с действующими предписаниями устройство категорически запрещается подключать к сети питьевого водоснабжения без системного разделителя. Следует использовать системный разделитель KÄRCHER или равноценный, соответствующий стандарту EN 12729, тип BA. Вода, прошедшая через системный разделить, считается непригодной для питья. Всегда подключать системный разделитель к водопроводу, не подключать его к патрубку подвода воды.

1. Проверить давление подачи воды на входе, температуру на входе и количество подаваемой воды (см. главу Технические характеристики).
2. Соединить системный разделитель и патрубок устройства для подвода воды с помощью шланга для подачи воды (требования к шлангу для подачи воды см. в главе Технические характеристики).
3. Открыть линию подачи воды.

Подача воды из бака путем всасывания

1. Привинтить всасывающий шланг с фильтром к патрубку подвода воды (номер для заказа см. в главе Технические характеристики).
2. Удалить воздух из устройства (см. главу Удаление воздуха из устройства).

Удаление воздуха из устройства

1. Отвинтить высоконапорное сопло от струйной трубки.
2. Дать устройству поработать, пока вода не начнет течь без пузырьков воздуха.
3. В случае проблем при удалении воздуха запустить устройство на 10 секунд, затем выключить его. Повторить процесс несколько раз.
4. Выключить устройство.
5. Навинтить высоконапорное сопло на струйную трубку.

Управление

⚠ **ОПАСНОСТЬ**

Струя воды высокого давления

Опасность травмирования

Запрещаться фиксировать спусковой и предохранительный рычаги в рабочем положении.

Не пользоваться высоконапорным пистолетом с поврежденным предохранительным рычагом.

Перед началом любых работ на устройстве сдвинуть предохранительный фиксатор высоконапорного пистолета вперед.

Держать высоконапорный пистолет и струйную трубку обеими руками.

⚠ **ПРЕДУПРЕЖДЕНИЕ**

Неисправное устройство и принадлежности, поврежденные подводящие линии и соединения

Опасность травмирования

Устройство можно эксплуатировать только в безупречном состоянии.

Открывание/закрывание высоконапорного пистолета

1. Нажать предохранительный и спусковой рычаги. Высоконапорный пистолет открывается.
2. Отпустить предохранительный и спусковой рычаги. Высоконапорный пистолет закрывается.

Режим работы с высоким давлением

Устройство может работать в вертикальном или горизонтальном положении.

Примечание

Устройство оснащено манометрическим выключателем. Двигатель запускается только при открытом высоконапорном пистолете.

1. Для устройств с барабаном для шланга: Всегда полностью разматывать с барабана шланг высокого давления.
2. Установить выключатель устройства в положение «I/ON».
3. Сдвинуть предохранительный фиксатор высоконапорного пистолета назад. Высоконапорный пистолет разблокирован.
4. Открыть высоконапорный пистолет.

Выбор типа струи

1. Закрыть высоконапорный пистолет.
2. Вращать корпус сопла до тех пор, пока нужный символ не совпадет с отметкой.

	Круглая струя высокого давления (0°) для особо стойких загрязнений
	Плоская струя низкого давления (CHEM) для работы с моющим средством или мойки под низким давлением
	Плоская струя под высоким давлением (25°) для удаления загрязнений, занимающих большую площадь

Режим работы с моющим средством

⚠ **ОПАСНОСТЬ**

Высокое давление, сохраняющееся в устройстве

Опасность травмирования

Перед сменой сопел выключить устройство. Нажимать высоконапорный пистолет, пока из устройства не будет сброшено давление.

⚠ **ПРЕДУПРЕЖДЕНИЕ**

Неправильное обращение с моющими средствами

Опасность для здоровья

Соблюдать указания по технике безопасности, содержащиеся на моющих средствах!

ВНИМАНИЕ

Непригодные моющие средства

Повреждение устройства и очищаемых объектов

Использовать только моющие средства, одобренные компанией KÄRCHER.

Соблюдать рекомендации по дозировке и указания к моющему средству.

В целях бережного отношения к окружающей среде экономно использовать моющие средства.

Примечание

Использование моющих средств KÄRCHER обеспечивает безотказную работу оборудования. Вы можете обратиться за консультацией, запросить наш каталог или информационные памятки по моющим средствам.

1. Вытянуть всасывающий шланг для моющего средства.
2. Установить объем всасывания раствора моющего средства на фильтре для моющего средства.
3. Всасывающий шланг моющего средства вставить в емкость с моющим средством.
4. Установить сопло в положение «CHEM».
5. Запустить моющий аппарат высокого давления.

Рекомендованный метод очистки

1. Моющее средство экономно распылить на сухую поверхность и дать ему подействовать (не высыхать).
2. Смыть загрязнения струей высокого давления.

После эксплуатации с моющим средством

1. Установить максимальное значение объема всасывания на фильтре для моющего средства.
2. Погрузить фильтр в чистую воду.
3. Запустить устройство и в течение минуты промыть чистой водой.

Приостановка работы

1. Закрыть высоконапорный пистолет.
   Устройство выключается.
2. Предохранительный фиксатор переместить вперед.
   Высоконапорный пистолет заблокирован.

Продолжение работы

1. Предохранительный фиксатор переместить назад.
   Высоконапорный пистолет разблокирован.
2. Открыть высоконапорный пистолет.
   Устройство включается.

Завершение работы

1. Закрыть линию подачи воды.
2. Открыть высоконапорный пистолет.
3. Установить выключатель устройства в положение «I/ON» и дать устройству поработать в течение 5-10 с.
4. Закрыть высоконапорный пистолет.
5. Установить выключатель в положение «0/OFF».
6. Извлекать штепсельную вилку из розетки только сухими руками.
7. Снять линию подачи воды.
8. Открыть высоконапорный пистолет до тех пор, пока в устройстве не будет сброшено давление.
9. Предохранительный фиксатор переместить вперед.
   Высоконапорный пистолет заблокирован.

Транспортировка

⚠ **ОСТОРОЖНО**

Несоблюдение веса

Опасность получения травм и повреждений

Во время хранения и транспортировки учитывать вес устройства.

ВНИМАНИЕ

Ненадлежащая транспортировка

Опасность повреждения

Беречь спусковой рычаг высоконапорного пистолета от повреждений.

- Транспортировка устройства в транспортных средствах: зафиксировать устройство от скольжения и опрокидывания в соответствии с действующими правилами.
- Транспортировка устройства на большие расстояния: тянуть устройство за собой за дугообразную ручку.
- Транспортировка устройства по ступенькам: перемещать со ступеньки на ступеньку. Полозья защищают корпус от повреждений.
- Перенос устройства: переносить устройство за ручки.

Транспортировочный держатель для очистителей поверхностей

1. Соединительный патрубок очистителя поверхностей вставить в транспортировочный держатель на моющем аппарате высокого давления.
2. Завинтить накидную гайку прибл. на 1 оборот.

Транспортировка краном

⚠ **ОПАСНОСТЬ**

Ненадлежащая транспортировка краном

Опасность травмирования падающим устройством или падающими предметами

Соблюдать местные правила техники безопасности и указания по технике безопасности.

Транспортировка устройства краном должна выполняться только лицами, обученными управлению краном.

Перед каждой транспортировкой краном проверять грузоподъемное устройство на предмет повреждений.

Перед каждой транспортировкой краном проверять ручку на предмет повреждений.

Поднимать устройство только за ручку.

Не использовать цепные стропы.

Фиксировать подъемное устройство от непреднамеренного отсоединения груза.

Перед транспортировкой краном снять струйную трубку с высоконапорным пистолетом, соплами, очистителем поверхности и другими незакрепленными предметами.
Во время процесса подъема не транспортировать на устройстве никаких предметов.
Не стоять под грузом.
При этом следить за тем, чтобы в опасной зоне крана не находились люди.
Не оставлять устройство подвешенным к крану без присмотра.

1. Закрепить подъемное устройство за ручку устройства.

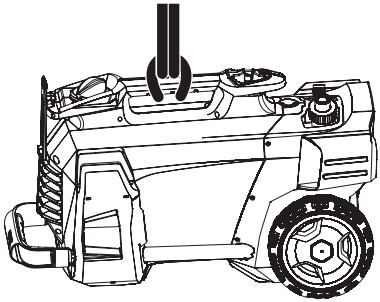

Хранение

⚠ **ОСТОРОЖНО**
Несоблюдение веса
Опасность получения травм и повреждений
Во время хранения и транспортировки учитывать вес устройства.
Хранить устройство только в помещении.

Хранение устройства

1. Поместить струйную трубку с высоконапорным пистолетом в держатель сопел и зафиксировать в держателе струйной трубки.
2. Смотать сетевой кабель и повесить на держатель кабеля.
3. Закрепить штепсельную вилку установленным зажимом.

Для устройств с барабаном для шланга:

4. Намотать шланг высокого давления на барабан и сложить ручку рукоятки.

Для устройств без барабана для шланга:

5. Уложить шланг высокого давления на хранение:
   a Смотать шланг высокого давления.
   b Повесить шланг высокого давления на подставку для шланга.
   c Зафиксировать шланг высокого давления с помощью резиновой ленты.
6. Нажать фиксатор дугообразной ручки и вдвинуть ее.

Защита от замерзания

ВНИМАНИЕ
Замерзание
Разрушение устройства в результате замерзания воды
Полностью слить воду из устройства.
Хранить устройство в месте, защищенном от мороза.
Если невозможно избежать температур ниже нуля во время хранения:

1. Слить воду.
2. Прокачать через устройство стандартный антифриз.

Примечание
Использовать стандартный антифриз для автомобилей на базе гликоля. Соблюдать инструкции по использованию антифриза.

3. Оставить устройство включенным в течение не более 1 минуты до тех пор, пока насос и трубопроводы не опорожнятся.

Уход и техническое обслуживание

⚠ **ОПАСНОСТЬ**
Непреднамеренный запуск устройства
Опасность травмирования, удар электрическим током
Перед выполнением любых работ на устройстве выключить устройство и вынуть сетевой штекер из розетки.
Примечание
Старое масло должно утилизироваться только в предусмотренных для этого приемных пунктах. Образовавшееся старое масло необходимо сдавать туда. Загрязнение окружающей среды старым маслом является наказуемым.

Проверка техники безопасности / договор о техническом обслуживании

С торговым представителем можно договориться о регулярной проверке техники безопасности или заключить с ним договор на техобслуживание. Обращайтесь к нам за консультацией.

Периодичность технического обслуживания

Перед каждым началом работы

- Проверить сетевой кабель на предмет повреждений.
  Поврежденный кабель следует немедленно заменить в авторизованной сервисной службе или с привлечением специалиста-электрика.
- Проверить шланг высокого давления на предмет повреждений.
  Поврежденный шланг высокого давления подлежит незамедлительной замене.
- Проверить герметичность устройства.
  Допустимы 3 капли воды в минуту. При более сильной утечке обратиться в сервисную службу.

Еженедельно

- Очистить сетчатый фильтр в патрубке подвода воды (см. главу Очистка сетчатого фильтра в патрубке для подвода воды).
- Очистить фильтр во всасывающем шланге моющего средства.

Каждые 500 часов работы, но не реже одного раза в год

- Техническое обслуживание устройства должно осуществляться сервисной службой.

Работы по техническому обслуживанию

Очистка сетчатого фильтра в патрубке для подвода воды

1. Отвинтить накидную гайку.
2. Снять всасывающий патрубок.
3. Извлечь сетчатый фильтр.
4. Сетчатый фильтр очистить снаружи и промыть.
5. Вставить сетчатый фильтр.

Примечание
Выровнять шестигранник патрубка шланга для подключения к устройству.
6. Установить патрубок шланга и затянуть накидной гайкой.

Помощь при неисправностях

⚠ **ОПАСНОСТЬ**
Непреднамеренный запуск устройства, касание токоведущих частей
Опасность травмирования, удар электрическим током
Перед проведением работ на устройстве выключить устройство.
Извлечь штепсельную вилку.
Все проверки и работы с электрическими частями должны выполняться специалистами.
В случае неисправностей, не упомянутых в этой главе, обратиться в авторизованную сервисную службу.

Устройство не запускается
1. Проверить сетевой кабель на предмет повреждений.
2. Проверить напряжение сети.
3. Если устройство перегрето:
   a Установить выключатель в положение «0/ OFF».
   b Охладить устройство в течение не менее 15 минут.
   c Установить выключатель устройства в положение «I/ON».
4. При неисправностях электрооборудования обратиться в сервисную службу.

Давление в устройстве не создается
1. Установить сопло на высокое давление.
2. Удалить воздух из устройства (см. главу Удаление воздуха из устройства).
3. Очистить сетчатый фильтр в патрубке подвода воды (см. главу Очистка сетчатого фильтра в патрубке для подвода воды).
4. Проверить количество подаваемой воды (необходимое количество см. в главе Технические характеристики).
5. Очистить сопло, при необходимости заменить.
6. При необходимости обратиться в сервисную службу.

Насос негерметичен.
Допустимы до 3 капель вытекающей воды в минуту.
- При более сильной утечке поручить проверку устройства сервисной службе.

Стук насоса
1. Проверить герметичность линии подвода воды.
2. Проверить герметичность линии для всасывания моющего средства.
3. Установить минимальное значение объема всасывания на фильтре для моющего средства.
4. Удалить воздух из устройства (см. главу Удаление воздуха из устройства).
5. При необходимости обратиться в сервисную службу.

Слишком малое количество моющего средства
1. Установить насадку на «CHEM».
2. Увеличить объем всасывания на фильтре для моющего средства.
3. Проверить/очистить всасывающий шланг моющего средства с фильтром.
4. При необходимости обратиться в сервисную службу.

Гарантия

В каждой стране действуют соответствующие гарантийные условия, установленные уполномоченной организацией по сбыту нашей продукции. Возможные неисправности устройства в течение гарантийного срока мы устраняем бесплатно, если причина заключается в дефектах материалов или производственных браке. В случае возникновения претензий в течение гарантийного срока просьба обращаться с чеком о покупке в торговую организацию, продавшую изделие или в ближайшую уполномоченную службу сервисного обслуживания.
(Адрес указан на обороте)

Дата выпуска отображается на заводской табличке в закодированном виде.
При этом отдельные цифры имеют следующее значение::

Пример: 30190
3 год выпуска
0 столетие выпуска
1 десятилетие выпуска
9 вторая цифра месяца выпуска
0 первая цифра месяца выпуска

Таким образом, в данном примере код 30190 означает дату выпуска 09 /(2)013.

Технические характеристики

		HD 5/11 C	HD 5/12 C HD 5/ 12 CX	HD 5/12 C HD 5/ 12 CX	HD 5/12 C HD 5/ 12 CX	HD 5/12 C HD 5/ 12 CX	HD 5/12 C	HD 5/12 C
Вариант в зависимости от страны эксплуатации								
Страна		AU	EU	GB	CH	AU	KAP	SA
Электрическое подключение								
Напряжение	V	240	230	230-240	230	240	220	220
Фаза	~	1	1	1	1	1	1	1
Частота	Hz	50	50	50	50	50	60	60
Потребляемая мощность	kW	2,1	2,5	2,5	2,2	2,2	2,4	2,4
Степень защиты		IPX5	IPX5	IPX5	IPX5	IPX5	IPX5	IPX5
Сетевой предохранитель (инертный)	A	10	16	13	10	10	15	13
Удлинительный кабель 30 м	mm^2	2,5	2,5	2,5	2,5	2,5	2,5	2,5
Патрубок подвода воды								
Давление на входе (макс.)	MPa	1	1	1	1	1	1	1
Температура на входе (макс.)	°C	60	60	60	60	60	60	60
Объем подачи (мин.)	l/min	12	12	12	12	12	12	12
Высота всасывания (макс.)	m	0,5	0,5	0,5	0,5	0,5	0,5	0,5
Минимальная длина шланга подвода воды	m	7,5	7,5	7,5	7,5	7,5	7,5	7,5
Минимальный диаметр шланга подвода воды	in	1/2	1/2	1/2	1/2	1/2	1/2	1/2
Номер для заказа всасывающего шланга с фильтром		2.643-100.0	2.643-100.0	2.643-100.0	2.643-100.0	2.643-100.0	2.643-100.0	2.643-100.0
Рабочие характеристики устройства								
Размер стандартного сопла		038	035	035	038	038	036	036
Рабочее давление	MPa	11	12	12	11,5	11,5	12	12
Избыточное рабочее давление (макс.)	MPa	17,1	17,5	17,5	17,1	17,1	18	18
Расход, вода	l/min	8,3	8,3	8,3	8,3	8,3	8,3	8,3
Расход, моющее средство	l/h	0-25	0-25	0-25	0-25	0-25	0-25	0-25
Сила отдачи высоконапорного пистолета	N	21,3	21,3	21,3	21,3	21,3	21,3	21,3
Размеры и вес								
Типичный рабочий вес (CX)	kg	24,2 (-)	23,7 (26)	23,7 (26)	23,7 (26)	24,2 (26,4)	25,2 (-)	25,2 (-)
Длина	mm	380	380	380	380	380	380	380
Ширина (CX)	mm	360 (-)	360 (370)	360 (370)	360 (370)	360 (370)	360 (-)	360 (-)
Высота	mm	930	930	930	930	930	930	930
Расчетные значения в соответствии с EN 60335-2-79								
Вибрация на руке/кисти	m/s^2	3,6	3,6	3,6	3,6	3,6	4,2	4,2
Погрешность K	m/s^2	0,9	0,9	0,9	0,9	0,9	0,9	0,9
Уровень звукового давления L_{pA} (CX)	dB(A)	72 (-)	72 (75)	72 (75)	72 (75)	72 (75)	74 (-)	74 (-)
Погрешность K_{pA}	dB(A)	3	3	3	3	3	3	3
Уровень звуковой мощности L_{WA} + погрешность K_{WA} (CX)	dB(A)	88 (-)	88 (92)	88 (92)	88 (92)	88 (92)	90 (-)	90 (-)

		HD 5/13 C HD 5/ 13 CX	HD 5/15 C HD 5/ 15 CX	HD 5/17 C HD 5/ 17 CX	HD 5/17 C HD 5/ 17 CX	HD 6/13 C HD 6/ 13 CX	HD 6/13 C	HD 6/13 C HD 6/ 13 CX
Вариант в зависимости от страны эксплуатации								
Страна		EU	EU	EU	KAP	EU	AR	GB
Электрическое подключение								
Напряжение	V	230	230	230	220	230	220	230-240
Фаза	~	1	1	1	1	1	1	1
Частота	Hz	50	50	50	60	50	50	50
Потребляемая мощность	kW	2,6	2,8	3,0	3,0	2,9	2,9	2,9
Степень защиты		IPX5	IPX5	IPX5	IPX5	IPX5	IPX5	IPX5
Сетевой предохранитель (инертный)	A	16	16	16	15	16	16	13
Удлинительный кабель 30 м	mm^2	2,5	2,5	2,5	2,5	2,5	2,5	2,5
Патрубок подвода воды								
Давление на входе (макс.)	MPa	1	1	1	1	1	1	1
Температура на входе (макс.)	°C	60	60	60	60	60	60	60
Объем подачи (мин.)	l/min	12	12	12	12	13	13	13
Высота всасывания (макс.)	m	0,5	0,5	0,5	0,5	0,5	0,5	0,5
Минимальная длина шланга подвода воды	m	7,5	7,5	7,5	7,5	7,5	7,5	7,5
Минимальный диаметр шланга подвода воды	in	1/2	1/2	1/2	1/2	1/2	1/2	1/2
Номер для заказа всасывающего шланга с фильтром		2.643-100.0	2.643-100.0	2.643-100.0	2.643-100.0	2.643-100.0	2.643-100.0	2.643-100.0
Рабочие характеристики устройства								
Размер стандартного сопла		034	032	027	030	038	038	038
Рабочее давление	MPa	13	15	17	16,5	13	13	13
Избыточное рабочее давление (макс.)	MPa	17,5	20	20	20	19	19	19
Расход, вода	l/min	8,3	8,3	8,1	8,0	9,8	9,8	9,8
Расход, моющее средство	l/h	0-25	0-25	0-25	0-25	0-25	0-25	0-25
Сила отдачи высоконапорного пистолета	N	22,2	23,8	25,4	25,4	26,6	26,6	26,6
Размеры и вес								
Типичный рабочий вес (CX)	kg	23,7 (26)	25,2 (27,5)	25,2 (27,5)	25,2 (27,5)	25,2 (27,5)	25,2 (-)	25,2 (27,5)
Длина	mm	380	380	380	380	380	380	380
Ширина (CX)	mm	360 (370)	360 (370)	360 (370)	360 (370)	360 (370)	360 (-)	360 (370)
Высота	mm	930	930	930	930	930	930	930
Расчетные значения в соответствии с EN 60335-2-79								
Вибрация на руке/кисти	m/s^2	3,6	2,4	2,4	2,4	4,1	4,1	4,1
Погрешность K	m/s^2	0,9	0,7	0,7	0,7	0,9	0,9	0,9
Уровень звукового давления L_{pA} (CX)	dB(A)	72 (75)	72 (74)	72 (75)	75 (75)	72 (75)	72 (-)	72 (75)
Погрешность K_{pA}	dB(A)	3	3	3	3	3	3	3
Уровень звуковой мощности L_{WA} + погрешность K_{WA} (CX)	dB(A)	88 (92)	88 (90)	88 (92)	91 (91)	88 (92)	88 (-)	88 (92)

		HD 6/13 C	HD 6/13 C
Вариант в зависимости от страны эксплуатации			
Страна		KAP	SA
Электрическое подключение			
Напряжение	V	220	220
Фаза	~	1	1

		HD 6/13 C	HD 6/13 C
Частота	Hz	60	60
Потребляемая мощность	kW	2,9	2,8
Степень защиты		IPX5	IPX5
Сетевой предохранитель (инертный)	A	15	13
Удлинительный кабель 30 м	mm^2	2,5	2,5
Патрубок подвода воды			
Давление на входе (макс.)	MPa	1	1
Температура на входе (макс.)	°C	60	60
Объем подачи (мин.)	l/min	13	13
Высота всасывания (макс.)	m	0,5	0,5
Минимальная длина шланга подвода воды	m	7,5	7,5
Минимальный диаметр шланга подвода воды	in	1/2	1/2
Номер для заказа всасывающего шланга с фильтром		2.643-100.0	2.643-100.0
Рабочие характеристики устройства			
Размер стандартного сопла		042	043
Рабочее давление	MPa	13	12,5
Избыточное рабочее давление (макс.)	MPa	18	18
Расход, вода	l/min	10,0	10,0
Расход, моющее средство	l/h	0-25	0-25
Сила отдачи высоконапорного пистолета	N	26,6	26,6
Размеры и вес			
Типичный рабочий вес (CX)	kg	25,2 (-)	25,2 (-)
Длина	mm	380	380
Ширина (CX)	mm	360 (-)	360 (-)
Высота	mm	930	930
Расчетные значения в соответствии с EN 60335-2-79			
Вибрация на руке/кисти	m/s^2	3,7	3,7
Погрешность K	m/s^2	0,9	0,9
Уровень звукового давления L_{pA} (CX)	dB(A)	73 (-)	73 (-)
Погрешность K_{pA}	dB(A)	3	3
Уровень звуковой мощности L_{WA} + погрешность K_{WA} (CX)	dB(A)	89 (-)	89 (-)

Сохраняется право на внесение технических изменений.

Декларация о соответствии стандартам ЕС

Настоящим заявляем, что концепция, конструкция и исполнение указанной ниже машины отвечают соответствующим основным требованиям директив ЕС по безопасности и охране здоровья. При любых изменениях машины, не согласованных с нашей компанией, данная декларация теряет свою силу.
Изделие: Моющий аппарат высокого давления
Тип: 1.520-xxx

Действующие директивы ЕС
2006/42/EC (+2009/127/EC)
2014/30/EC
2000/14/EC

Примененные гармонизированные стандарты
EN 60335-1
EN 60335-2-79
EN 55014-1: 2006+A1: 2009+A2: 2011
EN 55014-2: 2015
EN 62233: 2008
EN 61000-3-2: 2014
EN 61000-3-3: 2008
HD 5/12 C, HD 5/12 CX, HD 5/13 C, HD 5/13 CX
EN 61000-3-11: 2000
HD 5/15 C, HD 5/15 CX, HD 5/17 C, HD 5/17 CX, HD 6/13 C, HD 6/13 CX

Примененный метод оценки соответствия
2000/14/EC: Приложение V

Уровень звуковой мощности дБ(A)
HD 5/12 C, HD 5/13 C, HD 5/15 C, HD 5/17 C, HD 6/13 C
Измерено: 86

Гарантировано: 88
HD 5/12 CX, HD 5/13 CX, HD 5/17 CX, HD 6/13 CX
Измерено: 89
Гарантировано: 92
HD 5/15 CX
Измерено: 87
Гарантировано: 90
Нижеподписавшиеся лица действуют от имени и по доверенности Правления.



H. Jenner
Chairman of the Board of Management

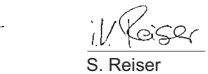

S. Reiser
Director Regulatory Affairs & Certification

Лицо, ответственное за ведение документации: Ш. Райзер (S. Reiser)
Alfred Kärcher SE & Co. KG
Alfred-Kärcher-Str. 28–40
71364 Winnenden (Germany)
Тел.: +49 7195 14-0
Факс: +49 7195 14-2212
Winnenden, 2019/05/01

Tartalom

Általános utasítások 117
Rendeltetésszerű alkalmazás 117
Környezetvédelem 117
Tartozékok és pótalkatrészek 117
Szállított tartozékok 117
Biztonsági utasítások 117
A készülék leírása 118
Szerelés 118
Elektromos csatlakozás 119
Vízcsatlakozás 119
Kezelés 119
Szállítás 120
Tárolás 120
Ápolás és karbantartás 121
Segítség üzemzavarok esetén 121
Garancia 122
Műszaki adatok 122
EU-megfelelőségi nyilatkozat 124

Általános utasítások



A készülék első használata előtt olvassa el az eredeti kezelési útmutatót és a mellékelt biztonsági tanácsokat. Ezeknek megfelelően járjon el.
Őrizze meg mindkét tájékoztatót későbbi használatra vagy a következő tulajdonos számára.

Rendeltetésszerű alkalmazás

A magasnyomású mosót kizárólag az alábbi munkákhoz használja:

- Tisztítás a alacsony nyomású sugárral és tisztítószerrel (pl. gépek, járművek, építmények, szerszámok esetén)
- Tisztítás a magasnyomású sugárral tisztítószer nélkül (pl. homlokzatok, teraszok,kerti készülékek esetén)

A makacs szennyeződésekhez ajánljuk a külön tartozékként kapható rotorfejet.
A “Plus” változat esetén a rotorfej a szállított tartozékokban található.

A vízellátásra vonatkozó határértékek

FIGYELEM
Szennyezett víz
Idő előtti kopás vagy lerakódás a készülékben
A készüléket csak olyan tiszta vagy újrahasznosított vízzel működtesse, mely a határértékeket nem lépi át.
A vízellátásra az alábbi határértékek vonatkoznak:

- pH-érték: 6,5-9,5
- Elektromos vezetőképesség: Friss víz vezetőképessége + 1200 µS/cm, maximális vezetőképesség 2000 µS/cm
- Ülepíthető anyagok (1 l mintamennyiség, 30 perc ülepítési idő): < 0,5 mg/l
- Kiszűrhető anyagok: < 50 mg/l, abrazív anyagok kizárva
- Szénhidrogének: < 20 mg/l
- Klorid: < 300 mg/l
- Szulfát: < 240 mg/l
- Kalcium: < 200 mg/l
- Teljes keménység: < 28 °dH, < 50° TH, < 500 ppm (mg $CaCO_3$/l)
- Vas: < 0,5 mg/l
- Mangán: < 0,05 mg/l
- Réz: < 2 mg/l
- Aktív klór: < 0,3 mg/l
- Kellemetlen szagoktól mentes

Környezetvédelem



A csomagolóanyag újrahasznosítható. Kérjük, környezetbarát módon semmisítse meg a csomagolást.



Az elektromos és elektronikus készülékek értékes, újrahasznosítható anyagokat, és gyakran olyan alkotóelemeket, például elemeket, akkumulátorokat vagy olajat is tartalmaznak, melyek nem megfelelő kezelése vagy helytelen megsemmisítése potenciális veszélyt jelenthet az emberek egészségre és a környezetre. Ezek az alkotóelemek azonban a készülék rendeltetésszerű üzemeléséhez szükségesek. Az ezzel a szimbólummal jelölt készülékeket nem szabad a háztartási hulladékkal együtt megsemmisíteni.

Összetevőkre vonatkozó utasítások (REACH)
Az összetevőkre vonatkozó aktuális információkat itt találja: *www.kaercher.com/REACH*

Tartozékok és pótalkatrészek

Csak eredeti tartozékot és eredeti pótalkatrészt alkalmazzon; ezek garantálják a készülék biztonságos és zavarmentes üzemelését.
A tartozékokra és pótalkatrészekre vonatkozóan információkat itt talál: *www.kaercher.com*.

Szállított tartozékok

Kicsomagolásnál ellenőrizze, hogy megvan-e minden tartozék. Hiányzó tartozékok vagy szállítási sérülések esetén kérjük, értesítse a kereskedőt.

Biztonsági utasítások

- A készülék első üzembe helyezése előtt feltétlenül olvassa el a 5.951-949.0 biztonsági tanácsokat.
- Tartsa be a folyadéksugarakra vonatkozó nemzeti előírásokat.
- Tartsa be a balesetvédelemre vonatkozó nemzeti előírásokat. A folyadéksugarakat rendszeresen ellenőrizni kell. A vizsgálat eredményét írásban dokumentálni kell.
- A készüléken és tartozékain ne végezzen módosításokat.

Szimbólumok a készüléken



A készüléket nem szabad közvetlenül a nyilvános ivóvíz hálózatra csatlakoztatni.



A magasnyomású sugarat ne irányítsa személyekre, állatokra, aktív elektromos felszerelésre vagy magára a készülékre. A készülék védje a fagytól.

Biztonsági berendezések

⚠ **VIGYÁZAT**

Hiányzó vagy módosított biztonsági berendezések

A biztonsági berendezések az Ön védelmét szolgálják. A biztonsági berendezéseket ne módosítsa és ne mellőzze használatukat.

A biztonsági berendezések gyárilag vannak beállítva és leplombálva. A beállításokat csak az ügyfélszolgálat végezheti.

Nyomáskapcsoló

A magasnyomású pisztolyon található kihúzókar elengedésével a nyomáskapcsoló lekapcsolja a magasnyomású szivattyút és a magasnyomású sugár leáll.
Ha a kihúzókart meghúzzuk, a szivattyú ismét bekapcsol.

A készülék leírása

Készülék áttekintés

Lásd az ábrát

(1) Dísztárcsa
(2) Fúvókatartó
(3) Csúszótalp
(4) Típustábla
(5) Fúvókatartó a háromállású fúvókához
(6) Szállítótartó a felülettisztítóhoz
(7) Tolókengyel kireteszelés
(8) Tolókengyel, lent (betolva)
(9) Tolókengyel, fent (kihúzva)
(10) Magasnyomású fúvóka
(11) A magasnyomású fúvóka jelölése
(12) EASY!Lock szórócső
(13) EASY!Force magasnyomású pisztoly
(14) Biztosító retesz
(15) Lehúzó kar
(16) Biztonsági kar
(17) EASY!Lock magasnyomású tömlő
(18) Tömlőtartó
(19) Kábeltartó
(20) Szórócső tartó kapocs nélkül
(21) Gumiszalag (tömlődobos készüléknél nincs)
(22) Fúvókatartó a rotorfejhez (rotorfej csak a “Plus” változatban szerepel a szállított tartozékok között)
(23) A szórócső tartó kapoccsal a szállításhoz
(24) Készülékkapcsoló
(25) Fogantyú
(26) EASY!Lock magasnyomású csatlakozó
(27) Tartó fogantyú
(28) Vízcsatlakozás
(29) Tisztítószer-szívótömlő szűrővel és tisztítószer adagolással
(30) Szita
(31) Tömlőcsonk
(32) Hollandianya
(33) Forgattyú
(34) Tömlődob

Színjelölés

- A tisztítási folyamat kezelőelemei sárgák.
- A karbantartás és a szerviz kezelőelemei világosszürkék.

Szerelés

A keréktárcsa rögzítése

- Rögzítse a keréktárcsát.

A tartozékok felszerelése

Megjegyzés

Az EASY!Lock-rendszerben az alkotóelemeket gyorsmenettel, egy fordulattal gyorsan és biztonságosan lehet összekapcsolni.

1. Helyezze fel a magasnyomású fúvókát a jelöléssel felfelé a szórócsőre.
2. Kézzel húzza meg a magasnyomású fúvókát (Easy!Lock).
3. A szórócsövet kösse össze a magasnyomású pisztollyal és kézzel húzza meg (EASY!Lock).

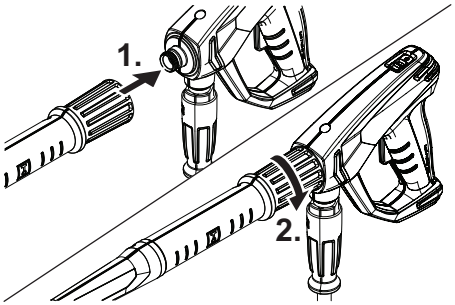

4. Lazítsa meg tolókengyel reteszelését.
5. A tolókengyelt húzza ki a végállásig.

Tömlődob nélküli készülékeknél:

6. A magasnyomású tömlőt kösse össze a magasnyomású pisztollyal és a készülék magasnyomású csatlakozójával és kézzel húzza meg (EASY!Lock).

Tömlődobos készülékeknél:

7. A magasnyomású tömlőt kihúzva fektesse a földre.
8. Dugja be a forgattyút a tömlődob tengelyébe és kattintsa be.
9. A forgattyút tekerje az óra járásával megegyező irányba és közben a magasnyomású tömlőt egyenletes elrendezésben csavarja fel a tömlődobra.
10. A magasnyomású tömlőt kösse össze a magasnyomású pisztollyal és kézzel húzza meg (EASY!Lock).

Elektromos csatlakozás

⚠ **VESZÉLY**

Hiányzó hálózati leválasztás

Sérülésveszély áramütés miatt

A készüléket egy dugó segítségével csatlakoztassa a hálózathoz. Az elektromos hálózatról nem leválasztható csatlakozó felszerelése tilos. A dugó a hálózatról történő leválasztáshoz szükséges.

1. Tekerje le a hálózati kábelt és fektesse a földre.
2. Csatlakoztassa a hálózati dugaszt az aljzathoz.

Vízcsatlakozás

Csatlakoztatás vízvezetékhez

⚠ **FIGYELMEZTETÉS**

Szennyezett víz visszaáramlása az ivóvízhálózatba.

Egészségügyi veszély

Tartsa be a helyi vízművek előírásait.

Az érvényes előírások szerint a készüléket soha nem lehet rendszerleválasztó nélkül üzemeltetni az ivóvízhálózaton. Használja a KÄRCHER rendszerleválasztóját vagy az EN 12729 szerinti BA típusú egyéb rendszerleválasztót. A rendszerleválasztón keresztüláramló víz nem ihatónak minősül. A rendszerleválasztót mindig a vízellátásra csatlakoztassa, soha ne közvetlenül a készülék vízcsatlakozására.

1. Ellenőrizze a vízellátás hozzáfolyási nyomását, hozzáfolyási hőmérsékletét és a hozzáfolyási mennyiséget (lásd a . fejezetet Műszaki adatok).
2. A rendszer elválasztót és a készülék vízcsatlakozását kösse össze egy vízbeviteli tömlő segítségével (a vízbeviteli tömlőre vonatkozó követelményeket lásd a . fejezetben Műszaki adatok).
3. Nyissa meg a vízbefolyást.

Szivattyúzza ki a vizet a tartályból.

1. A szívótömlőt a szűrővel csavarja a vízcsatlakozásra (rendelési számot lást a . fejezetben) Műszaki adatok).
2. Légtelenítse a készüléket (lásd a fejezetet A készülék légtelenítése).

A készülék légtelenítése

1. Csavarja le a magasnyomású fúvókát a szórócsőről.
2. Járassa a készüléket, míg a víz buborékmentesen folyik ki.
3. Légtelenítési problémák esetén járassa a készüléket 10 másodpercig, aztán kapcsolja ki. Ismételje meg többször az eljárást.
4. Kapcsolja ki a készüléket.
5. Csavarja a magasnyomású fúvókát szórócsőre.

Kezelés

⚠ **VESZÉLY**

Magasnyomású vízsugár

Sérülésveszély

Soha ne rögzítse a kihúzókart és a biztonsági kart bekapcsolt pozícióban.

Ne használja a magasnyomású pisztolyt, ha a biztonsági kar sérült.

A készüléken végzett minden munka előtt tolja előre a magasnyomású pisztoly biztosító reteszét előre.

A magasnyomású pisztolyt és a szórócsövet két kézzel tartsa.

⚠ **FIGYELMEZTETÉS**

Hibás készülék és tartozékok, hibás bejövő vezetékek és csatlakozók

Sérülésveszély

A készüléket csak kifogástalan állapotban szabad üzemeltetni.

Nyissa meg / Zárja el a magasnyomású pisztolyt

1. Mozgassa a biztonsági kart és a kihúzó kart. A magasnyomású pisztoly kinyílik.
2. Engedje el a biztonsági kart és a kihúzó kart. A magasnyomású pisztoly bezáródik.

Magasnyomáson történő üzemeltetés

A készülék működtethető állva vagy fekve.

Megjegyzés

A készüléken található egy nyomáskapcsoló. A motor csak akkor indul be, ha a magasnyomású pisztoly nyitva van.

1. Tömlődobos készülékeknél: A magasnyomású tömlőt teljesen tekerje le tömlődobról.
2. A készülék kapcsolóját állítsa “I/ON” állásba.
3. Tolja hátra a magasnyomású pisztoly biztonsági reteszét. A magasnyomású pisztoly ki van biztosítva.
4. Nyissa meg a magasnyomású pisztolyt.

A szórásmód kiválasztása

1. Zárja el a magasnyomású pisztolyt.
2. A fúvóka házat tekerje addig, míg a kívánt szimbólum nem egyezik a jelöléssel.

	Magasnyomású körsugár (0°) különösen makacs szennyeződésekhez
	Alacsony nyomású lapos sugár (CHEM) tisztítószeres használathoz vagy alacsony nyomású tisztításhoz
	Magasnyomású lapos sugár (25°) nagyfelületű szennyeződésekhez

Tisztítószerrel együtt történő használat

⚠ **VESZÉLY**

A készülékben maradó túlnyomás

Sérülésveszély

A fúvókacsere előtt kapcsolja ki a készüléket.

Nyomja meg a magasnyomású pisztolyt, míg a készülék el nem éri a nyomásmentes állapotot.

⚠ **FIGYELMEZTETÉS**

A tisztítószerek helytelen használata

Egészségügyi veszély

Tartsa be a tisztítószeren található biztonsági tanácsokat.

FIGYELEM

Nem megfelelő tisztítószer

A készülék és a tisztítandó tárgyak károsodása

Csak a KÄRCHER által engedélyezett tisztítószert használjon.

Tartsa be a tisztítószerhez mellékelt adagolási javaslatokat és útmutatásokat.

A környezet védelme érdekében takarékosan használja a tisztítószereket.

Megjegyzés

A KÄRCHER-tisztítószerek biztosítják a zökkenőmentes munkavégzést. Kérjen tanácsot vagy rendelje meg katalógusunkat vagy a tisztítószerekkel kapcsolatos tájékoztató füzeteinket.

1. Húzza ki a tisztítószer-szívótömlőt.

2. A tisztítószer oldat szívási mennyiségét állítsa be a tisztítószer szűrőn.
3. A tisztítószer-szívótömlőt akassza egy tisztítószeres tartályba.
4. A fúvókát állítsa "CHEM" állásba.
5. Helyezze üzembe a magasnyomású mosót.

Ajánlott tisztítási módszer

1. A tisztítószert takarékosan szórja a száraz felületre és hagyja hatni (ne száradjon meg).
2. A feloldott szennyeződést mossa le a magasnyomású sugárral.

Tisztítószeres használat után

1. A szívási mennyiséget állítsa a maximum mennyiségre a tisztítószer szűrőn.
2. Merítse a szűrőt tiszta vízbe.
3. Indítsa el a készüléket és egy percig öblítse tisztára.

A működés megszakítása

1. Zárja el a magasnyomású pisztolyt.
   A készülék kikapcsol.
2. Tolja előre a biztosító reteszt.
   A magasnyomású pisztoly biztosítva van.

A működés folytatása

1. Tolja hátra a biztonsági reteszt.
   A magasnyomású pisztoly ki van biztosítva.
2. Nyissa meg a magasnyomású pisztolyt.
   A készülék bekapcsol.

A működés befejezése

1. Zárja el a vízbefolyást.
2. Nyissa meg a magasnyomású pisztolyt.
3. A készülék kapcsolóját állítsa “I/ON” állásba és működtesse a készüléket 5-10 mp-ig.
4. Zárja el a magasnyomású pisztolyt.
5. A készülék kapcsolóját állítsa “0/OFF” állásba.
6. A hálózati dugaszt száraz kézzel húzza ki a dugaljból.
7. Távolítsa el a vízbefolyást.
8. Nyissa meg a magasnyomású pisztolyt, míg a készülék el nem éri a nyomásmentes állapotot.
9. Tolja előre a biztosító reteszt.
   A magasnyomású pisztoly biztosítva van.

Szállítás

⚠ **VIGYÁZAT**

A súly figyelmen kívül hagyása

Sérülés és károsodás veszélye

Szállítás és tárolás közben vegye figyelembe a készülék súlyát.

FIGYELEM

Szakszerűtlen szállítás

Károsodás veszélye

Védje a magasnyomású pisztoly kihúzó karját a károsodástól.

- A készülék szállítása járműveken: A készüléket a vonatkozó irányelvek szerint biztosítsa csúszás és felborulás ellen.
- A készülék szállítása hosszabb útvonalon: A készüléket a tolókengyel segítségével mozgassa.
- A készülék szállítása lépcsőn: A készüléket fokról-fokra húzza fel. A csúszótalpak védik a házat a károsodástól.
- A készülék kézi szállítása: A készüléket a fogantyúk segítségével emelje.

Szállítótartó a felülettisztítóhoz

1. ilyenkor a felülettisztító csatlakozócsonkját dugja a magasnyomású mosó szállító fogantyújára.
2. A hollandianyát kb. 1 fordulattal csavarja rá.

Darus szállítás

⚠ **VESZÉLY**

Szakszerűtlen darus szállítás

Sérülésveszély a leeső készülék vagy leeső tárgyak miatt

Kövesse a helyi balesetmegelőzési előírásokat és biztonsági tanácsokat.

A készüléket csak olyan személyek szállíthatják daru segítségével, akik oktatásban részesültek a daru kezelését illetően.

Minden darus szállítás előtt ellenőrizze az emelőeszköz esetleges sérüléseit.

Minden darus szállítás előtt ellenőrizze a fogantyú esetleges sérüléseit.

A készüléket csak a fogantyúnál fogva emelje.

Ne használjon emelőláncot.

Biztosítsa az emelőberendezést a teher felügyelet nélküli felhúzása ellen.

A darus szállítás előtt távolítsa el a szórócsövet a magasnyomású pisztolyt, a fúvókákat, a felülettisztítót és egyéb lazán rögzített tárgyakat.

Az emelési folyamat során ne szállítson tárgyakat a készüléken.

Ne álljon a teher alatt.

Ügyeljen arra, hogy a daru veszélyességi tartományában ne tartózkodjon senki.

Ne hagyja a készüléket felügyelet nélkül lógni a darun.

1. Rögzítse az emelőberendezést a készülék fogantyúján.

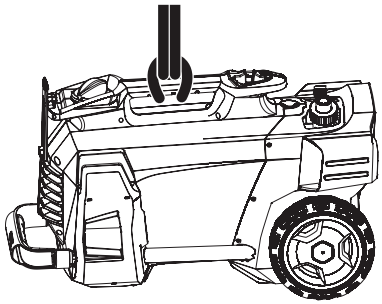

Tárolás

⚠ **VIGYÁZAT**

A súly figyelmen kívül hagyása

Sérülés és károsodás veszélye

Szállítás és tárolás közben vegye figyelembe a készülék súlyát.

A készüléket csak belső helyiségben tárolja.

A készülék tárolása

1. A magasnyomású pisztollyal szerelt szórócsövet helyezze a fúvókatartóra és kattintsa be a szórócső tartóba.
2. A hálózati kábelt tekercselje fel és akassza a kábeltartóra.
3. A dugót rögzítse a felszerelt kapoccsal.

Tömlődobos készülékeknél:

4. Tekerje fel a magasnyomású tömlőt a tömlődobra és a forgattyú fogantyúját hajtsa rá.

Tömlődob nélküli készülékeknél:

5. A magasnyomású tömlő tárolása:
   a tekercselje fel a magasnyomású tömlőt.
   b A magasnyomású tömlőt akassza a tömlőtárolóra.
   c Rögzítse a magasnyomású tömlőt a gumiszalaggal.
6. Nyomja meg a tolókengyel kireteszelését és tolja be a tolókengyelt.

Fagyvédelem

FIGYELEM

Fagy

A készülék tönkremehet a megfagyó víztől

A vizet teljesen ürítse le a készülékből.

A készüléket fagymentes helyen tárolja.

Ha a fagymentes tárolás nem lehetséges:

1. Engedje le a vizet.
2. A készülékbe szivattyúzzon a kereskedelemben kapható fagyálló szert.

Megjegyzés

Használjon a gépjárművekhez használt, glikolalapú fagyálló szert. A fagyálló gyártójának használati előírásait tartsa be.

3. A készüléket legfeljebb 1 percen át járassa, míg a szivattyú és a vezetékek ki nem ürülnek.

Ápolás és karbantartás

⚠ **VESZÉLY**

Nem szándékosan beinduló készülék

Sérülésveszély, áramütés veszélye

Minden munkavégzés előtt kapcsolja ki a készüléket és húzza ki a hálózati dugaszból.

Megjegyzés

A fáradt olajat csak az erre kijelölt gyűjtőhelyeken szabad ártalmatlanítani. A keletkező fáradt olajat, kérjük, ott adja le. A környezet fáradt olajjal történő szennyezését a törvény bünteti.

Biztonsági felülvizsgálat / Karbantartási szerződés

Kereskedőjével megállapodhatnak egy rendszeres biztonsági felülvizsgálatban vagy köthetnek egy karbantartási szerződést. Javasoljuk, hogy kérjen tanácsot.

Karbantartási időközök

Minden beüzemelés előtt

- Vizsgálja meg a hálózati kábel esetleges sérüléseit. A sérült kábelt haladéktalanul cseréltesse ki a felhatalmazással rendelkező ügyfélszolgálattal vagy villamos szakemberrel.
- Ellenőrizze a magasnyomású tömlő esetleges károsodásait.
  A sérült magasnyomású tömlőt haladéktalanul cserélje ki.
- Ellenőrizze a készülék tömítettségét.
  Percenként 3 csepp víz engedélyezett. Komolyabb tömítetlenség esetén keresse fel ügyfélszolgálatunkat.

Hetente

- A vízcsatlakozás szitájának tisztítása (lásd a következő fejezetet A vízcsatlakozás szitájának tisztítása).
- Tisztítsa meg a tisztítószer-szívótömlőn található szűrőt.

500 üzemóra után, de legalább évente

- A készülék karbantartását az ügyfélszolgálattal végeztesse el.

Karbantartási munkálatok

A vízcsatlakozás szitájának tisztítása

1. Tekerje le a hollandianyát.
2. Vegye le a tömlőcsonkot.
3. Vegye ki a szitát.
4. Tisztítsa le kívülről a szitát és öblítse le.
5. Helyezze be a szitát.

Megjegyzés

A tömlőcsonk hatlapját igazítsa a készüléken található csatlakozáshoz.

6. Helyezze fel a tömlőcsonkot és húzza meg a hollandianya segítségével.

Segítség üzemzavarok esetén

⚠ **VESZÉLY**

Nem szándékosan beinduló készülék, áramvezető alkatrészek érintése

Sérülésveszély, áramütés veszélye

A készüléken végzett munkák előtt kapcsolja ki a készüléket.

Húzza ki a hálózati dugaszt.

Az elektromos alkatrészeken végzendő minden ellenőrzést és munkálatot szakszemélyzettel végeztessen el.

A jelen fejezetben nem található üzemzavarok esetén keresse fel a felhatalmazott ügyfélszolgálatot.

A készülék nem indítható

1. Ellenőrizze a hálózati kábel sérüléseit.
2. Ellenőrizze a hálózati feszültséget.
3. Ha a készülék túlmelegedett:
   a A készülék kapcsolóját állítsa “0/OFF” állásba.
   b Legalább 15 percen át hagyja a készüléket lehűlni.
   c A készülék kapcsolóját állítsa “I/ON” állásba.
4. Elektromos meghibásodás esetén keresse fel az ügyfélszolgálatot.

A készülék nem kerül nyomás alá

1. A fúvókát állítsa magasnyomásra.
2. Légtelenítse a készüléket (lásd a fejezetet A készülék légtelenítése).
3. A vízcsatlakozás szitájának tisztítása (lásd a következő fejezetet A vízcsatlakozás szitájának tisztítása).
4. Ellenőrizze a vízbefolyás mennyiségét (a szükséges mennyiséget a következő fejezetben találja: Műszaki adatok).
5. Tisztítsa meg, szükség esetén cserélje ki a fúvókát.
6. Szükség esetén keresse fel az ügyfélszolgálatot.

A szivattyú tömítetlen.

Percenként legfeljebb 3 csepp víz engedélyezett.

- Ennél komolyabb tömítetlenség esetén a készüléket vizsgáltassa át az ügyfélszolgálattal.

A szivattyú kopog

1. Ellenőrizze a vízbeömlő vezeték tömítettségét.
2. Ellenőrizze a tisztítószer szívóvezeték tömítettségét.
3. A tisztítószer szűrő szívási mennyiségét állítsa a minimális mennyiségre.
4. Légtelenítse a készüléket (lásd a fejezetet A készülék légtelenítése).
5. Szükség esetén keresse fel az ügyfélszolgálatot.

A tisztítószer-hozzákeverés túl alacsony

1. A fúvókát állítsa "CHEM" állásba.
2. Növelje a tisztítószer szűrő szívási mennyiségét.
3. Ellenőrizze / tisztítsa meg a szűrővel rendelkező tisztítószer-szívótömlőt.
4. Szükség esetén keresse fel az ügyfélszolgálatot.

Garancia

Minden országban az illetékes értékesítő társaságunk által megadott garanciális feltételek vannak érvényben. A készüléknél felmerülő esetleges zavarokat a garanciaidőn belül díjmentesen orvosoljuk, amennyiben anyag-, illetve gyártási hibáról van szó. Garanciális esetben kérjük, a számlával együtt forduljon kereskedőjéhez vagy a legközelebbi, arra jogosult ügyfélszolgálati irodához.
(A címet lásd a hátoldalon)

Műszaki adatok

		HD 5/11 C	HD 5/12 C HD 5/ 12 CX	HD 5/12 C HD 5/ 12 CX	HD 5/12 C HD 5/ 12 CX	HD 5/12 C HD 5/ 12 CX	HD 5/12 C	HD 5/12 C
Országvariáns								
Ország		AU	EU	GB	CH	AU	KAP	SA
Elektromos csatlakozás								
Feszültség	V	240	230	230-240	230	240	220	220
Fázis	~	1	1	1	1	1	1	1
Frekvencia	Hz	50	50	50	50	50	60	60
Csatlakozási teljesítmény	kW	2,1	2,5	2,5	2,2	2,2	2,4	2,4
Védettség		IPX5	IPX5	IPX5	IPX5	IPX5	IPX5	IPX5
Hálózati biztosíték (lassú kioldású)	A	10	16	13	10	10	15	13
Hosszabbító kábel 30 m	mm^2	2,5	2,5	2,5	2,5	2,5	2,5	2,5
Vízcsatlakozás								
Hozzáfolyási nyomás (max.)	MPa	1	1	1	1	1	1	1
Hozzáfolyási hőmérséklet (max.)	°C	60	60	60	60	60	60	60
Hozzáfolyási mennyiség (min.)	l/min	12	12	12	12	12	12	12
Szívómagasság (max.)	m	0,5	0,5	0,5	0,5	0,5	0,5	0,5
Vízbeviteli tömlő minimum hossz	m	7,5	7,5	7,5	7,5	7,5	7,5	7,5
Vízbeviteli tömlő minimum átmérő	in	1/2	1/2	1/2	1/2	1/2	1/2	1/2
Szívótömlő szűrővel rendelési szám		2.643-100.0	2.643-100.0	2.643-100.0	2.643-100.0	2.643-100.0	2.643-100.0	2.643-100.0
A készülék teljesítményre vonatkozó adatai								
A sztenderd fúvókaméret		038	035	035	038	038	036	036
Üzemi nyomás	MPa	11	12	12	11,5	11,5	12	12
Működési túlnyomás (max.)	MPa	17,1	17,5	17,5	17,1	17,1	18	18
Szállítási mennyiség, víz	l/min	8,3	8,3	8,3	8,3	8,3	8,3	8,3
Szállítási mennyiség, tisztítószer	l/h	0-25	0-25	0-25	0-25	0-25	0-25	0-25
A magasnyomású pisztoly visszalökőereje	N	21,3	21,3	21,3	21,3	21,3	21,3	21,3
Méretek és súlyok								
Jellemző üzemi súly (CX)	kg	24,2 (-)	23,7 (26)	23,7 (26)	23,7 (26)	24,2 (26,4)	25,2 (-)	25,2 (-)
Hosszúság	mm	380	380	380	380	380	380	380
Szélesség (CX)	mm	360 (-)	360 (370)	360 (370)	360 (370)	360 (370)	360 (-)	360 (-)
Magasság	mm	930	930	930	930	930	930	930
Az EN 60335-2-79 szerint meghatározott értékek								
Kéz-kar-vibrációs érték	m/s^2	3,6	3,6	3,6	3,6	3,6	4,2	4,2
Bizonytalansági paraméter K	m/s^2	0,9	0,9	0,9	0,9	0,9	0,9	0,9
Zajszint L_{pA} (CX)	dB(A)	72 (-)	72 (75)	72 (75)	72 (75)	72 (75)	74 (-)	74 (-)
Bizonytalansági paraméter K_{pA}	dB(A)	3	3	3	3	3	3	3
L zajteljesítményszint$_{WA}$ + K bizonytalansági paraméter$_{WA}$ (CX)	dB(A)	88 (-)	88 (92)	88 (92)	88 (92)	88 (92)	90 (-)	90 (-)

		HD 5/13 C HD 5/ 13 CX	HD 5/15 C HD 5/ 15 CX	HD 5/17 C HD 5/ 17 CX	HD 5/17 C HD 5/ 17 CX	HD 6/13 C HD 6/ 13 CX	HD 6/13 C	HD 6/13 C HD 6/ 13 CX
Országvariáns								
Ország		EU	EU	EU	KAP	EU	AR	GB
Elektromos csatlakozás								
Feszültség	V	230	230	230	220	230	220	230-240
Fázis	~	1	1	1	1	1	1	1
Frekvencia	Hz	50	50	50	60	50	50	50
Csatlakozási teljesítmény	kW	2,6	2,8	3,0	3,0	2,9	2,9	2,9
Védettség		IPX5	IPX5	IPX5	IPX5	IPX5	IPX5	IPX5
Hálózati biztosíték (lassú kioldású)	A	16	16	16	15	16	16	13
Hosszabbító kábel 30 m	mm^2	2,5	2,5	2,5	2,5	2,5	2,5	2,5
Vízcsatlakozás								
Hozzáfolyási nyomás (max.)	MPa	1	1	1	1	1	1	1
Hozzáfolyási hőmérséklet (max.)	°C	60	60	60	60	60	60	60
Hozzáfolyási mennyiség (min.)	l/min	12	12	12	12	13	13	13
Szívómagasság (max.)	m	0,5	0,5	0,5	0,5	0,5	0,5	0,5
Vízbeviteli tömlő minimum hossz	m	7,5	7,5	7,5	7,5	7,5	7,5	7,5
Vízbeviteli tömlő minimum átmérő	in	1/2	1/2	1/2	1/2	1/2	1/2	1/2
Szívótömlő szűrővel rendelési szám		2.643-100.0	2.643-100.0	2.643-100.0	2.643-100.0	2.643-100.0	2.643-100.0	2.643-100.0
A készülék teljesítményre vonatkozó adatai								
A sztenderd fúvókaméret		034	032	027	030	038	038	038
Üzemi nyomás	MPa	13	15	17	16,5	13	13	13
Működési túlnyomás (max.)	MPa	17,5	20	20	20	19	19	19
Szállítási mennyiség, víz	l/min	8,3	8,3	8,1	8,0	9,8	9,8	9,8
Szállítási mennyiség, tisztítószer	l/h	0-25	0-25	0-25	0-25	0-25	0-25	0-25
A magasnyomású pisztoly visszalökőereje	N	22,2	23,8	25,4	25,4	26,6	26,6	26,6
Méretek és súlyok								
Jellemző üzemi súly (CX)	kg	23,7 (26)	25,2 (27,5)	25,2 (27,5)	25,2 (27,5)	25,2 (27,5)	25,2 (-)	25,2 (27,5)
Hosszúság	mm	380	380	380	380	380	380	380
Szélesség (CX)	mm	360 (370)	360 (370)	360 (370)	360 (370)	360 (370)	360 (-)	360 (370)
Magasság	mm	930	930	930	930	930	930	930
Az EN 60335-2-79 szerint meghatározott értékek								
Kéz-kar-vibrációs érték	m/s^2	3,6	2,4	2,4	2,4	4,1	4,1	4,1
Bizonytalansági paraméter K	m/s^2	0,9	0,7	0,7	0,7	0,9	0,9	0,9
Zajszint L_{pA} (CX)	dB(A)	72 (75)	72 (74)	72 (75)	75 (75)	72 (75)	72 (-)	72 (75)
Bizonytalansági paraméter K_{pA}	dB(A)	3	3	3	3	3	3	3
L zajteljesítményszint$_{WA}$ + K bizonytalansági paraméter$_{WA}$ (CX)	dB(A)	88 (92)	88 (90)	88 (92)	91 (91)	88 (92)	88 (-)	88 (92)

		HD 6/13 C	HD 6/13 C
Országvariáns			
Ország		KAP	SA
Elektromos csatlakozás			
Feszültség	V	220	220
Fázis	~	1	1
Frekvencia	Hz	60	60
Csatlakozási teljesítmény	kW	2,9	2,8
Védettség		IPX5	IPX5
Hálózati biztosíték (lassú kioldású)	A	15	13

		HD 6/13 C	HD 6/13 C
Hosszabbító kábel 30 m	mm^2	2,5	2,5
Vízcsatlakozás			
Hozzáfolyási nyomás (max.)	MPa	1	1
Hozzáfolyási hőmérséklet (max.)	°C	60	60
Hozzáfolyási mennyiség (min.)	l/min	13	13
Szívómagasság (max.)	m	0,5	0,5
Vízbeviteli tömlő minimum hossz	m	7,5	7,5
Vízbeviteli tömlő minimum átmérő	in	1/2	1/2
Szívótömlő szűrővel rendelési szám		2.643-100.0	2.643-100.0
A készülék teljesítményre vonatkozó adatai			
A sztenderd fúvókaméret		042	043
Üzemi nyomás	MPa	13	12,5
Működési túlnyomás (max.)	MPa	18	18
Szállítási mennyiség, víz	l/min	10,0	10,0
Szállítási mennyiség, tisztítószer	l/h	0-25	0-25
A magasnyomású pisztoly visszalökőereje	N	26,6	26,6
Méretek és súlyok			
Jellemző üzemi súly (CX)	kg	25,2 (-)	25,2 (-)
Hosszúság	mm	380	380
Szélesség (CX)	mm	360 (-)	360 (-)
Magasság	mm	930	930
Az EN 60335-2-79 szerint meghatározott értékek			
Kéz-kar-vibrációs érték	m/s^2	3,7	3,7
Bizonytalansági paraméter K	m/s^2	0,9	0,9
Zajszint L_{pA} (CX)	dB(A)	73 (-)	73 (-)
Bizonytalansági paraméter K_{pA}	dB(A)	3	3
L zajteljesítményszint$_{WA}$ + K bizonytalansági paraméter$_{WA}$ (CX)	dB(A)	89 (-)	89 (-)

A műszaki változtatások jogát fenntartjuk.

EU-megfelelőségi nyilatkozat

Ezúton kijelentjük, hogy az alább megjelölt gép tervezése és felépítése alapján, valamint az általunk forgalomba hozott kivitelben megfelel a vonatkozó EU-irányelvek alapvető biztonsági és egészségügyi követelményeinek. A gépen végzett, de velünk nem egyeztetett módosítás esetén jelen nyilatkozat érvényét veszti.
Termék: Magasnyomású mosó
Típus: 1.520-xxx

Vonatkozó EU-irányelvek
2006/42/EK (+2009/127/EK)
2014/30/EU irányelv
2000/14/EK

Alkalmazott harmonizált szabványok
EN 60335-1
EN 60335-2-79
EN 55014-1: 2006+A1: 2009+A2: 2011
EN 55014-2: 2015
EN 62233: 2008
EN 61000-3-2: 2014
EN 61000-3-3: 2008
HD 5/12 C, HD 5/12 CX, HD 5/13 C, HD 5/13 CX
EN 61000-3-11: 2000
HD 5/15 C, HD 5/15 CX, HD 5/17 C, HD 5/17 CX, HD 6/13 C, HD 6/13 CX

Alkalmazott megfelelőségértékelési eljárások
2000/14/EK: V. melléklet

Zajteljesítményszint dB(A)
HD 5/12 C, HD 5/13 C, HD 5/15 C, HD 5/17 C, HD 6/13 C
Mért: 86
Szavatolt: 88
HD 5/12 CX, HD 5/13 CX, HD 5/17 CX, HD 6/13 CX
Mért: 89
Szavatolt: 92
HD 5/15 CX
Mért: 87
Szavatolt: 90
Az aláírók a cégvezetőség megbízásából és teljes körű meghatalmazásával járnak el.

H. Jenner
Chairman of the Board of Management

S. Reiser
Director Regulatory Affairs & Certification

Dokumentációs ügyekben meghatalmazott: S. Reiser
Alfred Kärcher SE & Co. KG
Alfred-Kärcher-Str. 28 - 40
71364 Winnenden (Németország)
Tel.: +49 7195 14-0
Fax: +49 7195 14-2212
Winnenden, 2019/05/01

Obsah

Obecné pokyny 125
Použití ke stanovenému účelu 125
Ochrana životního prostředí 125
Příslušenství a náhradní díly 125
Rozsah dodávky 125
Bezpečnostní pokyny 125
Popis přístroje 126
Montáž 126
Elektrické připojení 126
Vodní přípojka 126
Obsluha 127
Přeprava 128
Skladování 128
Péče a údržba 129
Pomoc při poruchách 129
Záruka 129
Technické údaje 130
EU prohlášení o shodě 132

Obecné pokyny



Před prvním použitím přístroje si přečtěte tento překlad originálního návodu k použití a přiložené bezpečnostní pokyny. Řiďte se jimi.
Uschovejte obě příručky pro pozdější použití nebo pro dalšího vlastníka.

Použití ke stanovenému účelu

Tento vysokotlaký čistič používejte výhradně pro následující práce:

- čištění nízkotlakým paprskem a čisticím prostředkem (např. stroje, vozidla, stavby, nářadí)
- čištění vysokotlakým paprskem bez čisticího prostředku (např. fasády, terasy, zahradní nářadí)

Pro odolné nečistoty doporučujeme rotační trysku jako zvláštní příslušenství.
U varianty „Plus“ je rotační tryska obsažena v rozsahu dodávky.

Mezní hodnoty zásobování vodou

POZOR
Znečištěná voda
Předčasné opotřebení nebo usazeniny v přístroji
Do přístroje přivádějte pouze čistou nebo recyklovanou vodu, u které nejsou překročeny tyto mezní hodnoty.
Pro zásobování vodou platí následující mezní hodnoty:

- Hodnota pH: 6,5–9,5
- Elektrická vodivost: vodivost čerstvé vody + 1 200 µS/cm, maximální vodivost 2 000 µS/cm
- Usaditelné látky (objem vzorku 1 l, doba usazování 30 minut): < 0,5 mg/l
- Odfiltrovatelné látky: < 50 mg/l, žádné abrazivní látky
- Uhlovodíky: < 20 mg/l
- Chlorid: < 300 mg/l
- Síran: < 240 mg/l
- Vápník: < 200 mg/l
- Celková tvrdost: < 28 °dH, < 50° TH, < 500 ppm (mg $CaCO_3$/l)
- Železo: < 0,5 mg/l
- Mangan: < 0,05 mg/l
- Měď: < 2 mg/l
- Aktivní chlór: < 0,3 mg/l
- Bez nepříjemného zápachu

Ochrana životního prostředí



Obalové materiály jsou recyklovatelné. Obaly prosím likvidujte ekologickým způsobem.



Elektrické a elektronické přístroje obsahují hodnotné recyklovatelné materiály a často součásti, jako baterie, akumulátory nebo olej, které mohou při chybném zacházení nebo likvidaci představovat potenciální nebezpečí pro lidské zdraví nebo pro životní prostředí. Pro řádný provoz přístroje jsou však tyto součásti nezbytné. Přístroje označené tímto symbolem se nesmí likvidovat s domovním odpadem.

Informace k obsaženým látkám (REACH)
Aktuální informace k obsaženým látkám naleznete na stránkách: *www.kaercher.com/REACH*

Příslušenství a náhradní díly

Používejte pouze originální příslušenství a náhradní díly, které Vám zaručují bezpečný a bezporuchový provoz přístroje.
Informace o příslušenství a náhradních dílech naleznete na stránkách *www.kaercher.com*.

Rozsah dodávky

Při vybalení zkontrolujte úplnost obsahu. V případě chybějícího příslušenství nebo výskytu poškození při přepravě informujte prosím Vašeho prodejce.

Bezpečnostní pokyny

- Před prvním uvedením přístroje do provozu si bezpodmínečně přečtěte bezpečnostní pokyny 5.951-949.0.
- Dodržujte národní předpisy pro kapalinové stříkací přístroje.
- Dodržujte národní předpisy protiúrazové prevence. Kapalinové stříkací přístroje se musí pravidelně kontrolovat. Výsledek kontroly se musí písemně dokumentovat.
- Na přístroji a příslušenství neprovádějte žádné změny.

Symboly na přístroji



Přístroj se nesmí připojovat přímo na veřejnou vodovodní síť.



Nesměřujte vysokotlaký paprsek na osoby, zvířata, aktivní elektrická zařízení nebo na přístroj samotný. Chraňte přístroj před mrazem.

Bezpečnostní mechanismy

⚠ **UPOZORNĚNÍ**
Chybějící nebo pozměněné bezpečnostní mechanismy
Bezpečnostní mechanismy slouží pro vaši ochranu. Bezpečnostní mechanismy nikdy nepozměňujte ani nepřemosťujte.
Bezpečnostní mechanismy jsou nastaveny ve výrobním závodě a zaplombovány. Nastavení provádí pouze zákaznický servis.

Tlakový spínač

Při uvolnění spouštěcí páčky vysokotlaké pistole vypne tlakový spínač vysokotlaké čerpadlo a zastaví vysokotlaký paprsek.
Jakmile je spouštěcí páčka stlačena, čerpadlo se opět zapne.

Popis přístroje

Přehled přístroje

Viz stranu s obrázky

(1) Poklice na kola
(2) Držák trysky
(3) Kluznice
(4) Typový štítek
(5) Odkládací místo pro trojitou trysku
(6) Přepravní držák pro plošný čistič
(7) Odjištění posuvného madla
(8) Posuvné madlo, dole (zasunuté)
(9) Posuvné madlo, nahoře (vytažené)
(10) Vysokotlaká tryska
(11) Značka vysokotlaké trysky
(12) Pracovní nástavec EASY!Lock
(13) Vysokotlaká pistole EASY!Force
(14) Pojistná západka
(15) Spouštěcí páčka
(16) Bezpečnostní páčka
(17) Vysokotlaká hadice EASY!Lock
(18) Odkládací místo pro hadici
(19) Držák kabelu
(20) Držák pracovního nástavce bez zajištění
(21) Gumový pásek (není u přístrojů s hadicovým bubnem)
(22) Odkládací místo pro rotační trysku (rotační tryska je součástí dodávky pouze u varianty „Plus“)
(23) Držák pracovního nástavce se zajištěním pro přepravu
(24) Hlavní spínač
(25) Držadlo
(26) Vysokotlaká přípojka EASY!Lock
(27) Přídržné madlo
(28) Vodní přípojka
(29) Sací hadice pro čisticí prostředek s filtrem a dávkování čisticího prostředku
(30) Sítko
(31) Hadicová koncovka
(32) Převlečná matice
(33) Klika
(34) Hadicový buben

Barevné označení

- Ovládací prvky pro čisticí proces jsou žluté.
- Ovládací prvky pro údržbu a servis jsou světle šedé.

Montáž

Upevnění poklic na kola

- Upevněte poklice na kola.

Montáž příslušenství

Upozornění
Systém EASY!Lock spojuje komponenty pomocí rychlozávitu rychle a spolehlivě jedním otočením.

1. Namontujte vysokotlakou trysku se značkou nahoře na pracovní nástavec.
2. Vysokotlakou trysku utáhněte rukou (EASY!Lock).
3. Pracovní nástavec spojte s vysokotlakou pistolí a pevně rukou utáhněte (EASY!Lock).

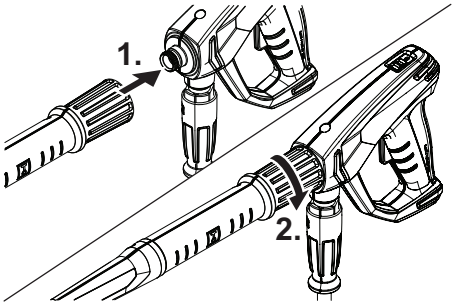

4. Uvolněte odjištění posuvného madla.
5. Posuvné madlo vytáhněte do koncové polohy.

U přístrojů bez hadicového bubnu:

6. Vysokotlakou hadici spojte s vysokotlakou pistolí a vysokotlakou přípojkou přístroje a utáhněte rukou (EASY!Lock).

U přístrojů s hadicovým bubnem:

7. Rozvinutou vysokotlakou hadici položte na zem.
8. Zasuňte kliku do hřídele hadicového bubnu a nechte ji zaskočit.
9. Otáčejte klikou ve směru hodinových ručiček a navíjejte tím vysokotlakou hadici v rovnoměrných vrstvách na hadicový buben.
10. Vysokotlakou hadici spojte s vysokotlakou pistolí a pevně rukou utáhněte (EASY!Lock).

Elektrické připojení

⚠ **NEBEZPEČÍ**
Chybějící možnost odpojení od elektrické sítě
Nebezpečí úrazu elektrickým proudem
Přístroj pomocí zástrčky připojte na elektrickou síť. Nerozpojitelné připojení na elektrickou síť je zakázané. Zástrčka slouží k odpojení od elektrické sítě.

1. Odviňte síťový kabel a položte na zem.
2. Zastrčte síťovou zástrčku do zásuvky.

Vodní přípojka

Přípojka na přívod vody

⚠ **VAROVÁNÍ**
Zpětný tok znečištěné vody do vodovodního řadu
Zdravotní riziko
Dodržujte předpisy stanovené místní vodárnou. Podle platných předpisů se přístroj nesmí nikdy provozovat bez systémového odpojovače na vodovodním řadu. Použijte systémový odpojovač firmy KÄRCHER nebo alternativní systémový odpojovač podle normy EN 12729, typ BA. Voda, která proteče systémovým odpojovačem, se již nepovažuje za pitnou. Systémový odpojovač připojte vždy na vodovodní

přípojku, nikdy jej nepřipojujte přímo na vodní přípojku přístroje.

1. Zkontrolujte přívodní tlak, vstupní teplotu a vstupní množství vodovodní přípojky (viz kapitola Technické údaje).
2. Spojte systémový odpojovač a vodní přípojku přístroje s hadicí pro přívod vody (požadavky na hadici pro přívod vody viz kapitola Technické údaje).
3. Otevřete přívod vody.

Nasávání vody z nádrže

1. Našroubujte sací hadici s filtrem na vodní přípojku (objednací číslo viz kapitola Technické údaje).
2. Odvzdušněte přístroj (viz kapitola Odvzdušnění přístroje).

Odvzdušnění přístroje

1. Odšroubujte vysokotlakou trysku z pracovního nástavce.
2. Nechte přístroj běžet, dokud nevystupuje voda bez bublinek.
3. V případě problémů s odvzdušněním nechte přístroj běžet 10 sekund a potom ho vypněte. Postup několikrát opakujte.
4. Vypněte přístroj.
5. Vysokotlakou trysku našroubujte na pracovní nástavec.

Obsluha

⚠ **NEBEZPEČÍ**

Vysokotlaký vodní paprsek

Nebezpečí úrazu

Nikdy nefixujte spouštěcí a bezpečnostní páčku ve stisknuté poloze.

Nikdy nepoužívejte vysokotlakou pistoli, pokud je bezpečnostní páčka poškozená.

Před zahájením jakýchkoliv prací na přístroji přesuňte pojistnou západku vysokotlaké pistole dopředu.

Držte vysokotlakou pistoli a pracovní nástavec oběma rukama.

⚠ **VAROVÁNÍ**

Vadný přístroj a příslušenství, vadné přívody a přípojky

Nebezpečí úrazu

Přístroj se smí provozovat pouze v bezvadném stavu.

Otevírání / zavírání vysokotlaké pistole

1. Stlačte bezpečností páčku a spouštěcí páčku. Vysokotlaká pistole se otevře.
2. Uvolněte bezpečností páčku a spouštěcí páčku. Vysokotlaká pistole se zavře.

Provoz s vysokým tlakem

Přístroj lze provozovat jako stojící nebo ležící.

Upozornění

Přístroj je vybaven tlakovým spínačem. Motor se rozběhne jen tehdy, když je otevřená vysokotlaká pistole.

1. U přístrojů s hadicovým bubnem: Vysokotlakou hadici odviňte úplně z hadicového bubnu.
2. Hlavní spínač přepněte do polohy „I/ON“.
3. Přesuňte pojistnou západku vysokotlaké pistole dozadu.
   Vysokotlaká pistole je odjištěná.
4. Otevřete vysokotlakou pistoli.

Volba typu paprsku

1. Zavřete vysokotlakou pistoli.
2. Otáčejte pouzdrem trysky, dokud požadovaný symbol nesouhlasí se značkou.

	Vysokotlaký kruhový paprsek (0°) pro velmi odolná znečištění
	Nízkotlaký plochý paprsek (CHEM) pro provoz s čisticím prostředkem nebo čištění při malém tlaku
	Vysokotlaký plochý paprsek (25°) pro velkoplošná znečištění

Provoz s čisticími prostředky

⚠ **NEBEZPEČÍ**

Vysoký tlak přetrvávající v přístroji

Nebezpečí úrazu

Před výměnou trysky přístroj vypněte.

Ovládejte vysokotlakou pistoli, až se uvolní tlak.

⚠ **VAROVÁNÍ**

Nesprávná manipulace s čisticími prostředky

Zdravotní riziko

Dodržujte bezpečnostní pokyny uvedené na čisticím prostředku.

POZOR

Nevhodné čisticí prostředky

Poškození přístroje nebo čištěných předmětů

Používejte pouze čisticí prostředky schválené firmou KÄRCHER.

Řiďte se doporučeními k dávkování a pokyny přiloženými k čisticímu prostředku.

V zájmu ochrany životního prostředí používejte čisticí prostředky šetrně.

Upozornění

Čisticí prostředky KÄRCHER zaručují bezporuchovou práci. Využijte našeho poradenství nebo si vyžádejte náš katalog či naše informační letáky k čisticím prostředkům.

1. Vytáhněte sací hadici čisticího prostředku.
2. Na filtru čisticího prostředku nastavte nasávané množství roztoku s čisticím prostředkem.
3. Zavěste sací hadici čisticího prostředku do nádoby s čisticím prostředkem.
4. Trysku nastavte do polohy „CHEM“.
5. Uveďte vysokotlaký čistič do provozu.

Doporučená metoda čištění

1. Nastříkejte úsporným způsobem čisticí prostředek na suchý povrch a nechte působit (nikoliv zaschnout).
2. Uvolněnou nečistotu opláchněte vysokotlakým paprskem.

Po provozu s čisticím prostředkem

1. Nastavte nasávané množství na filtru čisticího prostředku na maximální množství.
2. Filtr ponořte do čisté vody.
3. Spusťte přístroj a nechte jej minutu propláchnout.

Přerušení provozu

1. Zavřete vysokotlakou pistoli.
   Přístroj se vypne.
2. Posuňte pojistnou západku dopředu.
   Vysokotlaká pistole je zajištěná.

Pokračování provozu

1. Posuňte pojistnou západku dozadu. Vysokotlaká pistole je odjištěná.
2. Otevřete vysokotlakou pistoli. Přístroj se zapne.

Ukončení provozu

1. Zavřete přívod vody.
2. Otevřete vysokotlakou pistoli.
3. Hlavní spínač nastavte do polohy „I/ON“ a nechte přístroj běžet 5–10 sekund.
4. Zavřete vysokotlakou pistoli.
5. Hlavní spínač přepněte do polohy „0/OFF“.
6. Síťovou zástrčku vytahujte ze zásuvky pouze suchýma rukama.
7. Odpojte přívod vody.
8. Otevřete vysokotlakou pistoli, až se uvolní tlak.
9. Posuňte pojistnou západku dopředu. Vysokotlaká pistole je zajištěná.

Přeprava

⚠ **UPOZORNĚNÍ**

Nedodržení hmotnosti

Nebezpečí úrazu a poškození

Při přepravě a skladování zohledněte hmotnost přístroje.

POZOR

Nesprávná přeprava

Nebezpečí poškození

Chraňte spouštěcí páčku vysokotlaké pistole před poškozením.

- Přeprava přístroje ve vozidlech: Přístroj zajistěte podle příslušných platných směrnic proti sklouznutí a převrácení.
- Přeprava přístroje na delší vzdálenosti: Přístroj tahejte za sebou za posuvné madlo.
- Přeprava přístroje po schodech: Vytahujte přístroj nahoru po jednotlivých schodech. Kluzné patky chrání skříň před poškozením.
- Přenášení přístroje: Přístroj přenášejte za držadla.

Přepravní držák pro plošný čistič

1. Připojovací hrdlo plošného čističe zasuňte do přepravního držáku na vysokotlakém čističi.
2. Převlečnou matici zašroubujte cca o 1 otáčku.

Přeprava jeřábem

⚠ **NEBEZPEČÍ**

Nesprávná přeprava jeřábem

Nebezpečí zranění padajícím přístrojem nebo padajícími předměty

Dodržujte místní bezpečnostní pokyny a předpisy pro prevenci úrazů.

Přístroj smí jeřábem přepravovat pouze osoby vyškolené v ovládání jeřábu.

Před každou přepravou jeřábem zkontrolujte, zda není zvedací prostředek poškozený.

Před každou přepravou jeřábem zkontrolujte, zda není držadlo poškozené.

Přístroj zvedejte pouze za držadlo.

Nepoužívejte vázací řetězy.

Zvedací zařízení zajistěte proti neúmyslnému vyvěšení břemene.

Před přepravou jeřábem odmontujte pracovní nástavec s vysokotlakou pistolí, trysky, plošný čistič a ostatní neupevněné předměty.

Během zvedání nepřepravujte na přístroji žádné předměty.

Nevstupujte pod břemeno.

Dbejte na to, aby se v nebezpečné oblasti jeřábu nezdržovaly žádné osoby.

Nikdy přístroj zavěšený na jeřábu nenechávejte bez dozoru.

1. Upevněte zvedací zařízení k držadlu přístroje.

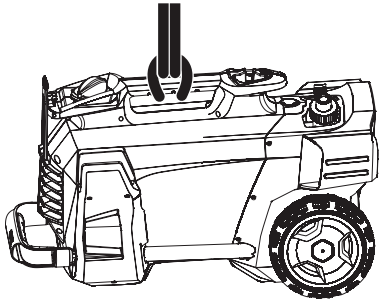

Skladování

⚠ **UPOZORNĚNÍ**

Nedodržení hmotnosti

Nebezpečí úrazu a poškození

Při přepravě a skladování zohledněte hmotnost přístroje.

Přístroj skladujte pouze ve vnitřních prostorech.

Uložení přístroje

1. Pracovní nástavec s vysokotlakou pistolí postavte do držáku trysky a nechte zaskočit do držáku pracovního nástavce.
2. Naviňte síťový kabel a zavěste na držák kabelu.
3. Zástrčku upevněte namontovanou příchytkou.

U přístrojů s hadicovým bubnem:

4. Naviňte vysokotlakou hadici na hadicový buben a překlopte rukojeť kliky.

U přístrojů bez hadicového bubnu:

5. Uložení vysokotlaké hadice:
   a Naviňte vysokotlakou hadici.
   b Zavěste vysokotlakou hadici v odkládacím místě pro hadici.
   c Vysokotlakou hadici zajistěte gumovým páskem.
6. Stiskněte odjištění posuvného madla a madlo zasuňte.

Ochrana před mrazem

POZOR

Mráz

Zničení zařízení zmrzlou vodou

Z přístroje zcela vypusťte vodu.

Přístroj ukládejte pouze na místě chráněném před mrazem.

Pokud není možné skladování na místě, kde nemrzne:

1. Vypusťte vodu.
2. Načerpejte do přístroje běžný mrazuvzdorný prostředek.

Upozornění

Používejte běžný mrazuvzdorný prostředek pro motorová vozidla na bázi glykolu. Dodržujte předpisy výrobce k zacházení s mrazuvzdorným prostředkem.

3. Nechte přístroj běžet maximální 1 minutu, až se vyprázdní čerpadlo a vedení.

Péče a údržba

⚠ **NEBEZPEČÍ**

Neúmyslné spuštění přístroje

Nebezpečí úrazu, zasažení elektrickým proudem

Před zahájením jakýchkoliv prací přístroj vypněte a vytáhněte síťovou zástrčku.

Upozornění

Starý olej se smí likvidovat pouze ve speciálních sběrných dvorech. Nahromaděný starý olej tam odevzdejte. Znečištění životního prostředí starým olejem je trestné.

Bezpečnostní prohlídka / Smlouva o údržbě

Se svým prodejcem si můžete dohodnout pravidelnou bezpečnostní prohlídku nebo uzavřít smlouvu o údržbě. Nechte si prosím poradit.

Intervaly údržby

Před každým zahájením provozu

- Zkontrolujte připojovací kabel, zda není poškozený. Poškozený kabel nechte neprodleně vyměnit autorizovaným zákaznickým servisem nebo kvalifikovaným elektrikářem.
- Zkontrolujte vysokotlakou hadici, zda není poškozená. Poškozenou vysokotlakou hadici okamžitě vyměňte.
- Zkontrolujte těsnost přístroje. Přípustné jsou 3 kapky vody za minutu. Při větší netěsnosti vyhledejte zákaznický servis.

Každý týden

- Vyčistěte sítko ve vodní přípojce (viz kapitola Čištění sítka ve vodní přípojce).
- Vyčistěte filtr u sací hadice čisticího prostředku.

Každých 500 hodin provozu, minimálně jednou za rok

- Nechte provést údržbu přístroje zákaznickým servisem.

Údržbářské práce

Čištění sítka ve vodní přípojce

1. Odšroubujte převlečnou matici.
2. Sejměte hadicovou koncovku.
3. Vyjměte sítko.
4. Sítko zvnějšku očistěte a opláchněte.
5. Vložte sítko.

Upozornění

Šestihran hadicové koncovky vyrovnejte na přípojku na přístroji.

6. Namontujte hadicovou koncovku a utáhněte pomocí převlečné matice.

Pomoc při poruchách

⚠ **NEBEZPEČÍ**

Neúmyslný rozběh přístroje, dotyk dílů pod napětím

Nebezpečí úrazu, zasažení elektrickým proudem

Před pracemi na přístroji přístroj vypněte.

Vytáhněte síťovou zástrčku.

Všechny kontroly a práce na elektrických dílech smí provádět pouze odborný personál.

V případě poruch, které nejsou v této kapitole uvedeny, vyhledejte autorizovaný zákaznický servis.

Přístroj nelze spustit

1. Zkontrolujte síťový kabel, zda není poškozený.
2. Zkontrolujte síťové napětí.
3. Jestliže je přístroj přehřátý:
   a Hlavní spínač přepněte do polohy „0/OFF“.
   b Nechte přístroj minimálně 15 minut vychladnout.
   c Hlavní spínač přepněte do polohy „I/ON“.
4. Při elektrické závadě vyhledejte zákaznický servis.

Nedochází k natlakování přístroje

1. Nastavte trysku na vysoký tlak.
2. Odvzdušněte přístroj (viz kapitola Odvzdušnění přístroje).
3. Vyčistěte sítko ve vodní přípojce (viz kapitola Čištění sítka ve vodní přípojce).
4. Zkontrolujte množství přiváděné vody (potřebné množství viz kapitola Technické údaje).
5. Vyčistěte, příp. vyměňte trysku.
6. V případě potřeby vyhledejte zákaznický servis.

Čerpadlo je netěsné.

Přípustné jsou max. 3 kapky vody za minutu.

- Při větší netěsnosti nechte provést kontrolu přístroje zákaznickým servisem.

Čerpadlo klepe

1. Zkontrolujte těsnost přívodu vody.
2. Zkontrolujte těsnost sacího vedení čisticího prostředku.
3. Nastavte nasávané množství na filtru čisticího prostředku na minimální množství.
4. Odvzdušněte přístroj (viz kapitola Odvzdušnění přístroje).
5. V případě potřeby vyhledejte zákaznický servis.

Přimísení čisticího prostředku je příliš malé

1. Nastavte trysku na „CHEM“.
2. Na filtru čisticího prostředku zvyšte nasávané množství.
3. Zkontrolujte / vyčistěte sací hadici pro čisticí prostředek s filtrem.
4. V případě potřeby vyhledejte zákaznický servis.

Záruka

V každé zemi platí záruční podmínky vydané naší příslušnou odbytovou společností. Případné závady Vašeho přístroje odstraníme během záruční lhůty bezplatně, pokud jsou zaviněny vadou materiálu nebo výrobní vadou. V záručním případě se prosím obraťte s dokladem o koupi na Vašeho prodejce nebo na nejbližší autorizované servisní středisko.
(Adresa viz zadní stranu)

Technické údaje

		HD 5/11 C	HD 5/12 C HD 5/ 12 CX	HD 5/12 C HD 5/ 12 CX	HD 5/12 C HD 5/ 12 CX	HD 5/12 C HD 5/ 12 CX	HD 5/12 C	HD 5/12 C
Varianta pro jednotlivé země								
Země		AU	EU	GB	CH	AU	KAP	SA
Elektrické připojení								
Napětí	V	240	230	230-240	230	240	220	220
Fáze	~	1	1	1	1	1	1	1
Kmitočet	Hz	50	50	50	50	50	60	60
Příkon	kW	2,1	2,5	2,5	2,2	2,2	2,4	2,4
Krytí		IPX5	IPX5	IPX5	IPX5	IPX5	IPX5	IPX5
Síťové jištění (se zpožděnou reakcí)	A	10	16	13	10	10	15	13
Prodlužovací kabel 30 m	mm^2	2,5	2,5	2,5	2,5	2,5	2,5	2,5
Vodní přípojka								
Přívodní tlak (max.)	MPa	1	1	1	1	1	1	1
Vstupní teplota (max.)	°C	60	60	60	60	60	60	60
Vstupní množství (min.)	l/min	12	12	12	12	12	12	12
Sací výška (max.)	m	0,5	0,5	0,5	0,5	0,5	0,5	0,5
Minimální délka hadice pro přívod vody	m	7,5	7,5	7,5	7,5	7,5	7,5	7,5
Minimální průměr hadice pro přívod vody	in	1/2	1/2	1/2	1/2	1/2	1/2	1/2
Objednací číslo sací hadice s filtrem		2.643-100.0	2.643-100.0	2.643-100.0	2.643-100.0	2.643-100.0	2.643-100.0	2.643-100.0
Výkonnostní údaje přístroje								
Velikost standardní trysky		038	035	035	038	038	036	036
Provozní tlak	MPa	11	12	12	11,5	11,5	12	12
Provozní přetlak (max.)	MPa	17,1	17,5	17,5	17,1	17,1	18	18
Čerpané množství, voda	l/min	8,3	8,3	8,3	8,3	8,3	8,3	8,3
Čerpané množství, čisticí prostředek	l/h	0-25	0-25	0-25	0-25	0-25	0-25	0-25
Reaktivní síla vysokotlaké pistole	N	21,3	21,3	21,3	21,3	21,3	21,3	21,3
Rozměry a hmotnosti								
Typická provozní hmotnost (CX)	kg	24,2 (-)	23,7 (26)	23,7 (26)	23,7 (26)	24,2 (26,4)	25,2 (-)	25,2 (-)
Délka	mm	380	380	380	380	380	380	380
Šířka (CX)	mm	360 (-)	360 (370)	360 (370)	360 (370)	360 (370)	360 (-)	360 (-)
Výška	mm	930	930	930	930	930	930	930
Zjištěné hodnoty podle EN 60335-2-79								
Hodnota vibrací rukou/paží	m/s^2	3,6	3,6	3,6	3,6	3,6	4,2	4,2
Nejistota K	m/s^2	0,9	0,9	0,9	0,9	0,9	0,9	0,9
Hladina akustického tlaku L_{pA} (CX)	dB(A)	72 (-)	72 (75)	72 (75)	72 (75)	72 (75)	74 (-)	74 (-)
Nejistota K_{pA}	dB(A)	3	3	3	3	3	3	3
Hladina akustického výkonu L_{WA} + Nejistota K_{WA} (CX)	dB(A)	88 (-)	88 (92)	88 (92)	88 (92)	88 (92)	90 (-)	90 (-)

		HD 5/13 C HD 5/ 13 CX	HD 5/15 C HD 5/ 15 CX	HD 5/17 C HD 5/ 17 CX	HD 5/17 C HD 5/ 17 CX	HD 6/13 C HD 6/ 13 CX	HD 6/13 C	HD 6/13 C HD 6/ 13 CX
Varianta pro jednotlivé země								
Země		EU	EU	EU	KAP	EU	AR	GB
Elektrické připojení								
Napětí	V	230	230	230	220	230	220	230-240
Fáze	~	1	1	1	1	1	1	1
Kmitočet	Hz	50	50	50	60	50	50	50

		HD 5/13 C HD 5/ 13 CX	HD 5/15 C HD 5/ 15 CX	HD 5/17 C HD 5/ 17 CX	HD 5/17 C HD 5/ 17 CX	HD 6/13 C HD 6/ 13 CX	HD 6/13 C	HD 6/13 C HD 6/ 13 CX
Příkon	kW	2,6	2,8	3,0	3,0	2,9	2,9	2,9
Krytí		IPX5	IPX5	IPX5	IPX5	IPX5	IPX5	IPX5
Síťové jištění (se zpožděnou reakcí)	A	16	16	16	15	16	16	13
Prodlužovací kabel 30 m	mm^2	2,5	2,5	2,5	2,5	2,5	2,5	2,5
Vodní přípojka								
Přívodní tlak (max.)	MPa	1	1	1	1	1	1	1
Vstupní teplota (max.)	°C	60	60	60	60	60	60	60
Vstupní množství (min.)	l/min	12	12	12	12	13	13	13
Sací výška (max.)	m	0,5	0,5	0,5	0,5	0,5	0,5	0,5
Minimální délka hadice pro přívod vody	m	7,5	7,5	7,5	7,5	7,5	7,5	7,5
Minimální průměr hadice pro přívod vody	in	1/2	1/2	1/2	1/2	1/2	1/2	1/2
Objednací číslo sací hadice s filtrem		2.643-100.0	2.643-100.0	2.643-100.0	2.643-100.0	2.643-100.0	2.643-100.0	2.643-100.0
Výkonnostní údaje přístroje								
Velikost standardní trysky		034	032	027	030	038	038	038
Provozní tlak	MPa	13	15	17	16,5	13	13	13
Provozní přetlak (max.)	MPa	17,5	20	20	20	19	19	19
Čerpané množství, voda	l/min	8,3	8,3	8,1	8,0	9,8	9,8	9,8
Čerpané množství, čisticí prostředek	l/h	0-25	0-25	0-25	0-25	0-25	0-25	0-25
Reaktivní síla vysokotlaké pistole	N	22,2	23,8	25,4	25,4	26,6	26,6	26,6
Rozměry a hmotnosti								
Typická provozní hmotnost (CX)	kg	23,7 (26)	25,2 (27,5)	25,2 (27,5)	25,2 (27,5)	25,2 (27,5)	25,2 (-)	25,2 (27,5)
Délka	mm	380	380	380	380	380	380	380
Šířka (CX)	mm	360 (370)	360 (370)	360 (370)	360 (370)	360 (370)	360 (-)	360 (370)
Výška	mm	930	930	930	930	930	930	930
Zjištěné hodnoty podle EN 60335-2-79								
Hodnota vibrací rukou/paží	m/s^2	3,6	2,4	2,4	2,4	4,1	4,1	4,1
Nejistota K	m/s^2	0,9	0,7	0,7	0,7	0,9	0,9	0,9
Hladina akustického tlaku L_{pA} (CX)	dB(A)	72 (75)	72 (74)	72 (75)	75 (75)	72 (75)	72 (-)	72 (75)
Nejistota K_{pA}	dB(A)	3	3	3	3	3	3	3
Hladina akustického výkonu L_{WA} + Nejistota K_{WA} (CX)	dB(A)	88 (92)	88 (90)	88 (92)	91 (91)	88 (92)	88 (-)	88 (92)

		HD 6/13 C	HD 6/13 C
Varianta pro jednotlivé země			
Země		KAP	SA
Elektrické připojení			
Napětí	V	220	220
Fáze	~	1	1
Kmitočet	Hz	60	60
Příkon	kW	2,9	2,8
Krytí		IPX5	IPX5
Síťové jištění (se zpožděnou reakcí)	A	15	13
Prodlužovací kabel 30 m	mm^2	2,5	2,5
Vodní přípojka			
Přívodní tlak (max.)	MPa	1	1
Vstupní teplota (max.)	°C	60	60
Vstupní množství (min.)	l/min	13	13

		HD 6/13 C	HD 6/13 C
Sací výška (max.)	m	0,5	0,5
Minimální délka hadice pro přívod vody	m	7,5	7,5
Minimální průměr hadice pro přívod vody	in	1/2	1/2
Objednací číslo sací hadice s filtrem		2.643-100.0	2.643-100.0
Výkonnostní údaje přístroje			
Velikost standardní trysky		042	043
Provozní tlak	MPa	13	12,5
Provozní přetlak (max.)	MPa	18	18
Čerpané množství, voda	l/min	10,0	10,0
Čerpané množství, čisticí prostředek	l/h	0-25	0-25
Reaktivní síla vysokotlaké pistole	N	26,6	26,6
Rozměry a hmotnosti			
Typická provozní hmotnost (CX)	kg	25,2 (-)	25,2 (-)
Délka	mm	380	380
Šířka (CX)	mm	360 (-)	360 (-)
Výška	mm	930	930
Zjištěné hodnoty podle EN 60335-2-79			
Hodnota vibrací rukou/paží	m/s^2	3,7	3,7
Nejistota K	m/s^2	0,9	0,9
Hladina akustického tlaku L_{pA} (CX)	dB(A)	73 (-)	73 (-)
Nejistota K_{pA}	dB(A)	3	3
Hladina akustického výkonu L_{WA} + Nejistota K_{WA} (CX)	dB(A)	89 (-)	89 (-)

Technické změny vyhrazeny.

EU prohlášení o shodě

Prohlašujeme tímto, že níže uvedený stroj na základě svého provedení a druhu konstrukce, jakož i v provedení námi uváděném na trh, vyhovuje příslušným základním bezpečnostním a zdravotním požadavkům podle směrnic EU. V případě provedení námi neschválené změny stroje ztrácí toto prohlášení svoji platnost.
Výrobek: Vysokotlaký čistič
Typ: 1.520-xxx

Příslušné směrnice EU
2006/42/ES (+2009/127/ES)
2014/30/EU
2000/14/ES

Aplikované harmonizované normy
EN 60335-1
EN 60335-2-79
EN 55014-1: 2006+A1: 2009+A2: 2011
EN 55014-2: 2015
EN 62233: 2008
EN 61000-3-2: 2014
EN 61000-3-3: 2008
HD 5/12 C, HD 5/12 CX, HD 5/13 C, HD 5/13 CX
EN 61000-3-11: 2000
HD 5/15 C, HD 5/15 CX, HD 5/17 C, HD 5/17 CX, HD 6/13 C, HD 6/13 CX

Použitý postup k posouzení shody
2000/14/ES: Příloha V

Hladina akustického výkonu dB(A)
HD 5/12 C, HD 5/13 C, HD 5/15 C, HD 5/17 C, HD 6/13 C
Naměřeno: 86
Zaručeno: 88
HD 5/12 CX, HD 5/13 CX, HD 5/17 CX, HD 6/13 CX
Naměřeno: 89
Zaručeno: 92
HD 5/15 CX
Naměřeno: 87
Zaručeno: 90
Níže podepsaní jednají z pověření a se zplnomocněním představenstva společnosti.

H. Jenner
Chairman of the Board of Management

S. Reiser
Director Regulatory Affairs & Certification

Zmocněnec pro dokumentaci: S. Reiser
Alfred Kärcher SE & Co. KG
Alfred-Kärcher-Str. 28 - 40
71364 Winnenden (Německo)
Tel.: +49 7195 14-0
Fax: +49 7195 14-2212
Winnenden, 2019/05/01

Kazalo

Splošna navodila 133
Namenska uporaba 133
Varovanje okolja 133
Pribor in nadomestni deli 133
Obseg dobave 133
Varnostna navodila 133
Opis naprave 134
Montaža 134
Električni priključek 134
Priključek za vodo 134
Upravljanje 135
Transport 136
Skladiščenje 136
Nega in vzdrževanje 136
Pomoč pri motnjah 137
Garancija 137
Tehnični podatki 137
Izjava EU o skladnosti 140

Splošna navodila



Pred prvo uporabo naprave preberite ta originalna navodila za uporabo in priložena varnostna navodila ter jih upoštevajte.
Obe knjižici shranite za poznejšo uporabo ali za naslednjega uporabnika.

Namenska uporaba

Ta visokotlačni čistilnik uporabljajte izključno za naslednja dela:

- čiščenje z nizkotlačnim curkom in čistilom (npr. za stroje, vozila, zgradbe, orodje)
- čiščenje z visokotlačnim curkom brez čistila (npr. za fasade, terase, vrtne naprave)

Za trdovratno onesnaženje priporočamo šobo rotorja kot poseben pribor.
Pri različici “Plus” je šoba rotorja vsebovana v obsegu dobave.

Mejne vrednosti za oskrbo z vodo

POZOR
Onesnažena voda
Predčasna obraba ali usedline v napravi
Napravo oskrbujte samo s čisto vodo ali reciklirano vodo, ki ne prekoračuje mejnih vrednosti.
Glede oskrbe z vodo veljajo naslednje mejne vrednosti:

- pH-vrednost: 6,5–9,5
- Električna prevodnost: prevodnost sveže vode + 1200 µS/cm, maksimalna prevodnost 2000 µS/cm
- Snovi, ki se izločajo (preskusna prostornina 1 l, čas izločanja 30 minut): < 0,5 mg/l
- Snovi, ki jih je mogoče izločiti s filtri: < 50 mg/l, brez abrazivnih snovi
- Ogljikovodiki: < 20 mg/l
- Klorid: < 300 mg/l
- Sulfat: < 240 mg/l
- Kalcij: < 200 mg/l
- Skupna trdota: < 28 °dH, < 50° TH, < 500 ppm (mg $CaCO_3$/l)
- Železo: < 0,5 mg/l
- Mangan: < 0,05 mg/l
- Baker: < 2 mg/l
- Aktivni klor: < 0,3 mg/l
- Brez neprijetnih vonjav

Varovanje okolja



Materiali embalaže se lahko reciklirajo. Embalažo odstranite na okolju varen način.



Električne in elektronske naprave vsebujejo dragocene materiale z možnostjo recikliranja, pogosto pa tudi sestavne dele, kot so baterije, akumulatorske baterije ali olja, ki lahko pri napačni uporabi ali napačnem odstranjevanju škodujejo zdravju ljudi in okolju. Navedeni sestavni deli so kljub temu potrebni za pravilno delovanje naprave. Naprave, označene s tem simbolom, ne smete odvreči med gospodinjske odpadke.

Napotki o sestavinah (REACH)
Aktualne informacije najdete na spletnem naslovu: *www.kaercher.com/REACH*

Pribor in nadomestni deli

Uporabljajte samo originalni pribor in originalne nadomestne dele, ki zagotavljajo varno in nemoteno delovanje naprave.
Informacije o priboru in nadomestnih delih najdete na spletnem naslovu *www.kaercher.com*.

Obseg dobave

Ko vzamete napravo iz embalaže, preverite, ali je vsebina popolna. Če manjka pribor ali če so med transportom nastale poškodbe, obvestite prodajalca.

Varnostna navodila

- Pred prvim zagonom naprave preberite varnostna navodila 5.951-949.0.
- Upoštevajte nacionalne predpise za naprave za brizganje tekočin.
- Upoštevajte nacionalne predpise za preprečevanje nesreč. Naprave za brizganje tekočin redno preverjajte. Rezultate preverjanj pisno dokumentirajte.
- Naprave in pribora ne spreminjajte.

Simboli na napravi



Naprave ni dovoljeno priključiti neposredno na javno omrežje s pitno vodo.



Visokotlačnega curka ne usmerjajte proti osebam, živalim, aktivni električni opremi ali napravi sami. Zaščitite napravo pred zmrzaljo.

Varnostne naprave

⚠ **PREVIDNOST**
Manjkajoče ali poškodovane varnostne naprave
Varnostna navodila so namenjena vaši varnosti.
Varnostnih navodil nikoli ne spreminjajte in jih vedno upoštevajte.
Varnostne naprave so tovarniško nastavljene in zaplombirane. Nastavitve sme opraviti samo servisna služba.

Tlačno stikalo

Tlačno stikalo izklopi visokotlačno črpalko, ko spustite sprožilno ročico na visokotlačni pištoli, in visokotlačni curek se ustavi.
Ko sprožilno ročico pritisnete, se črpalka spet vklopi.

Opis naprave

Pregled naprave

Glejte stran s slikami.

(1) Kolesni pokrov
(2) Držalo šobe
(3) Drsna tirnica
(4) Tipska ploščica
(5) Odlagališče za trojno šobo
(6) Transportni nosilec za čistilnik površin
(7) Tipka za odpahnitev potisnega stremena
(8) Potisno streme, spodaj (potisnjeno navznoter)
(9) Potisno streme, zgoraj (izvlečeno)
(10) Visokotlačna šoba
(11) Oznaka visokotlačne šobe
(12) Brizgalna cev EASY!Lock
(13) Visokotlačna pištola EASY!Force
(14) Varnostna zaskočka
(15) Sprožilna ročica
(16) Varovalna ročica
(17) Visokotlačna gibka cev EASY!Lock
(18) Odlagalno mesto za cev
(19) Držalo za kabel
(20) Nosilec brizgalne cevi brez zapore
(21) Gumijast trak (ne pri napravah z bobnom za cev)
(22) Odlagališče za šobo rotorja (šoba rotorja je v obsegu dobave samo pri različici “Plus”)
(23) Nosilec brizgalne cevi z zaporo za transport
(24) Stikalo naprave
(25) Ročaj
(26) Visokotlačni priključek EASY!Lock
(27) Ročaj
(28) Priključek za vodo
(29) Sesalna gibka cev za čistilo s filtrom in pripravo za doziranje čistila
(30) Sito
(31) Nastavek za gibko cev
(32) Prekrivna matica
(33) Ročica
(34) Boben za cev

Barvna oznaka

- Upravljalni elementi za postopek čiščenja so rumeni.
- Upravljalni elementi za vzdrževanje in servis so svetlo sivi.

Montaža

Pritrditev kolesnih pokrovov

- Pritrdite kolesna pokrova.

Montaža pribora

Napotek

Sistem EASY!Lock s hitrim navojem omogoča hitro in zanesljivo priključitev sestavnih delov s samo enim obratom.

1. Visokotlačno šobo namestite na brizgalno cev tako, da je oznaka zgoraj.
2. Pritegnite visokotlačno šobo z roko (Easy!Lock).
3. Povežite brizgalno cev z visokotlačno pištolo in jo pritegnite z roko (EASY!Lock).

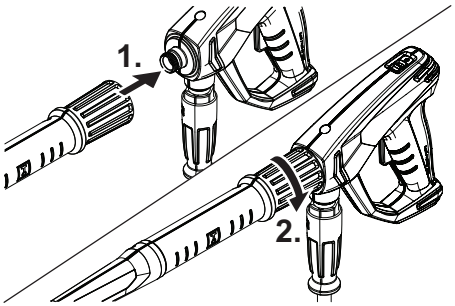

4. Sprostite zapiralo potisnega stremena.
5. Izvlecite potisno streme do končnega položaja.

Pri napravah brez bobna za cev:

6. Spojite visokotlačno gibko cev z visokotlačno pištolo in visokotlačnim priključkom naprave ter jo pritegnite z roko (EASY!Lock).

Pri napravah z bobnom za cev:

7. Visokotlačno gibko cev raztegnjeno položite na tla.
8. Vstavite ročico v gred bobna za cev tako, da se zaskoči.
9. Obračajte ročico smeri urinih kazalcev in pri tem navijajte visokotlačno gibko cev v urejenih plasteh na boben za cev.
10. Povežite visokotlačno gibko cev z visokotlačno pištolo in jo pritegnite z roko (EASY!Lock).

Električni priključek

⚠ **NEVARNOST**

Manjkajoča ločitev od omrežja

Nevarnost telesnih poškodb zaradi električnega udara
Napravo z vtičem priključite na električno omrežje. Priključitev na električno omrežje, ki je ni mogoče prekiniti, je prepovedana. Vtič je namenjen za ločitev od omrežja.

1. Odvijte napajalni kabel in ga položite na tla.
2. Priključite električni vtič v vtičnico.

Priključek za vodo

Priključek na vodovod

⚠ **OPOZORILO**

Povratni tek onesnažene vode v omrežje pitne vode

Nevarnost za zdravje
Upoštevajte predpise podjetja za oskrbo z vodo.
V skladu z veljavnimi predpisi naprava nikoli ne sme obratovati brez sistemskega ločilnika od omrežja pitne vode. Uporabljajte sistemski ločilnik KÄRCHER ali kak drug sistemski ločilnik v skladu z EN 12729 tip BA. Za vodo, ki je prešla skozi sistemski ločilnik, se smatra, da je nepitna. Sistemski ločilnik vedno priključite na sistem

za oskrbo z vodo, nikoli direktno na priključek za vodo na napravi.

1. Preverite sistem za oskrbo z vodo glede tlaka na dotoku, temperature na dotoku in količine dotoka (glejte poglavje Tehnični podatki).
2. Sistemski ločilnik in priključek za vodo na napravi povežite s cevjo za dovajanje vode (o zahtevah glede cevi za dovajanje vode glejte poglavje Tehnični podatki).
3. Odprite dotok vode.

Vsesavanje vode iz posode

1. Privijte sesalno gibko cev s filtrom na priključek za vodo (o številki za naročilo glejte poglavje Tehnični podatki).
2. Opravite odzračevanje naprave (glejte poglavje Odzračevanje naprave).

Odzračevanje naprave

1. Odvijte visokotlačno šobo z brizgalne cevi.
2. Pustite teči napravo toliko časa, začne izstopati voda brez mehurčkov.
3. Če so pri odzračevanju problemi, pustite napravo teči 10 sekund, nato jo izklopite. Večkrat ponovite postopek.
4. Izklopite napravo.
5. Privijte visokotlačno šobo na brizgalno cev.

Upravljanje

⚠ **NEVARNOST**

Visokotlačni vodni curek

Nevarnost telesnih poškodb

Nikoli ne fiksirajte sprožilne ročice in varovalne ročice v aktiviranem položaju.

Ne uporabljajte visokotlačne pištole, če je varovalna ročica poškodovana.

Pri vseh delih na napravi potisnite varnostno zaskočko na visokotlačni pištoli naprej.

Visokotlačno pištolo in brizgalno cev držite z obema rokama.

⚠ **OPOZORILO**

Pokvarjena naprava in pribor, pokvarjeni dovodi in priključki

Nevarnost telesnih poškodb

Napravo je dovoljeno uporabljati samo, če je v brezhibnem stanju.

Odpiranje / zapiranje visokotlačne pištole

1. Pritisnite varovalno ročico in sprožilno ročico. Visokotlačna pištola se odpre.
2. Spustite varovalno ročico in sprožilno ročico. Visokotlačna pištola se zapre.

Delovanje naprave z visokim tlakom

Napravo lahko uporabljate v pokončnem ali ležečem položaju.

Napotek

Naprava je opremljena s tlačnim stikalom. Motor se zažene samo, ko je visokotlačna pištola odprta.

1. Pri napravah z bobnom za cev: Visokotlačno gibko cev povsem odvijte z bobna za cev.
2. Stikalo naprave preklopite na “I/ON”.
3. Varnostno zaskočko na visokotlačni pištoli potisnite nazaj.
   Visokotlačna pištola ni več zavarovana.
4. Odprite visokotlačno pištolo.

Izbira vrste curka

1. Zaprite visokotlačno pištolo.
2. Obrnite ohišje šobe tako, da se želeni simbol pokrije z oznako.

	Visokotlačni krožeči curek (0°) za posebej trdovratno onesnaženje
	Nizkotlačni ploski curek (CHEM) za obratovaje s čistilom ali čiščenje z nizkim tlakom
	Visokotlačni ploski curek (25°) za onesnaženje na veliki površini

Čiščenje s čistilom

⚠ **NEVARNOST**

Visok tlak, ki ostane v napravi

Nevarnost telesnih poškodb

Pred zamenjavo šobe izključite napravo.

Aktivirajte visokotlačno pištolo tako, da se tlak v napravi sprosti.

⚠ **OPOZORILO**

Napačno ravnanje s čistili

Nevarnost za zdravje

Upoštevajte varnostna navodila na embalaži čistila.

POZOR

Neprimerna čistila

Poškodovanje naprave in objektov, ki jih čistite

Uporabljajte samo čistila, ki jih je odobrilo podjetje KÄRCHER.

Upoštevajte priporočila za doziranje in napotke, ki so priloženi čistilu.

Zaradi varovanja okolja s čistili ravnajte varčno.

Napotek

Čistila podjetja KÄRCHER zagotavljajo nemoteno delo. Posvetujte se z nami ali zahtevajte naš katalog oziroma gradivo z informacijami o čistilih.

1. Izvlecite sesalno gibko cev za čistilo.
2. Nastavite sesalno količino raztopine čistila na filtru za čistilo.
3. Sesalno gibko cev za čistilo obesite v posodo s čistilom.
4. Nastavite šobo v položaj "CHEM".
5. Vključite visokotlačni čistilnik.

Priporočena metoda čiščenja

1. Čistilo varčno popršite po suhi površini in pustite, da učinkuje (naj se ne posuši).
2. Odstranjeno umazanijo sperite z visokotlačnim curkom.

Po obratovanju s čistilom

1. Sesalno količino na filtru za čistilo nastavite na največjo količino.
2. Filter potopite v čisto vodo.
3. Zaženite napravo in jo izpirajte eno minuto.

Prekinitev delovanja

1. Zaprite visokotlačno pištolo. Naprava se izklopi.
2. Potisnite varnostno zaskočko naprej. Visokotlačna pištola je zavarovana.

Nadaljevanje obratovanja

1. Potisnite varnostno zaskočko nazaj. Visokotlačna pištola ni več zavarovana.
2. Odprite visokotlačno pištolo. Naprava se vklopi.

Prenehanje obratovanja

1. Zaprite dotok vode.
2. Odprite visokotlačno pištolo.
3. Stikalo naprave preklopite v položaj “I/ON” in pustite napravo teči 5–10 s.
4. Zaprite visokotlačno pištolo.
5. Stikalo naprave preklopite v položaj “0/OFF”.
6. S suhimi rokami izvlecite električni vtič iz vtičnice.
7. Odstranite dotok vode.
8. Odprite visokotlačno pištolo, da se sprosti tlak v napravi.
9. Potisnite varnostno zaskočko naprej. Visokotlačna pištola je zavarovana.

Transport

⚠ **PREVIDNOST**

Neupoštevanje teže

Nevarnost telesnih poškodb in materialne škode

Pri transportu in skladiščenju upoštevajte težo naprave.

POZOR

Nestrokovni transport

Nevarnost poškodovanja

Sprožilno ročico visokotlačne pištole zaščitite pred poškodbami.

- Transport naprave v vozilih: Zavarujte napravo pred zdrsom in prevrnitvijo v skladu z veljavnimi smernicami.
- Transport naprave na večje razdalje: napravo vlecite nazaj za potisno streme.
- Transport naprave po stopnicah: vlecite napravo po eno stopnico navzgor. Drsni tirnici varujeta ohišje pred poškodovanjem.
- Nošnja naprave: nesite napravo z držo za ročaje.

Transportni nosilec za čistilnik površin

1. Priključni nastavek čistilnika površin nataknite na transportni nosilec na visokotlačnem čistilniku.
2. Privijte prekrivno matico za pribl. 1 vrtljaj.

Transport z žerjavom

⚠ **NEVARNOST**

Nestrokovni transport z žerjavom

Nevarnost telesnih poškodb zaradi padajoče naprave ali padajočih predmetov

Upoštevajte krajevne predpise o preprečevanju nesreč in varnostna navodila.

Napravo smejo z žerjavom transportirati samo osebe, ki so dobro poučene z upravljanjem žerjava.

Pred vsakim transportom z žerjavom preglejte pribor za dviganje glede poškodovanja.

Pred vsakim transportom z žerjavom preglejte ročaj glede poškodovanja.

Napravo dvignite samo za ročaj.

Ne uporabljajte verig za pripenjanje.

Zavarujte pribor za dviganje pred nepredvidenim nihanjem bremena.

Pred transportom z žerjavom odstranite brizgalno cev z visokotlačno pištolo, šobe, čistilnik površin in druge odstranljive predmete.

Med postopkom dviganja ne transportirajte drugih predmetov na napravi.

Ne stojte pod bremenom.

Pazite, da se v območju nevarnosti žerjava nihče ne zadržuje.

Ne pustite, da naprava brez nadzora visi na žerjavu.

1. Pritrdite pribor za dviganje na ročaj naprave.

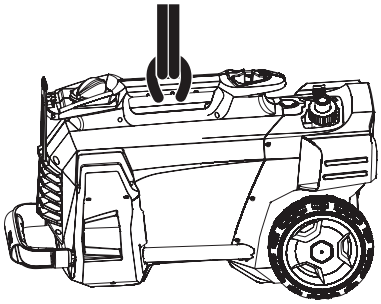

Skladiščenje

⚠ **PREVIDNOST**

Neupoštevanje teže

Nevarnost telesnih poškodb in materialne škode

Pri transportu in skladiščenju upoštevajte težo naprave.

Napravo skladiščite samo v notranjih prostorih.

Shranjevanje naprave

1. Brizgalno cev z visokotlačno pištolo vstavite v držalo šobe in jo vtaknite v nosilec brizgalne cevi.
2. Zvijte električni kabel in ga obesite na držalo za kabel.
3. Pritrdite vtič z montiranim klipom.

Pri napravah z bobnom za cev:

4. Visokotlačno gibko cev navijte na boben za cev in preklopite ročaj na ročici.

Pri napravah brez bobna za cev:

5. Shranite visokotlačno gibko cev:
   a Zvijte visokotlačno gibko cev.
   b Obesite visokotlačno gibko cev na odlagalno mesto za cev.
   c Zavarujte visokotlačno gibko cev z gumijastim trakom.
6. Pritisnite tipko za odpahnitev potisnega stremena in potisnite potisno streme navznoter.

Zaščita pred zamrzovanjem

POZOR

Zamrzovanje

Uničenje naprave zaradi zmrznjene vode

Odstranite vso vodo iz naprave.

Shranite napravo na mestu, kjer ni zmrzali.

Če skladiščenje na mestu brez zmrzali ni mogoče:

1. izpihajte vodo.
2. Skozi napravo prečrpajte običajno sredstvo za zaščito pred zmrzovanjem.

Napotek

Uporabite običajno sredstvo za zaščito pred zmrzovanjem za motorna vozila na osnovi glikola. Upoštevajte predpis proizvajalca za ravnanje s sredstvom za zaščito pred zmrzovanjem.

3. Pustite napravo teči največ 1 minuto, da se črpalka in cevi izpraznijo.

Nega in vzdrževanje

⚠ **NEVARNOST**

Nenameren vklop naprave

Nevarnost telesnih poškodb, nevarnost udara elektrike

Pred vsemi deli na napravi izvlecite električni vtič.

Napotek

Odpadno olje je dovoljeno odstranjevati med odpadke samo na zbirnih mestih. Vse nastalo odpadno olje oddajte na zbirnem mestu. Onesnaženje okolja z odpadnim oljem je kaznivo.

Varnostni pregledi / pogodba o vzdrževanju

Z vašim prodajalcem se lahko dogovorite za redne varnostne preglede ali sklenete pogodbo o vzdrževanju. Pustite si svetovati.

Vzdrževalni intervali

Pred vsakim obratovanjem

- Preglejte električni kabel glede poškodb. Poškodovan kabel morajo takoj zamenjati v servisni službi ali naj ga zamenja strokovnjak elektrikar.
- Preglejte visokotlačno gibko cev glede poškodovanja. Poškodovano visokotlačno gibko cev takoj zamenjajte.
- Preverite tesnost naprave. 3 kaplje vode na minuto so dopustne. V primeru večje netesnosti stopite v stik s servisno službo.

Tedensko

- Očistite sito v priključku za vodo (glejte poglavje Čiščenje sita v priključku za vodo).
- Očistite filter na sesalni gibki cevi za čistilo.

Vsakih 500 obratovalnih ur, najmanj enkrat letno

- Vzdrževanje naprave naj izvaja servisna služba.

Vzdrževalna dela

Čiščenje sita v priključku za vodo

1. Odvijte prekrivno matico.
2. Odstranite nastavek za gibko cev.
3. Odstranite sito.
4. Očistite in izperite zunanjost sita.
5. Vstavite sito.

Napotek

Poravnajte šestkotnik nastavka za gibko cev glede na priključek na napravi.

6. Namestite nastavek za gibko cev in pritegnite prekrivno matico.

Pomoč pri motnjah

⚠ **NEVARNOST**

Nenameren zagon naprave, dotikanje delov pod električno napetostjo

Nevarnost telesnih poškodb, nevarnost udara elektrike
Pred deli na napravi izklopite napravo.
Izvlecite električni vtič.
Preizkuse in dela na električnih komponentah smejo izvajati samo strokovnjaki.

Glede motenj, ki niso navedene v tem poglavju, poiščite pomoč pri servisni službi.

Naprave ni mogoče zagnati

1. Preglejte električni kabel glede poškodb.
2. Preverite napetost omrežja.
3. Če se je naprava pregrela:
   a Stikalo naprave preklopite v položaj “0/OFF”.
   b Pustite, da se naprava hladi najmanj 15 minut.
   c Stikalo naprave preklopite na “I/ON”.
4. V primeru okvare na električnih delih stopite v stik s servisno službo.

Naprava ne vzpostavi tlaka

1. Nastavite šobo na visok tlak.
2. Opravite odzračevanje naprave (glejte poglavje Odzračevanje naprave).
3. Očistite sito v priključku za vodo (glejte poglavje Čiščenje sita v priključku za vodo).
4. Preverite količino dovajanja vode (o potrebni količini glejte poglavje Tehnični podatki).
5. Očistite šobo, po potrebi jo zamenjajte.
6. Če je potrebno, stopite v stik s servisno službo.

Črpalka je netesna.

Do 3 kaplje iztekajoče vode na minuto so dopustne.

- V primeru večje netesnosti naj napravo pregleda servisna služba.

Črpalka udarja

1. Preverite tesnost dovodne cevi za vodo.
2. Preverite tesnost sesalne cevi za čistilo.
3. Sesalno količino na filtru za čistilo nastavite na najmanjšo vrednost.
4. Opravite odzračevanje naprave (glejte poglavje Odzračevanje naprave).
5. Če je potrebno, stopite v stik s servisno službo.

Dodajanje čistila je premajhno

1. Nastavite šobo na "CHEM".
2. Povečajte sesalno količino na filtru za čistilo.
3. Preglejte oz. očistite sesalno gibko cev za čistilo s filtrom.
4. Če je potrebno, stopite v stik s servisno službo.

Garancija

V vsaki državi veljajo garancijski pogoji, ki jih je izdala naša pristojna prodajna družba. V garancijskem roku bodo morebitne motnje v delovanju naprave odpravljene brezplačno, če je njihov vzrok napaka v materialu ali napaka pri proizvodnji. Pri uveljavljenju garancije zagotovite dokazilo o nakupu in stopite v stik s prodajalcem ali z najbližjo servisno službo.
Naslov najdete na hrbtni strani.

Tehnični podatki

		HD 5/11 C	HD 5/12 C HD 5/ 12 CX	HD 5/12 C HD 5/ 12 CX	HD 5/12 C HD 5/ 12 CX	HD 5/12 C HD 5/ 12 CX	HD 5/12 C	HD 5/12 C
Različica za državo								
Država		AU	EU	GB	CH	AU	KAP	SA
Električni priključek								
Napetost	V	240	230	230-240	230	240	220	220
Število faz	~	1	1	1	1	1	1	1
Frekvenca	Hz	50	50	50	50	50	60	60
Priključna moč	kW	2,1	2,5	2,5	2,2	2,2	2,4	2,4
Stopnja zaščite		IPX5	IPX5	IPX5	IPX5	IPX5	IPX5	IPX5
Omrežna varovalka (počasna)	A	10	16	13	10	10	15	13
Kabelski podaljšek 30 m	mm^2	2,5	2,5	2,5	2,5	2,5	2,5	2,5

		HD 5/11 C	HD 5/12 C HD 5/ 12 CX	HD 5/12 C HD 5/ 12 CX	HD 5/12 C HD 5/ 12 CX	HD 5/12 C HD 5/ 12 CX	HD 5/12 C	HD 5/12 C
Priključek za vodo								
Tlak na dotoku (maks.)	MPa	1	1	1	1	1	1	1
Temperatura na dotoku (maks.)	°C	60	60	60	60	60	60	60
Količina dotoka (min.)	l/min	12	12	12	12	12	12	12
Višina sesanja (maks.)	m	0,5	0,5	0,5	0,5	0,5	0,5	0,5
Minimalna dolžina cevi za dovajanje vode	m	7,5	7,5	7,5	7,5	7,5	7,5	7,5
Minimalni premer cevi za dovajanje vode	in	1/2	1/2	1/2	1/2	1/2	1/2	1/2
Sesalna gibka cev s filtrom, številka za naročilo		2.643-100.0	2.643-100.0	2.643-100.0	2.643-100.0	2.643-100.0	2.643-100.0	2.643-100.0
Podatki o zmogljivosti naprave								
Velikost standardne šobe		038	035	035	038	038	036	036
Obratovalni tlak	MPa	11	12	12	11,5	11,5	12	12
Obratovalni nadtlak (maks.)	MPa	17,1	17,5	17,5	17,1	17,1	18	18
Črpalna količina, voda	l/min	8,3	8,3	8,3	8,3	8,3	8,3	8,3
Črpalna količina, čistilo	l/h	0-25	0-25	0-25	0-25	0-25	0-25	0-25
Sila vzvratnega sunka visokotlačne pištole	N	21,3	21,3	21,3	21,3	21,3	21,3	21,3
Mere in mase								
Tipična obratovalna teža (CX)	kg	24,2 (-)	23,7 (26)	23,7 (26)	23,7 (26)	24,2 (26,4)	25,2 (-)	25,2 (-)
Dolžina	mm	380	380	380	380	380	380	380
Širina (CX)	mm	360 (-)	360 (370)	360 (370)	360 (370)	360 (370)	360 (-)	360 (-)
Višina	mm	930	930	930	930	930	930	930
Ugotovljene vrednosti v skladu s standardom EN 60335-2-79								
Vrednost tresljajev za dlani/roke	m/s^2	3,6	3,6	3,6	3,6	3,6	4,2	4,2
Negotovost K	m/s^2	0,9	0,9	0,9	0,9	0,9	0,9	0,9
Raven tlaka hrupa L_{pA} (CX)	dB(A)	72 (-)	72 (75)	72 (75)	72 (75)	72 (75)	74 (-)	74 (-)
Negotovost K_{pA}	dB(A)	3	3	3	3	3	3	3
Raven moči hrupa L_{WA} + negotovost K_{WA} (CX)	dB(A)	88 (-)	88 (92)	88 (92)	88 (92)	88 (92)	90 (-)	90 (-)

		HD 5/13 C HD 5/ 13 CX	HD 5/15 C HD 5/ 15 CX	HD 5/17 C HD 5/ 17 CX	HD 5/17 C HD 5/ 17 CX	HD 6/13 C HD 6/ 13 CX	HD 6/13 C	HD 6/13 C HD 6/ 13 CX
Različica za državo								
Država		EU	EU	EU	KAP	EU	AR	GB
Električni priključek								
Napetost	V	230	230	230	220	230	220	230-240
Število faz	~	1	1	1	1	1	1	1
Frekvenca	Hz	50	50	50	60	50	50	50
Priključna moč	kW	2,6	2,8	3,0	3,0	2,9	2,9	2,9
Stopnja zaščite		IPX5	IPX5	IPX5	IPX5	IPX5	IPX5	IPX5
Omrežna varovalka (počasna)	A	16	16	16	15	16	16	13
Kabelski podaljšek 30 m	mm^2	2,5	2,5	2,5	2,5	2,5	2,5	2,5
Priključek za vodo								
Tlak na dotoku (maks.)	MPa	1	1	1	1	1	1	1
Temperatura na dotoku (maks.)	°C	60	60	60	60	60	60	60
Količina dotoka (min.)	l/min	12	12	12	12	13	13	13
Višina sesanja (maks.)	m	0,5	0,5	0,5	0,5	0,5	0,5	0,5
Minimalna dolžina cevi za dovajanje vode	m	7,5	7,5	7,5	7,5	7,5	7,5	7,5

		HD 5/13 C HD 5/ 13 CX	HD 5/15 C HD 5/ 15 CX	HD 5/17 C HD 5/ 17 CX	HD 5/17 C HD 5/ 17 CX	HD 6/13 C HD 6/ 13 CX	HD 6/13 C	HD 6/13 C HD 6/ 13 CX
Minimalni premer cevi za dovajanje vode	in	1/2	1/2	1/2	1/2	1/2	1/2	1/2
Sesalna gibka cev s filtrom, številka za naročilo		2.643-100.0	2.643-100.0	2.643-100.0	2.643-100.0	2.643-100.0	2.643-100.0	2.643-100.0
Podatki o zmogljivosti naprave								
Velikost standardne šobe		034	032	027	030	038	038	038
Obratovalni tlak	MPa	13	15	17	16,5	13	13	13
Obratovalni nadtlak (maks.)	MPa	17,5	20	20	20	19	19	19
Črpalna količina, voda	l/min	8,3	8,3	8,1	8,0	9,8	9,8	9,8
Črpalna količina, čistilo	l/h	0-25	0-25	0-25	0-25	0-25	0-25	0-25
Sila vzvratnega sunka visokotlačne pištole	N	22,2	23,8	25,4	25,4	26,6	26,6	26,6
Mere in mase								
Tipična obratovalna teža (CX)	kg	23,7 (26)	25,2 (27,5)	25,2 (27,5)	25,2 (27,5)	25,2 (27,5)	25,2 (-)	25,2 (27,5)
Dolžina	mm	380	380	380	380	380	380	380
Širina (CX)	mm	360 (370)	360 (370)	360 (370)	360 (370)	360 (370)	360 (-)	360 (370)
Višina	mm	930	930	930	930	930	930	930
Ugotovljene vrednosti v skladu s standardom EN 60335-2-79								
Vrednost tresljajev za dlani/roke	m/s^2	3,6	2,4	2,4	2,4	4,1	4,1	4,1
Negotovost K	m/s^2	0,9	0,7	0,7	0,7	0,9	0,9	0,9
Raven tlaka hrupa L_{pA} (CX)	dB(A)	72 (75)	72 (74)	72 (75)	75 (75)	72 (75)	72 (-)	72 (75)
Negotovost K_{pA}	dB(A)	3	3	3	3	3	3	3
Raven moči hrupa L_{WA} + negotovost K_{WA} (CX)	dB(A)	88 (92)	88 (90)	88 (92)	91 (91)	88 (92)	88 (-)	88 (92)

		HD 6/13 C	HD 6/13 C
Različica za državo			
Država		KAP	SA
Električni priključek			
Napetost	V	220	220
Število faz	~	1	1
Frekvenca	Hz	60	60
Priključna moč	kW	2,9	2,8
Stopnja zaščite		IPX5	IPX5
Omrežna varovalka (počasna)	A	15	13
Kabelski podaljšek 30 m	mm^2	2,5	2,5
Priključek za vodo			
Tlak na dotoku (maks.)	MPa	1	1
Temperatura na dotoku (maks.)	°C	60	60
Količina dotoka (min.)	l/min	13	13
Višina sesanja (maks.)	m	0,5	0,5
Minimalna dolžina cevi za dovajanje vode	m	7,5	7,5
Minimalni premer cevi za dovajanje vode	in	1/2	1/2
Sesalna gibka cev s filtrom, številka za naročilo		2.643-100.0	2.643-100.0
Podatki o zmogljivosti naprave			
Velikost standardne šobe		042	043
Obratovalni tlak	MPa	13	12,5
Obratovalni nadtlak (maks.)	MPa	18	18

		HD 6/13 C	HD 6/13 C
Črpalna količina, voda	l/min	10,0	10,0
Črpalna količina, čistilo	l/h	0-25	0-25
Sila vzvratnega sunka visokotlačne pištole	N	26,6	26,6
Mere in mase			
Tipična obratovalna teža (CX)	kg	25,2 (-)	25,2 (-)
Dolžina	mm	380	380
Širina (CX)	mm	360 (-)	360 (-)
Višina	mm	930	930
Ugotovljene vrednosti v skladu s standardom EN 60335-2-79			
Vrednost tresljajev za dlani/roke	m/s^2	3,7	3,7
Negotovost K	m/s^2	0,9	0,9
Raven tlaka hrupa L_{pA} (CX)	dB(A)	73 (-)	73 (-)
Negotovost K_{pA}	dB(A)	3	3
Raven moči hrupa L_{WA} + negotovost K_{WA} (CX)	dB(A)	89 (-)	89 (-)

Pridržujemo si pravico do sprememb tehničnih podatkov.

Izjava EU o skladnosti

S tem izjavljamo, da v nadaljevanju navedeni stroj zaradi svoje zasnove in konstrukcije ter v izvedbi, kakršno dajemo na tržišče, ustreza osnovnim zahtevam glede varnosti in varovanja zdravja v skladu z EU-direktivami. V primeru sprememb na stroju brez našega soglasja ta izjava izgubi veljavnost.
Izdelek: Visokotlačni čistilnik
Tip: 1.520-xxx

Zadevne EU-direktive
2006/42/ES (+2009/127/ES)
2014/30/EU
2000/14/ES

Uporabljeni harmonizirani standardi
EN 60335-1
EN 60335-2-79
EN 55014-1: 2006+A1: 2009+A2: 2011
EN 55014-2: 2015
EN 62233: 2008
EN 61000-3-2: 2014
EN 61000-3-3: 2008
HD 5/12 C, HD 5/12 CX, HD 5/13 C, HD 5/13 CX
EN 61000-3-11: 2000
HD 5/15 C, HD 5/15 CX, HD 5/17 C, HD 5/17 CX, HD 6/13 C, HD 6/13 CX

Uporabljeni postopek ugotavljanja skladnosti
2000/14/ES: Priloga V

Raven zvočne moči dB(A)
HD 5/12 C, HD 5/13 C, HD 5/15 C, HD 5/17 C, HD 6/13 C
Izmerjeno: 86
Zajamčeno: 88
HD 5/12 CX, HD 5/13 CX, HD 5/17 CX, HD 6/13 CX
Izmerjeno: 89
Zajamčeno: 92
HD 5/15 CX
Izmerjeno: 87
Zajamčeno: 90
Podpisniki ravnajo po navodilih in s pooblastilom uprave.

H. Jenner
Chairman of the Board of Management

S. Reiser
Director Regulatory Affairs & Certification

Pooblaščena oseba za dokumentacijo: S. Reiser
Alfred Kärcher SE & Co. KG
Alfred-Kärcher-Str. 28 - 40
71364 Winnenden (Nemčija)
Tel.: +49 7195 14-0
Faks: +49 7195 14-2212
Winnenden, 2019/05/01

Spis treści

Wskazówki ogólne 140
Zastosowanie zgodne z przeznaczeniem 141
Ochrona środowiska 141
Akcesoria i części zamienne 141
Zakres dostawy 141
Zasady bezpieczeństwa 141
Opis urządzenia 141
Montaż 142
Przyłącze elektryczne 142
Przyłącze wody 142
Obsługa 143
Transport 144
Składowanie 144
Czyszczenie i konserwacja 145
Usuwanie usterek 145
Gwarancja 145
Dane techniczne 146
Deklaracja zgodności UE 149

Wskazówki ogólne

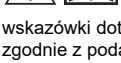

Przed rozpoczęciem użytkowania urządzenia należy przeczytać oryginalną instrukcję obsługi oraz załączone wskazówki dotyczące bezpieczeństwa. Postępować zgodnie z podanymi instrukcjami.
Oba zeszyty przechować do późniejszego wykorzystania lub dla następnego użytkownika.

Zastosowanie zgodne z przeznaczeniem

Myjka wysokociśnieniowa jest przeznaczona wyłącznie do następujących prac:

- Czyszczenie za pomocą strumienia niskociśnieniowego i środka czyszczącego (np. maszyn, pojazdów, budynków, narzędzi)
- Czyszczenie za pomocą strumienia wysokociśnieniowego bez środka czyszczącego (np. fasad, tarasów, sprzętu ogrodowego)

W przypadku silnych zabrudzeń zalecamy użycie dyszy rotacyjnej dostępnej w ramach wyposażenia specjalnego.

W przypadku wariantu „Plus" dysza rotacyjna znajduje się w zakresie dostawy.

Wartości graniczne dla dopływu wody

UWAGA

Zanieczyszczona woda

Wcześniejsze zużycie lub odkładanie się osadów w urządzeniu

Urządzenie można zasilać tylko czystą wodą lub wodą z recyklingu, o ile nie przekracza ona wartości granicznych.

Dla dopływu wody obowiązują następujące wartości graniczne:

- Wartość pH: 6,5-9,5
- Przewodność elektryczna: Przewodność świeżej wody + 1200 µS/cm, maksymalna przewodność 2000 µS/cm
- Substancje odkładające się (objętość próbki 1 l, czas osadzania 30 minut): < 0,5 mg/l
- Substancje filtrowane: < 50 mg/l, bez materiałów ściernych
- Węglowodory: < 20 mg/l
- Chlorek: < 300 mg/l
- Siarczan: < 240 mg/l
- Wapń: < 200 mg/l
- Twardość łączna: < 28 °dH, < 50° TH, < 500 ppm (mg $CaCO_3$/l)
- Żelazo: < 0,5 mg/l
- Mangan: < 0,05 mg/l
- Miedź: < 2 mg/l
- Chlor aktywny: < 0,3 mg/l
- Brak przykrego zapachu

Ochrona środowiska



Materiały, z których wykonano opakowania, nadają się do recyklingu. Opakowania poddać utylizacji przyjaznej dla środowiska naturalnego.



Elektryczne i elektroniczne urządzenia zawierają cenne surowce wtórne, a często również takie części składowe jak baterie, akumulatory lub olej, które w razie niewłaściwej obsługi lub nieprawidłowej utylizacji mogą stanowić potencjalne zagrożenie dla zdrowia ludzkiego i środowiska naturalnego. Jednak te części składowe są niezbędne do prawidłowej pracy urządzenia. Urządzeń oznaczonych tym symbolem nie można wyrzucać do odpadów z gospodarstw domowych.

Wskazówki dotyczące składników (REACH)

Aktualne informacje dotyczące składników można znaleźć na stronie: *www.kaercher.com/REACH*

Akcesoria i części zamienne

Należy stosować tylko oryginalne akcesoria i części zamienne, ponieważ gwarantują one bezpieczną i bezawaryjną pracę urządzenia.

Informacje dotyczące akcesoriów i części zamiennych można znaleźć na stronie *www.kaercher.com*.

Zakres dostawy

Podczas rozpakowywania urządzenia należy sprawdzić, czy w opakowaniu znajdują się wszystkie elementy. W przypadku stwierdzenia braków w akcesoriach lub szkód powstałych w transporcie należy zwrócić się do dystrybutora.

Zasady bezpieczeństwa

- Przed pierwszym uruchomieniem urządzenia należy koniecznie przeczytać zasady bezpieczeństwa 5.951-949.0.
- Przestrzegać krajowych przepisów dotyczących strumienic cieczowych.
- Przestrzegać krajowych przepisów dotyczących zapobiegania wypadkom. Należy regularnie sprawdzać strumienice cieczowe. Wyniki sprawdzania należy udokumentować pisemnie.
- Nie należy dokonywać żadnych modyfikacji w urządzeniu i akcesoriach.

Symbole na urządzeniu



Urządzenia nie można podłączać bezpośrednio do publicznej sieci wodociągowej.



Nie wolno kierować strumienia wysokociśnieniowego na ludzi, zwierzęta, aktywny osprzęt elektryczny ani na samo urządzenie. Chronić urządzenie przed mrozem.

Zabezpieczenia

⚠ **OSTROŻNIE**

Brak urządzeń zabezpieczających lub zmiany wprowadzone w urządzeniach

Urządzenia zabezpieczające służą ochronie użytkownika.

Dlatego nigdy nie wolno zmieniać ani pomijać urządzeń zabezpieczających.

Zabezpieczenia są ustawiane fabrycznie i zaplombowane. Ustawień może dokonywać jedynie serwis.

Wyłącznik ciśnieniowy

Po zwolnieniu dźwigni spustowej pistoletu wysokociśnieniowego wyłącznik ciśnieniowy wyłącza pompę wysokociśnieniowa, a wysokociśnieniowy strumień wody ustaje.

Po naciśnięciu dźwigni spustowej pompa ponownie się włącza.

Opis urządzenia

Schemat urządzenia

Patrz strona z grafikami

(1) Kołpak

(2) Uchwyt dyszy

(3) Płoza ślizgowa

(4) Tabliczka znamionowa

(5) Podstawka na dyszę trójdzielną

(6) Uchwyt transportowy do oczyszczacza powierzchniowego

(7) Odblokowanie pałąka przesuwnego

(8) Pałąk przesuwny, dół (wsunięty)

(9) Pałąk przesuwny, góra (wysunięty)

(10) Dysza wysokociśnieniowa

(11) Oznaczenie dyszy wysokociśnieniowej

(12) Lanca EASY!Lock

(13) Pistolet wysokociśnieniowy EASY!Force

(14) Zaczep zabezpieczający

(15) Dźwignia spustowa

(16) Dźwignia zabezpieczająca

(17) Wąż wysokociśnieniowy EASY!Lock

(18) Podstawka węża

(19) Uchwyt kabla

(20) Wspornik lancy bez zacisku

(21) Taśma gumowa (nie dotyczy urządzeń z bębnem do zwijania węża)

(22) Podstawka na dyszę rotacyjną (dysza rotacyjna znajduje się w zakresie dostawy tylko w wariancie „Plus")

(23) Wspornik lancy z zaciskiem do transportu

(24) Przełącznik urządzenia

(25) Uchwyt

(26) Przyłącze wysokiego ciśnienia EASY!Lock

(27) Uchwyt

(28) Przyłącze wody

(29) Wąż ssący środka czyszczącego z filtrem i dozownikiem środka czyszczącego

(30) Sitko

(31) Króciec węża

(32) Nakrętka kołpakowa

(33) Korba

(34) Bęben do zwijania węża

Kolor oznaczenia

- Elementy obsługowe procesu czyszczenia są żółte.
- Elementy obsługowe konserwacji i serwisu są jasnoszare.

Montaż

Mocowanie kołpaków

- Zamocować kołpaki

Montaż akcesoriów

Wskazówka

System EASY!Lock szybko i pewnie łączy podzespoły dzięki szybkozłączce gwintowanej i wykonaniu tylko jednego obrotu.

1. Umieścić dyszę wysokociśnieniową na lancy oznaczeniem do góry.
2. Dokręcić ręcznie dyszę wysokociśnieniową (EASY!Lock).
3. Podłączyć lancę do pistoletu wysokociśnieniowego i dokręcić ręcznie (EASY!Lock).

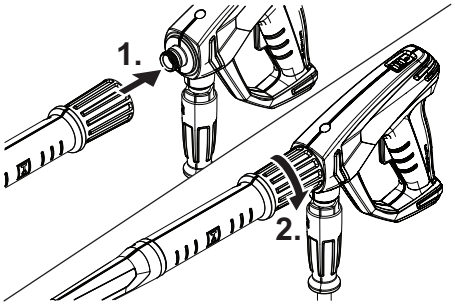

4. Poluzować element odblokowujący pałąka przesuwnego.
5. Wyciągnąć pałąk przesuwny do pozycji krańcowej.

W przypadku urządzeń bez bębna do zwijania węża:

6. Podłączyć wąż wysokociśnieniowy do pistoletu wysokociśnieniowego i przyłącza wysokiego ciśnienia urządzenia, a następnie dokręcić ręcznie (EASY!Lock).

W przypadku urządzeń z bębnem do zwijania węża:

7. Rozłożyć wąż wysokociśnieniowy na podłodze w taki sposób, aby nie był poskręcany.
8. Korbę włożyć i unieruchomić w bębnie do zwijania węża.
9. Kręcić korbą zgodnie z ruchem wskazówek zegara, nawijając przy tym wąż wysokociśnieniowy równomiernie na bęben.
10. Podłączyć wąż wysokociśnieniowy do pistoletu wysokociśnieniowego i dokręcić ręcznie (EASY!Lock).

Przyłącze elektryczne

⚠ **NIEBEZPIECZEŃSTWO**

Brak odłączenia od sieci

Niebezpieczeństwo porażenia prądem elektrycznym
Podłączyć urządzenie do sieci elektrycznej za pomocą wtyczki. Zabrania się używania nierozdzielnego połączenia z siecią elektryczną. Wtyczka służy do odłączania od sieci elektrycznej.

1. Odwinąć kabel sieciowy i położyć na podłodze.
2. Włożyć wtyczkę sieciową do gniazdka.

Przyłącze wody

Podłączenie do instalacji wodnej

⚠ **OSTRZEŻENIE**

Cofanie się zanieczyszczonej wody do sieci wodociągowej

Niebezpieczeństwo dla zdrowia
Przestrzegać przepisów przedsiębiorstwa wodociągowego.
Zgodnie z obowiązującymi przepisami urządzenie nigdy nie może być używane bez odłącznika systemowego od sieci wodociągowej. Stosować odpowiedni odłącznik systemowy firmy KÄRCHER lub alternatywnie odłącznik systemowy zgodny z EN 12729, typ BA. Woda, która przepłynęła przez odłącznik systemowy, jest uznawana za nienadającą się do spożycia. Oddzielacz systemowy należy zawsze podłączać na dopływie wody, nigdy nie bezpośrednio na przyłączu wody urządzenia.

1. Sprawdzić ciśnienie, temperaturę i ilość wody na dopływie (patrz rozdział Dane techniczne).
2. Połączyć oddzielacz systemowy i przyłącze wody urządzenia za pomocą węża doprowadzającego wodę (wymaganie dotyczące węża doprowadzającego wodę patrz rozdział Dane techniczne).
3. Otworzyć dopływ wody.

Zasysanie wody ze zbiornika

1. Przykręcić wąż ssący z filtrem do przyłącza wody (numer katalogowy patrz rozdział Dane techniczne).
2. Odpowietrzyć urządzenie (patrz rozdział Odpowietrzanie urządzenia).

Odpowietrzanie urządzenia

1. Odkręcić dyszę wysokociśnieniową od lancy.
2. Włączyć urządzenie i poczekać, aż woda będzie wydostawać się bez pęcherzyków.
3. W razie problemów z odpowietrzaniem włączyć urządzenie na 10 sekund, a następnie wyłączyć. Kilkakrotnie powtórzyć proces.
4. Wyłączyć urządzenie.
5. Przykręcić dyszę wysokociśnieniową do lancy.

Obsługa

⚠ **NIEBEZPIECZEŃSTWO**

Strumień wody pod wysokim ciśnieniem

Niebezpieczeństwo odniesienia obrażeń

Nigdy nie mocować dźwigni spustowej i zabezpieczającej w pozycji uruchomionej.

Nie używać pistoletu wysokociśnieniowego, jeśli dźwignia zabezpieczająca jest uszkodzona.

Przed rozpoczęciem jakichkolwiek prac przy urządzeniu przesunąć zaczep zabezpieczający na pistolecie wysokociśnieniowym do przodu.

Trzymać pistolet wysokociśnieniowy i lancę obiema rękami.

⚠ **OSTRZEŻENIE**

Uszkodzenia urządzenia i akcesoriów, uszkodzenia dopływów i przyłączy

Niebezpieczeństwo odniesienia obrażeń

Przyrząd może być obsługiwany tylko gdy jest w pełni funkcjonalny.

Otwieranie/zamykanie pistoletu wysokociśnieniowego

1. Nacisnąć dźwignię zabezpieczającą i spustową. Pistolet wysokociśnieniowy zostanie otworzony.
2. Puścić dźwignię zabezpieczającą i spustową. Pistolet wysokociśnieniowy zostanie zamknięty.

Praca z wysokim ciśnieniem

Urządzenie można eksploatować w pozycji stojącej lub leżącej.

Wskazówka

Urządzenie jest wyposażone w wyłącznik ciśnieniowy. Silnik działa tylko wtedy, gdy pistolet wysokociśnieniowy jest otwarty.

1. W przypadku urządzeń z bębnem do zwijania węża: Całkowicie odwinąć wąż wysokociśnieniowy z bębna.
2. Ustawić wyłącznik urządzenia w pozycji „I/ON”.
3. Przesunąć zaczep zabezpieczający pistoletu wysokociśnieniowego do tyłu. Pistolet wysokociśnieniowy zostanie odblokowany.
4. Otworzyć pistolet wysokociśnieniowy.

Wybór rodzaju strumienia

1. Zamknąć pistolet wysokociśnieniowy.
2. Obrócić obudowę dyszy do momentu aż wybrany symbol pokryje się z oznaczeniem.

	Okrągły strumień pod wysokim ciśnieniem (0°) w przypadku szczególnie silnych zabrudzeń
	Płaski strumień pod niskim ciśnieniem (CHEM) do pracy ze środkiem czyszczącym lub czyszczenia pod niskim ciśnieniem
	Płaski strumień pod wysokim ciśnieniem (25°) w przypadku zabrudzeń dużych powierzchni

Praca ze środkiem czyszczącym

⚠ **NIEBEZPIECZEŃSTWO**

Utrzymujące się wysokie ciśnienie w urządzeniu

Niebezpieczeństwo odniesienia obrażeń

Wyłączyć urządzenie przed wymianą dyszy.

Uruchomić pistolet wysokociśnieniowy i poczekać aż w urządzeniu nie będzie ciśnienia.

⚠ **OSTRZEŻENIE**

Niewłaściwa obsługa środków czyszczących

Niebezpieczeństwo dla zdrowia

Należy przestrzegać zasad bezpieczeństwa zamieszczonych na środkach czyszczących.

UWAGA

Nieodpowiednie środki czyszczące

Uszkodzenie urządzenia i czyszczonych obiektów

Stosować wyłącznie środki czyszczące autoryzowane przez firmę KÄRCHER.

Przestrzegać zaleceń dotyczących dozowania i wskazówek dołączonych do środka czyszczącego.

Aby zminimalizować zanieczyszczenie środowiska, oszczędnie używać środki czyszczące.

Wskazówka

Środki czyszczące KÄRCHER gwarantują niezakłóconą pracę urządzenia. Prosimy o zaczerpnięcie porady oraz zamówienie naszego katalogu lub broszury z informacjami o naszych środkach czyszczących.

1. Wyjąć wąż ssawny środka czyszczącego.
2. Ustawić ilość pobieranego roztworu środka czyszczącego na filtrze środka czyszczącego.
3. Zawiesić wąż ssawny środka czyszczącego w pojemniku ze środkiem czyszczącym.
4. Ustawić dyszę w pozycji „CHEM”.
5. Uruchomić myjkę wysokociśnieniową.

Zalecana metoda czyszczenia

1. Cienko spryskać suchą powierzchnię środkiem czyszczącym i pozostawić na pewien czas (ale nie do wyschnięcia).
2. Spłukać rozpuszczony brud strumieniem wysokociśnieniowym.

Po zakończeniu pracy ze środkiem czyszczącym

1. Ustawić pobieraną ilość na filtrze środka czyszczącego na maksymalną.
2. Zanurzyć filtr w czystej wodzie.
3. Uruchomić urządzenie i przepłukać do czysta przez jedną minutę.

Przerwanie pracy

1. Zamknąć pistolet wysokociśnieniowy. Urządzenie wyłącza się.
2. Przesunąć zaczep zabezpieczający do przodu. Pistolet wysokociśnieniowy zostanie zablokowany.

Kontynuowanie pracy

1. Przesunąć zaczep zabezpieczający do tyłu. Pistolet wysokociśnieniowy zostanie odblokowany.
2. Otworzyć pistolet wysokociśnieniowy. Urządzenie włącza się.

Zakończenie pracy

1. Zamknąć dopływ wody.
2. Otworzyć pistolet wysokociśnieniowy.
3. Ustawić wyłącznik urządzenia w pozycji „I/ON" i włączyć urządzenie na 5-10 sekund.
4. Zamknąć pistolet wysokociśnieniowy.
5. Ustawić wyłącznik urządzenia w pozycji „0/OFF".
6. Wtyczkę wyjmować z gniazda sieciowego tylko suchymi rękami.
7. Usunąć dopływ wody.
8. Otworzyć pistolet wysokociśnieniowy i poczekać aż w urządzeniu nie będzie ciśnienia.
9. Przesunąć zaczep zabezpieczający do przodu. Pistolet wysokociśnieniowy zostanie zablokowany.

Transport

⚠ **OSTROŻNIE**

Nieuwzględnianie masy urządzenia

Niebezpieczeństwo odniesienia obrażeń i uszkodzenia

Podczas transportu i składowania uwzględnić masę urządzenia.

UWAGA

Nieprawidłowy transport

Niebezpieczeństwo uszkodzenia

Zabezpieczyć dźwignię spustową pistoletu wysokociśnieniowego przed uszkodzeniami.

- Transport urządzenia pojazdem: Zabezpieczyć urządzenie przed ślizganiem się i przechyleniem, zgodnie z obowiązującymi przepisami.
- Transport urządzenia na dłuższych odcinkach: Ciągnąć urządzenie za sobą, trzymając za pałąk przesuwny.
- Transport urządzenia na schodach: Wciągać urządzenie stopień po stopniu. Płozy chronią obudowę przed uszkodzeniem.
- Noszenie urządzenia: Urządzenie nosić za uchwyty.

Uchwyt transportowy do oczyszczacza powierzchniowego

1. Nałożyć króciec przyłączeniowy oczyszczacza powierzchniowego na uchwyt transportowy myjki wysokociśnieniowej.
2. Nakręcić nakrętkę kołpakową o około 1 obrót.

Transport za pomocą żurawia

⚠ **NIEBEZPIECZEŃSTWO**

Nieprawidłowy transport za pomocą żurawia

Niebezpieczeństwo odniesienia obrażeń na skutek spadającego urządzenia lub spadających przedmiotów

Przestrzegać lokalnych przepisów bezpieczeństwa i zapobiegania wypadkom.

Urządzenie może być transportowane za pomocą żurawia tylko przez osoby przeszkolone w obsłudze żurawia.

Przed każdym transportem za pomocą żurawia sprawdzić dźwignicę pod kątem uszkodzeń.

Przed każdym transportem za pomocą żurawia sprawdzić uchwyt pod kątem uszkodzeń.

Urządzenie podnosić jedynie za uchwyt.

Nie stosować zawiesi łańcuchowych.

Zabezpieczyć urządzenie podnoszące przed przypadkowych odczepieniem ładunku.

Przed transportem za pomocą żurawia odłączyć lancę z pistoletem wysokociśnieniowym, dysze, oczyszczacz powierzchniowy i inne luźne przedmioty.

Podczas podnoszenia nie transportować na urządzeniu żadnych przedmiotów.

Nie należy stać pod ładunkiem.

Dopilnować, aby nikt nie znalazł się w strefie niebezpieczeństwa żurawia.

Nigdy nie pozostawiać podwieszonego na żurawiu urządzenia bez nadzoru.

1. Zamocować sprzęt do podnoszenia do uchwytu urządzenia.

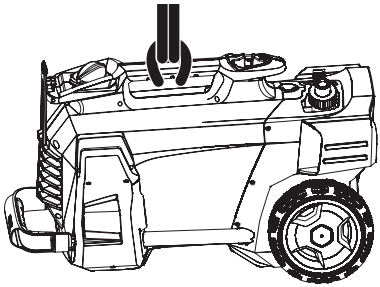

Składowanie

⚠ **OSTROŻNIE**

Nieuwzględnianie masy urządzenia

Niebezpieczeństwo odniesienia obrażeń i uszkodzenia

Podczas transportu i składowania uwzględnić masę urządzenia.

Urządzenie składować tylko w pomieszczeniach wewnętrznych.

Magazynowanie urządzenia

1. Umieścić lancę z pistoletem wysokociśnieniowym w uchwycie dyszy i zablokować uchwyt lancy.
2. Zwinąć kabel sieciowy i powiesić na uchwycie kabla.
3. Przymocować wtyczkę za pomocą klipsa.

W przypadku urządzeń z bębnem do zwijania węża:

4. Nawinąć wąż wysokociśnieniowy na bęben do zwijania węża i przełożyć uchwyt korby.

W przypadku urządzeń bez bębna do zwijania węża:

5. Przechowywanie węża wysokociśnieniowego:
   a Zwinąć wąż wysokociśnieniowy.
   b Przewiesić wąż wysokociśnieniowy przez podstawkę węża.
   c Zabezpieczyć wąż wysokociśnieniowy taśmą gumową.
6. Nacisnąć element odblokowujący pałąka przesuwnego i wsunąć pałąk przesuwny.

Ochrona przeciwmrozowa

UWAGA

Mróz

Zniszczenie urządzenia przez marznącą wodę

Całkowicie opróżnić urządzenie z wody.

Urządzenie należy przechowywać w miejscu nienarażonym na działanie mrozu.

Jeżeli przechowywanie w miejscu nienarażonym na działanie mrozu jest niemożliwe:

1. Spuścić wodę.
2. Przepompować przez urządzenie dostępny w handlu środek przeciwdziałający zamarzaniu.

Wskazówka

Zastosować dostępny w handlu środek przeciwdziałający zamarzaniu na bazie glikolu przeznaczony do pojazdów mechanicznych. Postępować zgodnie ze wskazówkami udostępnionymi przez producenta środka przeciwdziałającego zamarzaniu.

3. Włączyć urządzenie na maksymalnie 1 minutę, aby pompa i przewody zostały opróżnione.

Czyszczenie i konserwacja

⚠ **NIEBEZPIECZEŃSTWO**

Niezamierzone włączenie się urządzenia

Niebezpieczeństwo odniesienia obrażeń, porażenia prądem

Przed rozpoczęciem jakichkolwiek prac wyłączyć urządzenie i wyjąć wtyczkę sieciową.

Wskazówka

Zużyty olej może być utylizowany tylko w przewidzianych miejscach składowania. Składować zużyty olej we wskazanych miejscach. Zanieczyszczanie środowiska zużytym olejem podlega karze.

Przegląd bezpieczeństwa / umowa serwisowa

Można umówić się na regularne przeglądy bezpieczeństwa z lokalnym przedstawicielem handlowym lub zawrzeć z nim umowę serwisową. Prosimy zasięgnąć porady.

Terminy konserwacji

Przed każdą eksploatacją

- Sprawdzić, czy kabel sieciowy nie jest uszkodzony. Uszkodzony kabel powinien zostać niezwłocznie wymieniony przez autoryzowany serwis lub wykwalifikowanego elektryka.
- Sprawdzić wąż wysokociśnieniowy pod kątem uszkodzeń.
  Niezwłocznie wymienić uszkodzony wąż wysokociśnieniowy.
- Sprawdzić szczelność urządzenia.
  Dopuszczalny wyciek wody to 3 krople na minutę. W razie stwierdzenia większego wycieku należy zawiadomić serwis.

Raz na tydzień

- Wyczyścić sitko na przyłączu wody (patrz rozdział Czyszczenie sitka na przyłączu wody).
- Wyczyścić filtr węża ssawnego środka czyszczącego.

Co 500 roboczogodzin, co najmniej raz w roku

- Zlecić konserwację urządzenia serwisowi.

Prace konserwacyjne

Czyszczenie sitka na przyłączu wody

1. Odkręcić nakrętkę kołpakową.
2. Zdjąć króciec węża.
3. Wyjąć sitko.
4. Wyczyścić i opłukać sitko.
5. Włożyć sitko.

Wskazówka

Sześciokątny króciec węża przygotować do podłączenia w urządzeniu.

6. Zamontować króciec węża i dokręcić za pomocą nakrętki łączącej.

Usuwanie usterek

⚠ **NIEBEZPIECZEŃSTWO**

Niezamierzone włączenie się urządzenia, dotknięcie części przewodzącej prąd

Niebezpieczeństwo odniesienia obrażeń, porażenia prądem

Przed rozpoczęciem jakichkolwiek prac z urządzeniem, wyłączyć urządzenie.

Odłączyć wtyczkę sieciową.

Kontrole i prace przy podzespołach elektrycznych powinny być wykonywane przez wykwalifikowany personel.

W razie usterek, które nie zostały opisane w tym rozdziale, należy skontaktować się z autoryzowanym serwisem.

Nie można uruchomić urządzenia

1. Sprawdzić, czy kabel sieciowy nie jest uszkodzony.
2. Sprawdzić napięcie sieciowe.
3. Gdy urządzenie jest przegrzane:
   a Ustawić wyłącznik urządzenia w pozycji „0/OFF”.
   b Pozwolić na przynajmniej 15-minutowe wychłodzenie urządzenia.
   c Ustawić wyłącznik urządzenia w pozycji „I/ON”.
4. W przypadku awarii elektrycznej zawiadomić serwis.

Urządzenie nie osiąga odpowiedniego ciśnienia

1. Ustawić wysokie ciśnienie w dyszy.
2. Odpowietrzyć urządzenie (patrz rozdział Odpowietrzanie urządzenia).
3. Wyczyścić sitko na przyłączu wody (patrz rozdział Czyszczenie sitka na przyłączu wody).
4. Sprawdzić ilość doprowadzanej wody (wymagana ilość patrz rozdział Dane techniczne).
5. Wyczyścić ewentualnie wymienić dyszę.
6. W razie konieczności skontaktować się z serwisem.

Pompa jest nieszczelna.

Dopuszczalny wyciek wody to 3 krople na minutę.

- W razie stwierdzenia większej nieszczelności należy zlecić kontrolę serwisowi.

Silne wibracje pompy

1. Sprawdzić szczelność dopływu wody.
2. Sprawdzić szczelność przewodu ssawnego środka czyszczącego.
3. Ustawić pobieraną ilość na filtrze środka czyszczącego na minimalną.
4. Odpowietrzyć urządzenie (patrz rozdział Odpowietrzanie urządzenia).
5. W razie konieczności skontaktować się z serwisem.

Za małe stężenie środka czyszczącego

1. Ustawić dyszę w pozycji „CHEM”.
2. Zwiększyć ilość pobieranego roztworu na filtrze środka czyszczącego.
3. Sprawdzić/wyczyścić wąż ssawny środka czyszczącego z filtrem.
4. W razie konieczności skontaktować się z serwisem.

Gwarancja

W każdym kraju obowiązują warunki gwarancji określone przez dystrybutora urządzeń Kärcher. Ewentualne usterki urządzenia usuwane są w okresie gwarancji bezpłatnie, o ile spowodowane są błędem materiałowym lub produkcyjnym. W sprawach napraw gwarancyjnych prosimy kierować się z dowodem zakupu do dystrybutora lub do autoryzowanego punktu serwisowego.

(Adres znajduje się na odwrocie)

Dane techniczne

		HD 5/11 C	HD 5/12 C HD 5/ 12 CX	HD 5/12 C HD 5/ 12 CX	HD 5/12 C HD 5/ 12 CX	HD 5/12 C HD 5/ 12 CX	HD 5/12 C	HD 5/12 C
Warianty krajowe								
Kraj		AU	EU	GB	CH	AU	KAP	SA
Przyłącze elektryczne								
Napięcie	V	240	230	230-240	230	240	220	220
Faza	~	1	1	1	1	1	1	1
Częstotliwość	Hz	50	50	50	50	50	60	60
Moc przyłącza	kW	2,1	2,5	2,5	2,2	2,2	2,4	2,4
Stopień ochrony		IPX5	IPX5	IPX5	IPX5	IPX5	IPX5	IPX5
Bezpiecznik sieciowy (zwłoczny)	A	10	16	13	10	10	15	13
Przedłużacz 30 m	mm^2	2,5	2,5	2,5	2,5	2,5	2,5	2,5
Przyłącze wody								
Ciśnienie dopływu (maks.)	MPa	1	1	1	1	1	1	1
Temperatura dopływu (maks.)	°C	60	60	60	60	60	60	60
Ilość dopływu (min.)	l/min	12	12	12	12	12	12	12
Wysokość zasysania (maks.)	m	0,5	0,5	0,5	0,5	0,5	0,5	0,5
Minimalna długość węża doprowadzającego wodę	m	7,5	7,5	7,5	7,5	7,5	7,5	7,5
Minimalna średnica węża doprowadzającego wodę	in	1/2	1/2	1/2	1/2	1/2	1/2	1/2
Numer katalogowy węża ssącego z filtrem		2.643-100.0	2.643-100.0	2.643-100.0	2.643-100.0	2.643-100.0	2.643-100.0	2.643-100.0
Wydajność urządzenia								
Wielkość dyszy standardowej		038	035	035	038	038	036	036
Ciśnienie robocze	MPa	11	12	12	11,5	11,5	12	12
Nadciśnienie robocze (maks.)	MPa	17,1	17,5	17,5	17,1	17,1	18	18
Ilość pobieranej wody	l/min	8,3	8,3	8,3	8,3	8,3	8,3	8,3
Ilość pobieranego środka czyszczącego	l/h	0-25	0-25	0-25	0-25	0-25	0-25	0-25
Odrzut pistoletu wysokociśnieniowego	N	21,3	21,3	21,3	21,3	21,3	21,3	21,3
Wymiary i masa								
Typowy ciężar roboczy (CX)	kg	24,2 (-)	23,7 (26)	23,7 (26)	23,7 (26)	24,2 (26,4)	25,2 (-)	25,2 (-)
Długość	mm	380	380	380	380	380	380	380
Szerokość (CX)	mm	360 (-)	360 (370)	360 (370)	360 (370)	360 (370)	360 (-)	360 (-)
Wysokość	mm	930	930	930	930	930	930	930
Wartości określone zgodnie z EN 60335-2-79								
Drgania przenoszone przez kończyny górne	m/s^2	3,6	3,6	3,6	3,6	3,6	4,2	4,2
Niepewność pomiaru K	m/s^2	0,9	0,9	0,9	0,9	0,9	0,9	0,9
Poziom ciśnienie akustycznego L_{pA} (CX)	dB(A)	72 (-)	72 (75)	72 (75)	72 (75)	72 (75)	74 (-)	74 (-)
Niepewność pomiaru K_{pA}	dB(A)	3	3	3	3	3	3	3
Poziom mocy akustycznej L_{WA} + niepewność pomiaru K_{WA} (CX)	dB(A)	88 (-)	88 (92)	88 (92)	88 (92)	88 (92)	90 (-)	90 (-)

		HD 5/13 C HD 5/ 13 CX	HD 5/15 C HD 5/ 15 CX	HD 5/17 C HD 5/ 17 CX	HD 5/17 C HD 5/ 17 CX	HD 6/13 C HD 6/ 13 CX	HD 6/13 C	HD 6/13 C HD 6/ 13 CX
Warianty krajowe								
Kraj		EU	EU	EU	KAP	EU	AR	GB
Przyłącze elektryczne								
Napięcie	V	230	230	230	220	230	220	230-240
Faza	~	1	1	1	1	1	1	1
Częstotliwość	Hz	50	50	50	60	50	50	50
Moc przyłącza	kW	2,6	2,8	3,0	3,0	2,9	2,9	2,9
Stopień ochrony		IPX5	IPX5	IPX5	IPX5	IPX5	IPX5	IPX5
Bezpiecznik sieciowy (zwłoczny)	A	16	16	16	15	16	16	13
Przedłużacz 30 m	mm^2	2,5	2,5	2,5	2,5	2,5	2,5	2,5
Przyłącze wody								
Ciśnienie dopływu (maks.)	MPa	1	1	1	1	1	1	1
Temperatura dopływu (maks.)	°C	60	60	60	60	60	60	60
Ilość dopływu (min.)	l/min	12	12	12	12	13	13	13
Wysokość zasysania (maks.)	m	0,5	0,5	0,5	0,5	0,5	0,5	0,5
Minimalna długość węża doprowadzającego wodę	m	7,5	7,5	7,5	7,5	7,5	7,5	7,5
Minimalna średnica węża doprowadzającego wodę	in	1/2	1/2	1/2	1/2	1/2	1/2	1/2
Numer katalogowy węża ssącego z filtrem		2.643-100.0	2.643-100.0	2.643-100.0	2.643-100.0	2.643-100.0	2.643-100.0	2.643-100.0
Wydajność urządzenia								
Wielkość dyszy standardowej		034	032	027	030	038	038	038
Ciśnienie robocze	MPa	13	15	17	16,5	13	13	13
Nadciśnienie robocze (maks.)	MPa	17,5	20	20	20	19	19	19
Ilość pobieranej wody	l/min	8,3	8,3	8,1	8,0	9,8	9,8	9,8
Ilość pobieranego środka czyszczącego	l/h	0-25	0-25	0-25	0-25	0-25	0-25	0-25
Odrzut pistoletu wysokociśnieniowego	N	22,2	23,8	25,4	25,4	26,6	26,6	26,6
Wymiary i masa								
Typowy ciężar roboczy (CX)	kg	23,7 (26)	25,2 (27,5)	25,2 (27,5)	25,2 (27,5)	25,2 (27,5)	25,2 (-)	25,2 (27,5)
Długość	mm	380	380	380	380	380	380	380
Szerokość (CX)	mm	360 (370)	360 (370)	360 (370)	360 (370)	360 (370)	360 (-)	360 (370)
Wysokość	mm	930	930	930	930	930	930	930
Wartości określone zgodnie z EN 60335-2-79								
Drgania przenoszone przez kończyny górne	m/s^2	3,6	2,4	2,4	2,4	4,1	4,1	4,1
Niepewność pomiaru K	m/s^2	0,9	0,7	0,7	0,7	0,9	0,9	0,9
Poziom ciśnienie akustycznego L_{pA} (CX)	dB(A)	72 (75)	72 (74)	72 (75)	75 (75)	72 (75)	72 (-)	72 (75)
Niepewność pomiaru K_{pA}	dB(A)	3	3	3	3	3	3	3
Poziom mocy akustycznej L_{WA} + niepewność pomiaru K_{WA} (CX)	dB(A)	88 (92)	88 (90)	88 (92)	91 (91)	88 (92)	88 (-)	88 (92)

		HD 6/13 C	HD 6/13 C
Warianty krajowe			
Kraj		KAP	SA
Przyłącze elektryczne			
Napięcie	V	220	220
Faza	~	1	1
Częstotliwość	Hz	60	60
Moc przyłącza	kW	2,9	2,8
Stopień ochrony		IPX5	IPX5
Bezpiecznik sieciowy (zwłoczny)	A	15	13
Przedłużacz 30 m	mm^2	2,5	2,5
Przyłącze wody			
Ciśnienie dopływu (maks.)	MPa	1	1
Temperatura dopływu (maks.)	°C	60	60
Ilość dopływu (min.)	l/min	13	13
Wysokość zasysania (maks.)	m	0,5	0,5
Minimalna długość węża doprowadzającego wodę	m	7,5	7,5
Minimalna średnica węża doprowadzającego wodę	in	1/2	1/2
Numer katalogowy węża ssącego z filtrem		2.643-100.0	2.643-100.0
Wydajność urządzenia			
Wielkość dyszy standardowej		042	043
Ciśnienie robocze	MPa	13	12,5
Nadciśnienie robocze (maks.)	MPa	18	18
Ilość pobieranej wody	l/min	10,0	10,0
Ilość pobieranego środka czyszczącego	l/h	0-25	0-25
Odrzut pistoletu wysokociśnieniowego	N	26,6	26,6
Wymiary i masa			
Typowy ciężar roboczy (CX)	kg	25,2 (-)	25,2 (-)
Długość	mm	380	380
Szerokość (CX)	mm	360 (-)	360 (-)
Wysokość	mm	930	930
Wartości określone zgodnie z EN 60335-2-79			
Drgania przenoszone przez kończyny górne	m/s^2	3,7	3,7
Niepewność pomiaru K	m/s^2	0,9	0,9
Poziom ciśnienie akustycznego L_{pA} (CX)	dB(A)	73 (-)	73 (-)
Niepewność pomiaru K_{pA}	dB(A)	3	3
Poziom mocy akustycznej L_{WA} + niepewność pomiaru K_{WA} (CX)	dB(A)	89 (-)	89 (-)

Zmiany techniczne zastrzeżone.

Deklaracja zgodności UE

Niniejszym oświadczamy, że określone poniżej urządzenie odpowiada pod względem koncepcji, konstrukcji oraz wprowadzonej przez nas do handlu wersji obowiązującym zasadniczym wymogom dyrektyw UE dotyczącym bezpieczeństwa i zdrowia. Wszelkie nieuzgodnione z nami modyfikacje urządzenia powodują utratę ważności tego oświadczenia.
Produkt: Myjka wysokociśnieniowa
Typ: 1.520-xxx

Obowiązujące dyrektywy UE
2006/42/WE (+2009/127/WE)
2014/30/UE
2000/14/WE

Zastosowane normy zharmonizowane
EN 60335-1
EN 60335-2-79
EN 55014-1: 2006+A1: 2009+A2: 2011
EN 55014-2: 2015
EN 62233: 2008
EN 61000-3-2: 2014
EN 61000-3-3: 2008
HD 5/12 C, HD 5/12 CX, HD 5/13 C, HD 5/13 CX
EN 61000-3-11: 2000
HD 5/15 C, HD 5/15 CX, HD 5/17 C, HD 5/17 CX, HD 6/13 C, HD 6/13 CX

Zastosowana metoda oceny zgodności
2000/14/WE: Załącznik V

Poziom mocy akustycznej dB(A)
HD 5/12 C, HD 5/13 C, HD 5/15 C, HD 5/17 C, HD 6/13 C
Zmierzony: 86
Gwarantowany: 88
HD 5/12 CX, HD 5/13 CX, HD 5/17 CX, HD 6/13 CX
Zmierzony: 89
Gwarantowany: 92
HD 5/15 CX
Zmierzony: 87
Gwarantowany: 90
Niżej podpisane osoby działają na zlecenie i z upoważnienia zarządu.

H. Jenner
Chairman of the Board of Management

S. Reiser
Director Regulatory Affairs & Certification

Administrator dokumentacji: S. Reiser
Alfred Kärcher SE & Co. KG
Alfred-Kärcher-Str. 28 - 40
71364 Winnenden (Germany)
Tel.: +49 7195 14-0
Faks: +49 7195 14-2212
Winnenden, 2019/05/01

Cuprins

Indicaţii generale 149
Utilizarea conform destinaţiei 149
Protecţia mediului 150
Accesorii şi piese de schimb 150
Pachet de livrare 150
Indicaţii privind siguranţa 150
Descrierea dispozitivului 150
Montare 151
Conexiune electrică 151
Conectare la sursa de apă 151
Operarea 151
Transport 152
Depozitarea 153
Îngrijirea şi întreţinerea 153
Remedierea defecţiunilor 153
Garanţie 154
Date tehnice 154
Declaraţie de conformitate UE 157

Indicaţii generale



Înainte de prima utilizare a aparatului, citiţi aceste instrucţiuni de utilizare originale şi indicaţiile de siguranţă aferente.
Respectaţi aceste instrucţiuni.
Păstraţi ambele manuale pentru utilizarea ulterioară sau pentru viitorul posesor.

Utilizarea conform destinaţiei

Utilizaţi acest aparat de curăţat cu înaltă presiune exclusiv pentru următoarele lucrări:

- Curăţare cu jetul de apă de presiune joasă şi soluţie de curăţat (de exemplu, pentru maşini, autovehicule, construcţii, utilaje)
- Curăţare cu jetul de apă de înaltă presiune fără soluţie de curăţat (de exemplu, pentru faţade, terase, aparate de grădinărit)

Pentru murdăria greu de îndepărtat, vă recomandăm ca un accesoriu special o duză rotativă.
La varianta „Plus", pachetul de livrare include o duză rotativă.

Valori limită pentru alimentarea cu apă

ATENŢIE
Apă murdară
Uzură prematură sau depuneri în aparat
Alimentaţi aparatul numai cu apă curată sau cu apă reciclată, care nu depăşeşte valorile limită.
Pentru alimentarea cu apă, se aplică următoarele valori limită:

- Valoare pH: 6,5-9,5
- Conductivitate electrică: Conductivitate apă curată + 1.200 µS/cm, conductivitate maximă 2.000 µS/cm
- Substanţe sedimentabile (volum probă 1 l, perioadă de decantare 30 minute): < 0,5 mg/l
- Substanţe filtrabile: < 50 mg/l, fără substanţe abrazive
- Hidrocarburi: < 20 mg/l
- Cloruri: < 300 mg/l
- Sulfaţi: < 240 mg/l
- Calciu: < 200 mg/l
- Duritate totală: < 28 °dH, < 50° TH, < 500 ppm (mg $CaCO_3$/l)
- Fier: < 0,5 mg/l
- Mangan: < 0,05 mg/l
- Cupru: < 2 mg/l
- Clor activ: < 0,3 mg/l
- Fără mirosuri neplăcute

Protecţia mediului

Materialele de ambalare sunt reciclabile. Vă rugăm să eliminaţi ambalajele în mod ecologic.

Aparatele electrice şi electronice conţin materiale reciclabile preţioase şi, uneori, componente precum baterii, acumulatoare sau uleiuri, care, în cazul utilizării incorecte sau al eliminării necorespunzătoare, pot reprezenta un potenţial pericol pentru sănătatea oamenilor şi pentru mediul înconjurător. Pentru funcţionarea corectă a aparatului, aceste componente sunt necesare. Aparatele marcate cu acest simbol nu trebuie aruncate la gunoiul menajer.

Observaţii referitoare la materialele conţinute (REACH)
Informaţii actuale referitoare la materialele conţinute puteţi găsi la adresa: *www.kaercher.com/REACH*

Accesorii şi piese de schimb

Utilizaţi numai accesorii originale şi piese de schimb originale; ele asigură funcţionarea în siguranţă şi fără avarii a aparatului.
Informaţii despre accesorii şi piesele de schimb se găsesc la adresa *www.kaercher.com*.

Pachet de livrare

La despachetare, verificaţi dacă conţinutul pachetului este complet. Informaţi imediat distribuitorul dacă lipsesc părţi componente sau dacă intervin defecţiuni la transport.

Indicaţii privind siguranţa

- Înainte de prima punere în funcţiune a aparatului, citiţi neapărat indicaţiile de siguranţă 5.951-949.0.
- Respectaţi prevederile naţionale referitoare la jetul de lichid.
- Respectaţi prevederile naţionale referitoare la protecţia împotriva accidentelor. Jeturile de lichid trebuie verificate cu regularitate. Rezultatul încercării trebuie documentat în scris.
- Nu modificaţi aparatul sau accesoriile.

Simboluri pe aparat



Aparatul nu trebuie conectat direct la reţeaua publică de apă potabilă.



Nu îndreptaţi jetul de înaltă presiune spre alte persoane, animale, echipamente electrice aflate în funcţiune sau spre aparat. Protejaţi aparatul de îngheţ.

Dispozitive de siguranţă

⚠ **PRECAUŢIE**
Dispozitive de siguranţă care lipsesc sau care au fost modificate
Dispozitivele de siguranţă au drept scop protecţia dvs. Nu modificaţi şi nu ignoraţi niciodată dispozitivele de siguranţă.
Dispozitivele de siguranţă sunt setate şi sigilate din fabrică. Setările sunt efectuate numai de serviciul de asistenţă clienţi.

Comutator de presiune

În cadrul eliberării manetei de acţionare de pe pistolul de înaltă presiune, comutatorul de presiune opreşte pompa de înaltă presiune, iar jetul de înaltă presiune se opreşte.
Dacă maneta de acţionare este acţionată, pompa porneşte din nou.

Descrierea dispozitivului

Privire de ansamblu aparat

Vezi pe partea graficului

(1) Capac de roată
(2) Suport duză
(3) Bechie glisantă
(4) Plăcuţă cu caracteristici
(5) Suport pentru duză triplă
(6) Suport de transport pentru curăţitorul de suprafeţe
(7) Dispozitiv de deblocare manetă de deplasare
(8) Manetă de deplasare, jos (împinsă în interior)
(9) Manetă de deplasare, sus (trasă în afară)
(10) Duză de înaltă presiune
(11) Marcajul duzei de înaltă presiune
(12) Lance EASY!Lock
(13) Pistol de înaltă presiune EASY!Force
(14) Buton de siguranţă
(15) Manetă de acţionare
(16) Manetă de siguranţă
(17) Furtun de înaltă presiune EASY!Lock
(18) Suport furtun
(19) Suport de cablu
(20) Suport lance fără dispozitiv de blocare
(21) Bandă de cauciuc (nu la aparatele cu tambur pentru furtun)
(22) Suport duză pentru duza rotativă (duză rotativă inclusă în pachetul de livrare numai la varianta „Plus”)
(23) Suport lance cu dispozitiv de blocare pentru transport
(24) Întrerupător aparat
(25) Mâner
(26) Racord de înaltă presiune EASY!Lock
(27) Mâner de prindere
(28) Conectare la sursa de apă
(29) Furtun de aspirare pentru soluţia de curăţat cu filtru şi dozare a soluţiei de curăţat
(30) Sită
(31) Ştuţ pentru furtun
(32) Piuliţă olandeză
(33) Manivelă
(34) Tambur furtun

Cod de culori

- Elementele de operare pentru procesul de curăţare sunt de culoare galbenă.
- Elementele de operare pentru întreţinere şi service sunt de culoare gri deschis.

Montare

Fixarea capacelor de roată

- Fixaţi capacele de roată.

Montarea accesoriilor

Indicaţie

Sistemul EASY!Lock conectează componentele printr-un filet rapid cu o singură rotaţie, în mod rapid şi sigur.

1. Montaţi duza de înaltă presiune cu marcajul în sus pe lance.
2. Strângeţi cu duza de înaltă presiune (EASY!Lock).
3. Conectaţi lancea cu pistolul de înaltă presiune şi strângeţi-l cu mâna (EASY!Lock).

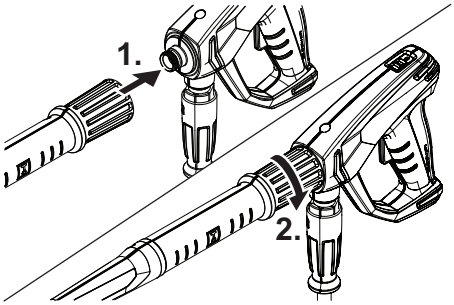

4. Desprindeţi dispozitivul de deblocare a manetei de deplasare.
5. Trageţi în afară maneta de deplasare până la capăt.

La aparatele fără tambur pentru furtun:

6. Conectaţi furtunul de înaltă presiune cu pistolul de înaltă presiune şi racordul de înaltă presiune al aparatului şi strângeţi-le cu mâna (EASY!Lock).

La aparatele cu tambur pentru furtun:

7. Aşezaţi furtunul de înaltă presiune întins pe podea.
8. Introduceţi şi blocaţi manivela în arborele tamburului pentru furtun.
9. Rotiţi manivela în sens orar în timp ce înfăşuraţi furtunul de înaltă presiune pe tamburul furtunului în straturi uniforme.
10. Conectaţi furtunul de înaltă presiune cu pistolul de înaltă presiune şi strângeţi-l cu mâna (EASY!Lock).

Conexiune electrică

⚠ **PERICOL**

Deconectare de la reţea lipsă

Pericol de rănire din cauza electrocutării

Conectaţi aparatul la reţeaua electrică, utilizând un ştecăr. Este interzisă conectarea neseparabilă la reţeaua electrică. Ştecărul este utilizat pentru deconectarea de la reţea.

1. Desfăşuraţi cablul de reţea şi amplasaţi-l pe podea.
2. Introduceţi ştecărul de reţea în priză.

Conectare la sursa de apă

Racordarea la o conductă de apă

⚠ **AVERTIZARE**

Refluxul apei murdare în reţeaua de apă potabilă

Pericol pentru sănătate

Respectaţi prevederile furnizorului de apă.

În conformitate cu prevederilor în vigoare, aparatul nu trebuie să funcţioneze niciodată fără separator de sistem la reţeaua de apă potabilă. Utilizaţi un separator de sistem de la firma KÄRCHER sau un separator de sistem, conform EN 12729 tip BA. Apa care curge printr-un separator de sistem este clasificată ca fiind nepotabilă. Separatorul de sistem trebuie conectat întotdeauna la alimentarea cu apă, niciodată direct la racordul de apă de la aparat.

1. Verificaţi alimentarea cu apă la presiunea de alimentare, temperatura de alimentare şi volumul de alimentare (a se vedea capitolul Date tehnice).
2. Conectaţi separatorul de sistem şi racordul de apă al aparatului cu un furtun de alimentare cu apă (pentru cerinţele cu privire la furtunul de alimentare cu apă, a se vedea capitolul Date tehnice).
3. Deschideţi conducta de alimentare cu apă.

Aspirarea apei din rezervoare

1. Înşurubaţi furtunul de aspirare cu filtrul de la racordul de apă (pentru numărul de comandă, a se vedea capitolul Date tehnice).
2. Aerisiţi aparatul (a se vedea capitolul Aerisirea aparatului).

Aerisirea aparatului

1. Deşurubaţi duza de înaltă presiune de pe lance.
2. Lăsaţi aparatul să funcţioneze până când apa nu mai conţine bule de aer.
3. Dacă aparatul are probleme de aerisire, lăsaţi-l să funcţioneze 10 secunde şi apoi opriţi-l. Repetaţi procesul de mai multe ori.
4. Deconectaţi aparatul.
5. Înşurubaţi duza de înaltă presiune pe lance.

Operarea

⚠ **PERICOL**

Jetul de apă de înaltă presiune

Pericol de rănire

Nu fixaţi niciodată maneta de acţionare şi maneta de siguranţă în poziţia acţionată.

Nu utilizaţi pistolul de înaltă presiune dacă maneta de siguranţă este deteriorată.

Înainte de orice lucrare la aparat, împingeţi butonul de siguranţă de la pistolul de înaltă presiune în faţă.

Ţineţi pistolul de înaltă presiune şi lancea cu ambele mâini.

⚠ **AVERTIZARE**

Aparat şi accesorii defecte, conducte şi racorduri defecte

Pericol de rănire

Aparatul poate fi pus în funcţiune numai în stare impecabilă.

Deschiderea / oprirea pistolului de înaltă presiune

1. Acţionaţi maneta de siguranţă şi maneta de acţionare. Pistolul de înaltă presiune este deschis.
2. Eliberaţi maneta de siguranţă şi maneta de acţionare. Pistolul de înaltă presiune este închis.

Funcţionarea la înaltă presiune

Aparatul poate fi pus în funcţiune în poziţie verticală sau orizontală.

Indicaţie

Aparatul este dotat cu un comutator de presiune. Motorul funcţionează numai când pistolul de înaltă presiune este pornit.

1. La aparatele cu tambur pentru furtun: Desfăşuraţi complet furtunul de înaltă presiune de pe tamburul de furtun.
2. Aduceţi comutatorul aparatului în poziţia „I/ON”.
3. Împingeţi în spate butonul de siguranţă al pistolului de înaltă presiune.
   Pistolul de înaltă presiune este deblocat.
4. Deschideţi pistolul de înaltă presiune.

Selectarea tipului de jet

1. Închideţi pistolul de înaltă presiune.
2. Rotiţi carcasa duzei, până când simbolul dorit coincide cu marcajul.

	Jet rotund de înaltă presiune (0°) pentru murdărie deosebit de persistentă
	Jet plat de joasă presiune (CHEM) pentru funcţionarea cu soluţie de curăţat sau curăţarea la presiune mică
	Jet plat de înaltă presiune (25°) pentru murdărie pe suprafeţe întinse

Funcţionare cu soluţie de curăţat

⚠ **PERICOL**

Presiunea înaltă rămasă în aparat

Pericol de rănire

Opriţi aparatul înainte de schimbarea duzelor.

Acţionaţi pistolul de înaltă presiune, până când presiunea din aparat este eliberată.

⚠ **AVERTIZARE**

Manevrarea incorectă a soluţiilor de curăţat

Pericol pentru sănătate

Respectaţi indicaţiile de siguranţă de pe soluţia de curăţat.

ATENŢIE

Soluţie de curăţat inadecvată

Deteriorarea aparatului şi a obiectelor de curăţat

Utilizaţi numai soluţii de curăţat aprobate de KÄRCHER.

Respectaţi recomandările de dozare şi indicaţiile valabile pentru soluţia de curăţat.

Pentru protejarea mediului înconjurător, folosiţi moderat soluţia de curăţat.

Indicaţie

Soluţiile de curăţat KÄRCHER garantează o funcţionare fără probleme. Cereţi sfaturi de la angajaţii noştri sau solicitaţi catalogul nostru sau broşurile informative despre soluţii de curăţat.

1. Scoateţi furtunul de aspirare pentru soluţia de curăţat.
2. Reglaţi cantitatea de aspirare a soluţiei de curăţat de la filtrul soluţiei de curăţat.
3. Agăţaţi furtunul de aspirare pentru soluţia de curăţat într-un recipient cu soluţie de curăţat.
4. Reglaţi duza la poziţia „CHEM”.
5. Puneţi în funcţiune aparatul de curăţat cu înaltă presiune.

Metoda de curăţare recomandată

1. Pulverizaţi cu moderaţie soluţie de curăţat pe suprafaţa uscată şi lasaţi să acţioneze (nu să se usuce).
2. Clătiţi murdăria dizolvată cu jetul de apă de înaltă presiune.

După funcţionarea cu soluţie de curăţat

1. Setaţi cantitatea de aspiraţie de pe filtrul de soluţiei de curăţat la cantitatea maximă.
2. Scufundaţi filtrul în apă limpede.
3. Porniţi aparatul şi clătiţi-l timp de un minut.

Întreruperea funcţionării

1. Închideţi pistolul de înaltă presiune.
   Aparatul se deconectează.
2. Împingeţi butonul de siguranţă în faţă.
   Pistolul de înaltă presiune este asigurat.

Continuarea funcţionării

1. Împingeţi butonul de siguranţă în spate.
   Pistolul de înaltă presiune este deblocat.
2. Deschideţi pistolul de înaltă presiune.
   Aparatul se conectează.

Finalizarea funcţionării

1. Închideţi alimentarea cu apă.
2. Deschideţi pistolul de înaltă presiune.
3. Reglaţi comutatorul aparatului la „I/ON” şi lăsaţi aparatul să funcţioneze 5-10 secunde.
4. Închideţi pistolul de înaltă presiune.
5. Reglaţi comutatorul aparatului la „0/OFF”.
6. Scoateţi ştecărul de reţea din priză doar dacă aveţi mâinile uscate.
7. Îndepărtaţi alimentarea cu apă.
8. Deschideţi pistolul de înaltă presiune, până când presiunea din aparat este eliberată.
9. Împingeţi butonul de siguranţă în faţă.
   Pistolul de înaltă presiune este asigurat.

Transport

⚠ **PRECAUŢIE**

Nerespectarea greutăţii

Pericol de accidentare şi de deteriorare

În cadrul transportului şi al depozitării, ţineţi cont de greutatea aparatului.

ATENŢIE

Transport necorespunzător

Pericol de deteriorare

Protejaţi maneta de acţionare de la pistolul de înaltă presiune împotriva deteriorării.

- Transportarea aparatului în autovehicule: Asiguraţi aparatul contra derapării şi răsturnării, conform directivelor în vigoare.
- Transportarea aparatului pe distanţe mai mari: Trageţi aparatul de la maneta de deplasare.
- Transportarea aparatului pe scări: Trageţi aparatul în sus treaptă cu treaptă. Bechiile glisante protejează carcasa de deteriorări.
- Transportarea aparatului: Transportaţi aparatul cu ajutorul mânerului.

Suport de transport pentru curăţitorul de suprafeţe

1. Aşezaţi ştuţul de racord al curăţitorului de suprafeţe pe suportul de transport de la aparatul de curăţat cu înaltă presiune.
2. Înşurubaţi piuliţa olandeză cu aproximativ 1 rotaţie.

Transport cu macara

⚠ **PERICOL**

Transport necorespunzător cu macara

Pericol de rănire din cauza căderii aparatului sau a obiectelor

Respectaţi dispoziţiile locale privind prevenirea accidentelor şi indicaţiile privind siguranţa.

Aparatul poate fi transportat cu macaraua doar de persoanele care sunt instruite pentru operarea macaralei.

Înainte de fiecare transport cu macaraua, controlaţi dispozitivul de ridicare cu privire la deteriorări.

Înainte de fiecare transport cu macaraua, controlaţi mânerul cu privire la deteriorări.

Ridicaţi aparatul doar cu ajutorul mânerului.

Nu utilizaţi lanţuri opritoare.

Asiguraţi dispozitivul de ridicare împotriva suspendării neintenţionate a sarcinii.

Înainte de transportul cu macaraua, îndepărtaţi lancea cu pistolul de înaltă presiune, duzele, curăţitorul de suprafeţe şi alte obiecte nefixate.
În timpul procesului de ridicare, nu transportaţi obiecte pe aparat.
Nu staţionaţi sub sarcină.
Asiguraţi-vă că nimeni nu se află în zona periculoasă a macaralei.
Nu lăsaţi aparatul nesupravegheat agăţat la macara.
1. Fixaţi dispozitivul de ridicare la mânerul aparatului.

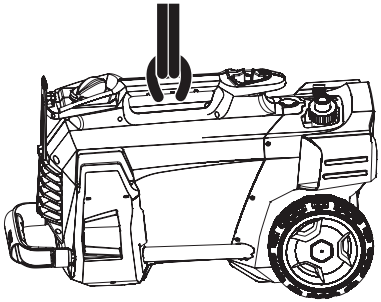

Depozitarea

⚠ **PRECAUŢIE**
Nerespectarea greutăţii
Pericol de accidentare şi de deteriorare
În cadrul transportului şi al depozitării, ţineţi cont de greutatea aparatului.
Depozitaţi aparatul doar în spaţii interioare.

Depozitarea aparatului

1. Aşezaţi lancea cu pistolul de înaltă presiune în suportul duzei şi blocaţi-o în suportul de lance.
2. Înfăşuraţi cablul de reţea şi agăţaţi-l peste suportul de cablu.
3. Fixaţi ştecărul cu clema montată.

La aparatele cu tambur pentru furtun:
4. Înfăşuraţi furtunul de înaltă presiune pe tamburul de furtun şi rabataţi mânerul manivelei.

La aparatele fără tambur pentru furtun:
5. Depozitaţi furtunul de înaltă presiune:
   a Înfăşuraţi furtunul de înaltă presiune.
   b Agăţaţi furtunul de înaltă presiune peste suportul de furtun.
   c Asiguraţi furtunul de înaltă presiune cu banda de cauciuc.
6. Apăsaţi dispozitivul de deblocare a manetei de deplasare şi împingeţi maneta de deplasare în interior.

Protecţia împotriva îngheţului

ATENŢIE
Îngheţ
Deteriorarea aparatului din cauza apei îngheţate
Goliţi complet aparatul de apă.
Depozitaţi aparatul într-un loc ferit de îngheţ.
Dacă nu se poate asigura o depozitare astfel încât aparatul să fie ferit de îngheţ:
1. Evacuaţi apa.
2. Pompaţi prin aparat antigel disponibil în comerţ.

Indicaţie
Folosiţi un antigel pentru autoturisme pe bază de glicoli, disponibil în comerţ. Respectaţi instrucţiunile de manipulare ale producătorului antigelului.
3. Lăsaţi aparatul să funcţioneze maxim 1 minut până când pompa şi conductele sunt goale.

Îngrijirea şi întreţinerea

⚠ **PERICOL**
Aparat pornit neintenţionat
Pericol de rănire, pericol de electrocutare
Înaintea tuturor lucrărilor la aparat, opriţi aparatul şi scoateţi ştecărul din priză.
Indicaţie
Uleiul rezidual poate fi eliminat ca deşeu doar de centrele de colectare prevăzute în acest scop. Vă rugăm să predaţi acolo uleiul rezidual generat. Contaminarea mediului cu ulei rezidual reprezintă o infracţiune.

Inspecţia de siguranţă / contractul de întreţinere

Puteţi încheia cu distribuitorul dvs. un contract de întreţinere sau puteţi stabili inspecţii de siguranţă periodice. Nu ezitaţi să cereţi sfaturi.

Intervalele de întreţinere

Înainte de fiecare utilizare

- Verificaţi dacă cablul de reţea este deteriorat.
  Un cablu deteriorat trebuie să fie înlocuit imediat la un serviciu de asistenţă clienţi autorizat sau de către un electrician.
- Verificaţi furtunul de înaltă presiune cu privire la deteriorări.
  Înlocuiţi imediat furtunul de înaltă presiune deteriorat.
- Verificaţi etanşeitatea aparatului.
  Se admite un număr de 3 picături de apă pe minut. Dacă apare o neetanşeitate mai mare, luaţi legătura cu un serviciu de asistenţă clienţi.

Săptămânal

- Curăţaţi sita la racordul de apă (a se vedea capitolul Curăţarea sitei la racordul de apă).
- Curăţaţi filtrul de la furtunul de aspirare pentru soluţia de curăţat.

La fiecare 500 de ore de funcţionare, cel puţin anual

- Duceţi aparatul pentru întreţinere la serviciul de asistenţă clienţi.

Lucrări de întreţinere

Curăţarea sitei la racordul de apă

1. Deşurubaţi piuliţa olandeză.
2. Scoateţi ştuţul de furtun.
3. Scoateţi sita.
4. Curăţaţi şi clătiţi sita la exterior.
5. Introduceţi sita.

Indicaţie
Poziţionaţi piuliţa hexagonală a ştuţului de furtun pentru conectarea la aparat.
6. Montaţi ştuţul de furtun şi strângeţi-l cu piuliţa olandeză.

Remedierea defecţiunilor

⚠ **PERICOL**
Aparat pornit, nesupravegheat, atingerea pieselor sub tensiune
Pericol de rănire, electrocutare
Înaintea lucrărilor la aparat, opriţi aparatul.
Scoateţi ştecărul.
Solicitaţi efectuarea tuturor verificărilor şi lucrărilor la piese electrice de către personal de specialitate.
În cazul unor defecţiuni care nu sunt specificate în acest capitol, apelaţi la un serviciu de asistenţă clienţi autorizat.

Aparatul nu porneşte
1. Verificaţi dacă cablul de reţea este deteriorat.
2. Verificaţi tensiunea de reţea.
3. Dacă aparatul se supraîncălzeşte:
   a Reglaţi comutatorul aparatului la „0/OFF”.
   b Lăsaţi aparatul să se răcească cel puţin 15 minute.
   c Aduceţi comutatorul aparatului în poziţia „I/ON”.
4. Dacă apare o defecţiune electrică, luaţi legătura cu serviciul de asistenţă clienţi.

Aparatul nu ajunge la presiunea dorită
1. Reglaţi duza la o presiune înaltă.
2. Aerisiţi aparatul (a se vedea capitolul Aerisirea aparatului).
3. Curăţaţi sita la racordul de apă (a se vedea capitolul Curăţarea sitei la racordul de apă).
4. Verificaţi cantitatea de apă alimentată (pentru cantitatea necesară, a se vedea capitolul Date tehnice).
5. Curăţaţi duza, la nevoie, înlocuiţi-o.
6. Dacă este nevoie, luaţi legătura cu un serviciu de asistenţă clienţi.

Pompa nu este etanşă.
Se admite un număr de 3 picături de apă scurse pe minut.
- Dacă apare o neetanşeitate mai mare, aparatul trebuie verificat la serviciul de asistenţă clienţi.

Pompa „bate”
1. Verificaţi etanşeitatea conductei de apă.
2. Verificaţi etanşeitatea conductei de aspirare pentru soluţia de curăţat.
3. Reglaţi cantitatea de aspirare de la filtrul soluţiei de curăţat la cantitatea minimă.
4. Aerisiţi aparatul (a se vedea capitolul Aerisirea aparatului).
5. Dacă este nevoie, luaţi legătura cu un serviciu de asistenţă clienţi.

Gradul de amestecare a soluţiei de curăţat este prea mic
1. Reglaţi duza la „CHEM”.
2. Măriţi cantitatea de aspirare de la filtrul soluţiei de curăţat.
3. Verificaţi / curăţaţi furtunul de aspirare pentru soluţia de curăţat.
4. Dacă este nevoie, luaţi legătura cu un serviciu de asistenţă clienţi.

Garanţie

În fiecare ţară sunt valabile condiţiile de garanţie publicate de distribuitorul nostru din ţara respectivă. Eventualele defecţiuni ale acestui aparat, care survin în perioada de garanţie şi care sunt rezultatul unor defecte de fabricaţie sau de material, vor fi remediate gratuit. Pentru a putea beneficia de garanţie, prezentaţi-vă cu chitanţa de cumpărare la magazin sau la cea mai apropiată unitate de service autorizată.
(Pentru adresă, consultaţi pagina din spate)

Date tehnice

		HD 5/11 C	HD 5/12 C HD 5/ 12 CX	HD 5/12 C HD 5/ 12 CX	HD 5/12 C HD 5/ 12 CX	HD 5/12 C HD 5/ 12 CX	HD 5/12 C	HD 5/12 C
Varianta specifică ţării								
Ţară		AU	EU	GB	CH	AU	KAP	SA
Conexiune electrică								
Tensiune	V	240	230	230-240	230	240	220	220
Fază	~	1	1	1	1	1	1	1
Frecvenţă	Hz	50	50	50	50	50	60	60
Putere de conectare	kW	2,1	2,5	2,5	2,2	2,2	2,4	2,4
Grad de protecţie		IPX5	IPX5	IPX5	IPX5	IPX5	IPX5	IPX5
Siguranţă pentru reţea (temporizată)	A	10	16	13	10	10	15	13
Cablu prelungitor 30 m	mm^2	2,5	2,5	2,5	2,5	2,5	2,5	2,5
Conectare la sursa de apă								
Presiune de alimentare (max.)	MPa	1	1	1	1	1	1	1
Temperatură de alimentare (max.)	°C	60	60	60	60	60	60	60
Cantitate alimentată (min.)	l/min	12	12	12	12	12	12	12
Înălţime de aspirare (max.)	m	0,5	0,5	0,5	0,5	0,5	0,5	0,5
Lungime minimă a furtunului de alimentare cu apă	m	7,5	7,5	7,5	7,5	7,5	7,5	7,5
Diametru minim al furtunului de alimentare cu apă	in	1/2	1/2	1/2	1/2	1/2	1/2	1/2
Număr de comandă al furtunului de aspirare cu filtru		2.643-100.0	2.643-100.0	2.643-100.0	2.643-100.0	2.643-100.0	2.643-100.0	2.643-100.0
Date privind puterea aparatului								
Dimensiune duză la duza standard		038	035	035	038	038	036	036
Presiune de lucru	MPa	11	12	12	11,5	11,5	12	12
Suprapresiune de funcţionare (max.)	MPa	17,1	17,5	17,5	17,1	17,1	18	18
Debit de pompare, apă	l/min	8,3	8,3	8,3	8,3	8,3	8,3	8,3
Debit de pompare, soluţie de curăţat	l/h	0-25	0-25	0-25	0-25	0-25	0-25	0-25

		HD 5/11 C	HD 5/12 C HD 5/ 12 CX	HD 5/12 C HD 5/ 12 CX	HD 5/12 C HD 5/ 12 CX	HD 5/12 C HD 5/ 12 CX	HD 5/12 C	HD 5/12 C
Forţă de recul a pistolului de înaltă presiune	N	21,3	21,3	21,3	21,3	21,3	21,3	21,3
Dimensiuni şi greutăţi								
Greutate tipică în timpul funcţionării (CX)	kg	24,2 (-)	23,7 (26)	23,7 (26)	23,7 (26)	24,2 (26,4)	25,2 (-)	25,2 (-)
Lungime	mm	380	380	380	380	380	380	380
Lăţime (CX)	mm	360 (-)	360 (370)	360 (370)	360 (370)	360 (370)	360 (-)	360 (-)
Înălţime	mm	930	930	930	930	930	930	930
Valori calculate conform EN 60335-2-79								
Valoarea vibraţiilor mână-braţ	m/s^2	3,6	3,6	3,6	3,6	3,6	4,2	4,2
Incertitudine K	m/s^2	0,9	0,9	0,9	0,9	0,9	0,9	0,9
Nivel de zgomot L_{pA} (CX)	dB(A)	72 (-)	72 (75)	72 (75)	72 (75)	72 (75)	74 (-)	74 (-)
Incertitudine K_{pA}	dB(A)	3	3	3	3	3	3	3
Nivel de putere acustică L_{WA} + Incertitudine K_{WA} (CX)	dB(A)	88 (-)	88 (92)	88 (92)	88 (92)	88 (92)	90 (-)	90 (-)

		HD 5/13 C HD 5/ 13 CX	HD 5/15 C HD 5/ 15 CX	HD 5/17 C HD 5/ 17 CX	HD 5/17 C HD 5/ 17 CX	HD 6/13 C HD 6/ 13 CX	HD 6/13 C	HD 6/13 C HD 6/ 13 CX
Varianta specifică ţării								
Ţară		EU	EU	EU	KAP	EU	AR	GB
Conexiune electrică								
Tensiune	V	230	230	230	220	230	220	230-240
Fază	~	1	1	1	1	1	1	1
Frecvenţă	Hz	50	50	50	60	50	50	50
Putere de conectare	kW	2,6	2,8	3,0	3,0	2,9	2,9	2,9
Grad de protecţie		IPX5	IPX5	IPX5	IPX5	IPX5	IPX5	IPX5
Siguranţă pentru reţea (temporizată)	A	16	16	16	15	16	16	13
Cablu prelungitor 30 m	mm^2	2,5	2,5	2,5	2,5	2,5	2,5	2,5
Conectare la sursa de apă								
Presiune de alimentare (max.)	MPa	1	1	1	1	1	1	1
Temperatură de alimentare (max.)	°C	60	60	60	60	60	60	60
Cantitate alimentată (min.)	l/min	12	12	12	12	13	13	13
Înălţime de aspirare (max.)	m	0,5	0,5	0,5	0,5	0,5	0,5	0,5
Lungime minimă a furtunului de alimentare cu apă	m	7,5	7,5	7,5	7,5	7,5	7,5	7,5
Diametru minim al furtunului de alimentare cu apă	in	1/2	1/2	1/2	1/2	1/2	1/2	1/2
Număr de comandă al furtunului de aspirare cu filtru		2.643-100.0	2.643-100.0	2.643-100.0	2.643-100.0	2.643-100.0	2.643-100.0	2.643-100.0
Date privind puterea aparatului								
Dimensiune duză la duza standard		034	032	027	030	038	038	038
Presiune de lucru	MPa	13	15	17	16,5	13	13	13
Suprapresiune de funcţionare (max.)	MPa	17,5	20	20	20	19	19	19
Debit de pompare, apă	l/min	8,3	8,3	8,1	8,0	9,8	9,8	9,8
Debit de pompare, soluţie de curăţat	l/h	0-25	0-25	0-25	0-25	0-25	0-25	0-25
Forţă de recul a pistolului de înaltă presiune	N	22,2	23,8	25,4	25,4	26,6	26,6	26,6
Dimensiuni şi greutăţi								
Greutate tipică în timpul funcţionării (CX)	kg	23,7 (26)	25,2 (27,5)	25,2 (27,5)	25,2 (27,5)	25,2 (27,5)	25,2 (-)	25,2 (27,5)
Lungime	mm	380	380	380	380	380	380	380
Lăţime (CX)	mm	360 (370)	360 (370)	360 (370)	360 (370)	360 (370)	360 (-)	360 (370)

		HD 5/13 C HD 5/ 13 CX	HD 5/15 C HD 5/ 15 CX	HD 5/17 C HD 5/ 17 CX	HD 5/17 C HD 5/ 17 CX	HD 6/13 C HD 6/ 13 CX	HD 6/13 C	HD 6/13 C HD 6/ 13 CX
Înălţime	mm	930	930	930	930	930	930	930
Valori calculate conform EN 60335-2-79								
Valoarea vibraţiilor mână-braţ	m/s^2	3,6	2,4	2,4	2,4	4,1	4,1	4,1
Incertitudine K	m/s^2	0,9	0,7	0,7	0,7	0,9	0,9	0,9
Nivel de zgomot L_{pA} (CX)	dB(A)	72 (75)	72 (74)	72 (75)	75 (75)	72 (75)	72 (-)	72 (75)
Incertitudine K_{pA}	dB(A)	3	3	3	3	3	3	3
Nivel de putere acustică L_{WA} + Incertitudine K_{WA} (CX)	dB(A)	88 (92)	88 (90)	88 (92)	91 (91)	88 (92)	88 (-)	88 (92)

		HD 6/13 C	HD 6/13 C
Varianta specifică ţării			
Ţară		KAP	SA
Conexiune electrică			
Tensiune	V	220	220
Fază	~	1	1
Frecvenţă	Hz	60	60
Putere de conectare	kW	2,9	2,8
Grad de protecţie		IPX5	IPX5
Siguranţă pentru reţea (temporizată)	A	15	13
Cablu prelungitor 30 m	mm^2	2,5	2,5
Conectare la sursa de apă			
Presiune de alimentare (max.)	MPa	1	1
Temperatură de alimentare (max.)	°C	60	60
Cantitate alimentată (min.)	l/min	13	13
Înălţime de aspirare (max.)	m	0,5	0,5
Lungime minimă a furtunului de alimentare cu apă	m	7,5	7,5
Diametru minim al furtunului de alimentare cu apă	in	1/2	1/2
Număr de comandă al furtunului de aspirare cu filtru		2.643-100.0	2.643-100.0
Date privind puterea aparatului			
Dimensiune duză la duza standard		042	043
Presiune de lucru	MPa	13	12,5
Suprapresiune de funcţionare (max.)	MPa	18	18
Debit de pompare, apă	l/min	10,0	10,0
Debit de pompare, soluţie de curăţat	l/h	0-25	0-25
Forţă de recul a pistolului de înaltă presiune	N	26,6	26,6
Dimensiuni şi greutăţi			
Greutate tipică în timpul funcţionării (CX)	kg	25,2 (-)	25,2 (-)
Lungime	mm	380	380
Lăţime (CX)	mm	360 (-)	360 (-)
Înălţime	mm	930	930
Valori calculate conform EN 60335-2-79			
Valoarea vibraţiilor mână-braţ	m/s^2	3,7	3,7
Incertitudine K	m/s^2	0,9	0,9
Nivel de zgomot L_{pA} (CX)	dB(A)	73 (-)	73 (-)
Incertitudine K_{pA}	dB(A)	3	3
Nivel de putere acustică L_{WA} + Incertitudine K_{WA} (CX)	dB(A)	89 (-)	89 (-)

Sub rezerva modificărilor tehnice.

Declaraţie de conformitate UE

Prin prezenta declarăm că aparatul desemnat mai jos corespunde cerinţelor fundamentale privind siguranţa în exploatare şi sănătate incluse în directivele UE aplicabile, datorită conceptului şi a modului de construcţie pe care se bazează, în varianta comercializată de noi. În cazul efectuării unei modificări a aparatului care nu a fost convenită cu noi, această declaraţie îşi pierde valabilitatea.
Produs: Aparat de curăţat cu înaltă presiune
Tip: 1.520-xxx

Directive UE relevante
2006/42/UE (+2009/127/UE)
2014/30/UE
2000/14/UE

Norme armonizate aplicate
EN 60335-1
EN 60335-2-79
EN 55014-1: 2006+A1: 2009+A2: 2011
EN 55014-2: 2015
EN 62233: 2008
EN 61000-3-2: 2014
EN 61000-3-3: 2008
HD 5/12 C, HD 5/12 CX, HD 5/13 C, HD 5/13 CX
EN 61000-3-11: 2000
HD 5/15 C, HD 5/15 CX, HD 5/17 C, HD 5/17 CX, HD 6/13 C, HD 6/13 CX

Procedura de evaluare a conformităţii
2000/14/UE: Anexa V

Nivel de putere acustică dB(A)
HD 5/12 C, HD 5/13 C, HD 5/15 C, HD 5/17 C, HD 6/13 C
Măsurat: 86
Garantat: 88
HD 5/12 CX, HD 5/13 CX, HD 5/17 CX, HD 6/13 CX
Măsurat: 89
Garantat: 92
HD 5/15 CX
Măsurat: 87
Garantat: 90
Semnatarii acţionează în numele şi prin împuternicirea Consiliului director.

H. Jenner
Chairman of the Board of Management

S. Reiser
Director Regulatory Affairs & Certification

Însărcinat cu elaborarea documentaţiei: S. Reiser
Alfred Kärcher SE & Co. KG
Alfred-Kärcher-Str. 28 - 40
71364 Winnenden (Germania)
Tel.: +49 7195 14-0
Fax: +49 7195 14-2212
Winnenden, 2019/05/01

Obsah

Všeobecné upozornenia 157
Používanie v súlade s účelom 157
Ochrana životného prostredia 158
Príslušenstvo a náhradné diely 158
Rozsah dodávky 158
Bezpečnostné pokyny 158
Popis prístroja 158
Montáž 159
Elektrická prípojka 159
Prípojka vody 159
Obsluha 159
Preprava 160
Skladovanie 161
Ošetrovanie a údržba 161
Pomoc pri poruchách 161
Záruka 162
Technické údaje 162
EÚ vyhlásenie o zhode 165

Všeobecné upozornenia



Pred prvým použitím prístroja si prečítajte tento originálny návod na obsluhu a priložené bezpečnostné pokyny. Riaďte sa informáciami a pokynmi, ktoré sú v nich uvedené. Obidva dokumenty si uschovajte pre neskoršie použitie alebo pre nasledujúceho majiteľa.

Používanie v súlade s účelom

Tento vysokotlakový čistič používajte výlučne na nasledujúce práce:
- Čistenie nízkotlakovým lúčom a čistiacim prostriedkom (napr. strojov, vozidiel, stavebných strojov, nástrojov)
- Čistenie vysokotlakovým lúčom bez čistiaceho prostriedku (napr. fasád, terás, záhradného náradia)

Na odolné nečistoty odporúčame použitie rotačnej dýzy ako špeciálneho príslušenstva.
V prípade variantu “Plus” je rotačná dýza súčasťou rozsahu dodávky.

Hraničné hodnoty pre zásobovanie vodou

POZOR
Znečistená voda
Predčasné opotrebovanie alebo usadeniny v prístroji
Do prístroja nalievajte len čistú vodu alebo recyklovanú vodu, ktorá neprekračuje hraničné hodnoty.
Pre zásobovanie vodou platia nasledujúce hraničné hodnoty:
- Hodnota pH: 6,5-9,5
- Elektrická vodivosť: vodivosť čistej vody + 1200 µS/cm, maximálna vodivosť 2000 µS/cm
- Usaditeľné látky (objem kontrolnej vzorky 1 l, doba usadenia 30 minút): < 0,5 ml/l
- Filtrovateľné látky: < 50 mg/l, žiadne abrazívne látky
- Uhľovodíky: < 20 mg/l
- Chlorid: < 300 mg/l
- Sulfát: < 240 mg/l
- Vápnik: < 200 mg/l
- Celková tvrdosť: < 28 °dH, < 50° TH, < 500 ppm (mg $CaCO_3$/l)
- Železo: < 0,5 mg/l
- Mangán: < 0,05 mg/l
- Meď: < 2 mg/l
- Aktívny chlór: < 0,3 mg/l
- Bez nepríjemných pachov

Ochrana životného prostredia

Obalové materiály sú recyklovateľné. Obaly zlikvidujte ekologickým spôsobom.

Elektrické a elektronické zariadenia obsahujú cenné recyklovateľné materiály a často aj komponenty ako napr. batérie, akumulátory alebo olej, ktoré pri nesprávnej manipulácii alebo likvidácii môžu predstavovať potenciálne nebezpečenstvo pre ľudské zdravie a životné prostredie. Tieto komponenty sú však pre správnu prevádzku zariadenia nevyhnutné. Zariadenia označené týmto symbolom nesmú byť likvidované spolu s domovým odpadom.

Informácie o obsiahnutých látkach (REACH)
Aktuálne informácie o obsiahnutých látkach sú uvedené na internetovej stránke: *www.kaercher.com/REACH*

Príslušenstvo a náhradné diely

Používajte len originálne príslušenstvo a originálne náhradné diely, pretože takéto komponenty zaručujú bezpečnú a bezporuchovú prevádzku zariadenia.
Informácie o príslušenstve a náhradných dieloch sa nachádzajú na stránke *www.kaercher.com*.

Rozsah dodávky

Pri rozbaľovaní skontrolujte, či je obsah kompletný. V prípade chýbajúceho príslušenstva alebo pri výskyte poškodení spôsobených prepravou informujte Vášho predajcu.

Bezpečnostné pokyny

- Pred prvým uvedením prístroja do prevádzky si bezpodmienečne prečítajte bezpečnostné pokyny 5.951-949.0.
- Dodržiavajte vnútroštátne predpisy týkajúce sa kvapalinových rozstrekovačov.
- Dodržiavajte vnútroštátne predpisy o prevencii pred úrazmi. Kvapalinové rozstrekovače sa musia pravidelne kontrolovať. Výsledok kontroly musí byť písomne zdokumentovaný.
- Na prístroji a príslušenstve nevykonávajte žiadne zmeny.

Symboly na prístroji



Prístroj sa nesmie pripojiť bezprostrednej na verejnú sieť pitnej vody.



Vysokotlakový prúd sa nesmie smerovať na osoby, zvieratá, aktívne elektrické zariadenia alebo na samotný prístroj. Prístroj chráňte pred mrazom.

Bezpečnostné zariadenia

⚠ **UPOZORNENIE**

Chýbajúce alebo zmenené bezpečnostné zariadenia
Bezpečnostné zariadenia slúžia na vašu ochranu. Nikdy nemeňte ani neobchádzajte bezpečnostné zariadenia.
Bezpečnostné zariadenia sú nastavené vo výrobe a zaplombované. Nastavenia vykonáva iba zákaznícky servis.

Tlakový spínač

Pri uvoľnení spúšťacej páčky na vysokotlakovej pištoli tlakový spínač vypne vysokotlakové čerpadlo a vysokotlakový prúd sa zastaví.
Keď sa spúšťacia páčka potiahne, čerpadlo sa znovu zapne.

Popis prístroja

Prehľad prístrojov

Pozrite si stranu s grafikami

(1) Kryt kolesa
(2) Držiak dýzy
(3) Klzný unášač
(4) Výrobný štítok
(5) Odkladacia plocha pre trojitú dýzu
(6) Transportný držiak pre plošný čistič
(7) Odblokovanie posuvného držadla
(8) Posuvné držadlo, dole (zasunuté)
(9) Posuvné držadlo, hore (vytiahnuté)
(10) Vysokotlaková dýza
(11) Označenie vysokotlakovej dýzy
(12) Pracovný nadstavec EASY!Lock
(13) Vysokotlaková pištoľ EASY!Force
(14) Bezpečnostná západka
(15) Spúšťacia páčka
(16) Poistná páka
(17) Vysokotlaková hadica EASY!Lock
(18) Odkladacia plocha na hadice
(19) Držiak káblov
(20) Držiak pracovného nadstavca bez upnutia
(21) Gumený pás (nie pri prístrojoch s hadicovým bubnom)
(22) Odkladacia plocha pre rotačnú dýzu (rotačná dýza len pri variante “Plus” v rozsahu dodávky)
(23) Držiak pracovného nadstavca s upnutím na prepravu
(24) Spínač prístroja
(25) Rukoväť
(26) Vysokotlaková prípojka EASY!Lock
(27) Úchytka
(28) Prípojka vody
(29) Sacia hadica na čistiaci prostriedok s filtrom a dávkovaním čistiaceho prostriedku
(30) Sito
(31) Nátrubok hadice
(32) Prevlečná matica
(33) Kľuka
(34) Hadicový bubon

Farebné označenie

- Ovládacie prvky pre čistiaci proces sú žlté.
- Ovládacie prvky pre údržbu a servis sú svetlosivé.

Montáž

Upevnenie krytov kolies

- Pripevnite kryty kolies.

Montáž príslušenstva

Upozornenie

Systém EASY!Lock spája komponenty pomocou rýchlozávitu rýchlo a bezpečne len jedným otočením.

1. Vysokotlakovú hubicu pripevnite so značkou smerom nahor na oceľovú rúru.
2. Rukou dotiahnite vysokotlakovú hubicu (EASY!Lock).
3. Oceľovú rúru spojte s vysokotlakovou pištoľou a pevne utiahnite rukou (EASY!Lock).

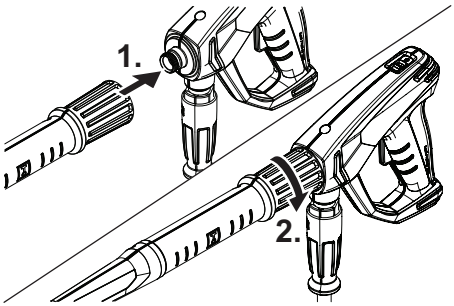

4. Povoľte odblokovanie držadla na posúvanie.
5. Posuvné držadlo vytiahnite na koncovú polohu.

Pri prístrojoch bez hadicového bubna:

6. Vysokotlakovú hadicu spojte s vysokotlakovou pištoľou a vysokotlakovou prípojkou prístroja a pevne utiahnite rukou (EASY!Lock).

Pri prístrojoch s hadicovým bubnom:

7. Roztiahnutú vysokotlakovú hadicu narovnajte na podlahe.
8. Zastrčte a zaistite kľuku do hriadeľa hadicového bubna.
9. Kľuku otáčajte v smere hodinových ručičiek a pritom naviňte vysokotlakovú hadicu v rovnomerných vrstvách na hadicový bubon.
10. Vysokotlakovú hadicu spojte s vysokotlakovou pištoľou a pevne utiahnite rukou (EASY!Lock).

Elektrická prípojka

⚠ **NEBEZPEČENSTVO**

Chýbajúce oddelenie od siete

Nebezpečenstvo úrazu zásahom elektrického prúdu
Prístroj pomocou zástrčky spojte s elektrickou sieťou.
Neoddeliteľné spojenie s elektrickou sieťou je zakázané. Zástrčka slúži na oddelenie od siete.

1. Odviňte sieťovú šnúru a uložte ju na podlahu.
2. Zasuňte sieťovú zástrčku do zásuvky.

Prípojka vody

Pripojenie na vodovodné potrubie

⚠ **VÝSTRAHA**

Spätný tok znečistenej vody do siete pitnej vody

Nebezpečenstvo ohrozenia zdravia
Dodržiavajte predpisy dodávateľa vody.
Prístroj sa podľa platných predpisov nesmie prevádzkovať v sieti pitnej vody bez systémového oddeľovacieho zariadenia. Použite systémové oddeľovacie zariadenie spoločnosti KÄRCHER alebo alternatívne systémové oddeľovacie zariadenie podľa EN 12729 typ BA. Voda, ktorá preteká cez systémové oddeľovacie zariadenie, nie je pitná. Systémové oddeľovacie zariadenie pripájajte vždy na zásobovanie vodou, nikdy nie priamo na prístroj.

1. Zásobovanie vodou skontrolujte z hľadiska prívodného tlaku, teploty vody na prítoku a privádzaného množstva (pozri kapitolu Technické údaje).
2. Systémový oddeľovač a prípojku vody prístroja spojte s hadicou na prívod vody (požiadavka na hadicu na prívod vody pozri kapitolu Technické údaje).
3. Otvorte prívod vody.

Nasávanie vody z nádrže

1. Naskrutkujte saciu hadicu s filtrom na prípojky vody (objednávacie číslo pozri kapitolu Technické údaje).
2. Odvzdušnite prístroj (pozrite si kapitolu Odvzdušnenie prístroja).

Odvzdušnenie prístroja

1. Vysokotlakovú hubicu odskrutkujte z pracovného nadstavca.
2. Prístroj nechajte v chode tak dlho, kým vyteká voda bez vzduchových bublín.
3. V prípade problémov s odvzdušnením nechajte bežať prístroj 10 sekúnd a potom ho vypnite. Postup viackrát opakujte.
4. Vypnite prístroj.
5. Vysokotlakovú hubicu naskrutkujte na pracovný nadstavec.

Obsluha

⚠ **NEBEZPEČENSTVO**

Vysokotlakový prúd vody

Nebezpečenstvo poranenia
Spúšťaciu páčku a poistnú páku nikdy nefixujte v stlačenej polohe.
Nepoužívajte vysokotlakovú pištoľ, ak je poškodená poistná páka.
Pred všetkými prácami na prístroji bezpečnostnú západku na vysokotlakovej pištoli posuňte dopredu.
Držte vysokotlakovú pištoľ a pracovný nadstavec obidvoma rukami.

⚠ **VÝSTRAHA**

Chybný prístroj a príslušenstvo, chybné prívodné vedenie a prípojky

Nebezpečenstvo poranenia
Prístroj sa smie prevádzkovať iba v bezchybnom stave.

Otvorenie/zatvorenie vysokotlakovej pištole

1. Stlačte poistnú páku a spúšťaciu páčku. Vysokotlaková pištoľ sa otvorí.
2. Pustite poistnú páku a spúšťaciu páčku. Vysokotlaková pištoľ sa zatvorí.

Prevádzka s vysokým tlakom

Prístroj sa môže používať v stojatej alebo ležatej polohe.

Upozornenie

Prístroj je vybavený tlakovým spínačom. Motor nabehne iba vtedy, keď je vysokotlaková pištoľ otvorená.

1. Pri prístrojoch s hadicovým bubnom: Vysokotlakovú hadicu odmotajte úplne z hadicového bubna.
2. Spínač prístroja nastavte na “I/ON”.
3. Bezpečnostnú západku posuňte smerom dozadu. Vysokotlaková pištoľ je odistená.
4. Otvorte vysokotlakovú pištoľ.

Výber druhu prúdu

1. Zatvorte vysokotlakovú pištoľ.
2. Otočte kryt dýzy, až kým sa požadovaný symbol nezhoduje so značkou.

	Vysokotlakový okrúhly prúd (0°) pre mimoriadne odolné nečistoty
	Nízkotlakový plochý prúd (CHEM) pre prevádzku s čistiacim prostriedkom alebo čistenie s malým tlakom
	Vysokotlakový plochý prúd (25°) pre veľkoplošné nečistoty

Prevádzka s čistiacim prostriedkom

⚠ **NEBEZPEČENSTVO**

Zostatkový vysoký tlak v prístroji

Nebezpečenstvo poranenia

Prístroj pred výmenou dýzy vypnite.

Spustite vysokotlakovú pištoľ, až v prístroji nie je žiadny tlak.

⚠ **VÝSTRAHA**

Nesprávna manipulácia s čistiacimi prostriedkami

Nebezpečenstvo ohrozenia zdravia

Dodržiavajte bezpečnostné pokyny na čistiacom prostriedku.

POZOR

Nevhodný čistiaci prostriedok

Poškodenie prístroja a čistených predmetov

Používajte iba čistiace prostriedky schválené spoločnosťou KÄRCHER.

Dodržiavajte odporúčania pre dávkovanie a pokyny dodávateľov čistiacich prostriedkov.

V záujme ochrany životného prostredia zaobchádzajte úsporne s čistiacimi prostriedkami.

Upozornenie

Čistiace prostriedky spoločnosti KÄRCHER zaručujú bezchybnú prácu. Nechajte si poradiť alebo požadujte náš katalóg, príp. informačné prospekty o čistiacich prostriedkoch.

1. Vytiahnite saciu hadicu na čistiaci prostriedok.
2. Nastavte nasávané množstvo roztoku čistiaceho prostriedku na filtri na čistiace prostriedky.
3. Saciu hadicu na čistiaci prostriedok zaveste do nádrže s čistiacim prostriedkom.
4. Nastavte dýzu do polohy CHEM.
5. Uveďte vysokotlakový čistič do prevádzky.

Odporúčaná metóda čistenia

1. Nastriekajte malé množstvo čistiaceho prostriedku na suchý povrch a nechajte pôsobiť (nevysušiť).
2. Uvoľnené nečistoty opláchnite vysokotlakovým prúdom.

Po prevádzke s čistiacim prostriedkom

1. Nasávané množstvo na filtri na čistiace prostriedky nastavte na maximálne množstvo.
2. Filter ponorte do čistej vody.
3. Prístroj sa spustí a jednu minútu vyplachujte.

Prerušenie prevádzky

1. Zatvorte vysokotlakovú pištoľ.
   Prístroj sa vypne.
2. Poistnú páku presuňte dopredu.
   Vysokotlaková pištoľ je zaistená.

Pokračovanie v prevádzke

1. Poistnú páku presuňte dozadu.
   Vysokotlaková pištoľ je odistená.
2. Otvorte vysokotlakovú pištoľ.
   Prístroj sa zapne.

Ukončenie prevádzky

1. Zatvorte prívod vody.
2. Otvorte vysokotlakovú pištoľ.
3. Spínač prístroja otočte na „I/ON“ a nechajte ho bežať 5 až 10 sekúnd.
4. Zatvorte vysokotlakovú pištoľ.
5. Spínač prístroja nastavte na “0/OFF”.
6. Sieťovú zástrčku vytiahnite zo zásuvky len suchou rukou.
7. Odstráňte prívod vody.
8. Otvorte vysokotlakovú pištoľ, až v prístroji nie je žiadny tlak.
9. Poistnú páku presuňte dopredu.
   Vysokotlaková pištoľ je zaistená.

Preprava

⚠ **UPOZORNENIE**

Nerešpektovanie hmotnosti

Nebezpečenstvo zranenia a poškodenia

Pri skladovaní a preprave dbajte na hmotnosť prístroja.

POZOR

Neodborná preprava

Nebezpečenstvo poškodenia

Spúšťaciu páčku vysokotlakovej pištole chráňte pred poškodením.

- Preprava prístroja vo vozidlách: Pri preprave vo vozidlách prístroj zaistite proti zošmyknutiu a prevráteniu podľa platných smerníc.
- Preprava prístroja na dlhšie trate: Prístroj ťahajte za držadlo na posúvanie.
- Preprava prístroja po schodoch: Pri preprave po schodoch vyťahujte prístroj schod za schodom. Sklznice chránia kryt pred poškodením.
- Prenášanie prístroja: Noste prístroj za rukoväte.

Transportný držiak pre plošný čistič

1. Nasuňte pripojovacie hrdlo plošného čističa na prepravný držiak vysokotlakového čističa.
2. Pritiahnite prevlečnú maticu približne o 1 otáčku.

Preprava pomocou žeriavu

⚠ **NEBEZPEČENSTVO**

Neodborná preprava pomocou žeriavu

Nebezpečenstvo zranenia v dôsledku padajúceho prístroja alebo predmetov

Dodržiavajte miestne predpisy o prevencii pred úrazmi a bezpečnostné pokyny.

Prístroj smú prepravovať pomocou žeriavu len osoby, ktoré boli poučené o obsluhe žeriavu.

Pred každým použitím žeriavu skontrolujte zdvíhacie zariadenie na poškodenie.

Pred každým použitím žeriavu skontrolujte rukoväť na poškodenie.

Prístroj dvíhajte len za rukoväť.

Nepoužívajte žiadne viazacie reťaze.

Zaistite zdvíhacie zariadenie pred neúmyselným zvesením bremena.

Pred prepravou žeriavu odstráňte pracovný nadstavec s vysokotlakovou pištoľou, dýzy, plošné čističe a iné voľné predmety.

Počas zdvíhania neprepravuje žiadne predmety na prístroji.

Nezdržiavajte sa pod bremenom.

Dbajte na to, aby sa nikto nenachádzal v blízkosti nebezpečnej oblasti žeriavu.

Prístroj nenechávajte visieť na žeriave bez dozoru.

1. Zdvíhacie zariadenie pripevnite na rukoväť prístroja.

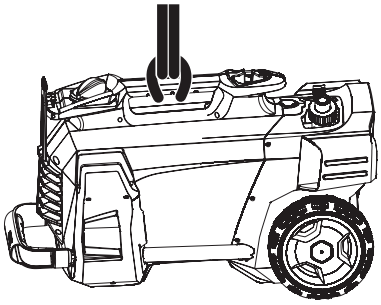

Skladovanie

⚠ **UPOZORNENIE**

Nerešpektovanie hmotnosti

Nebezpečenstvo zranenia a poškodenia

Pri skladovaní a preprave dbajte na hmotnosť prístroja.

Prístroj skladujte len vo vnútorných priestoroch.

Uschovanie prístroja

1. Pracovný nadstavec s vysokotlakovou pištoľou vložte do držiaka dýzy a zaistite v držiaku pracovného nadstavca.
2. Odviňte sieťový kábel a zaveste cez držiak kábla.
3. Pripevnite zástrčku s namontovanou sponou.

Pri prístrojoch s hadicovým bubnom:

4. Vysokotlakovú hadicu naviňte na hadicový bubon a preklopte rukoväť kľuky.

Pri prístrojoch bez hadicového bubna:

5. Uschovanie vysokotlakovej hadice:
   a Naviňte vysokotlakovú hadicu.
   b Zaveste vysokotlakovú hadicu cez odkladaciu plochu na hadicu.
   c Zaistite vysokotlakovú hadicu pomocou gumenej pásky.
6. Stlačte odblokovanie posuvného držadla a zasuňte posuvné držadlo.

Ochrana proti mrazu

POZOR

Mráz

Zničenie prístroja v dôsledku zamrznutej vody

Vyprázdnite všetku vodu z prístroja.

Prístroj uchovávajte na mieste zaistenom proti mrazu.

Ak nie je možné skladovanie zabezpečené proti zamrznutiu:

1. Vypustite vodu.
2. Prečerpajte bežnú nemrznúcu zmes cez prístroj.

Upozornenie

Použite nemrznúcu zmes pre vozidlá na báze glykolu bežne dostupnú v obchodoch. Dodržiavajte predpisy výrobcu pre manipuláciu s nemrznúcou zmesou.

3. Prístroj nechajte bežať max. 1 minútu, až kým sa čerpadlo a potrubia nevyprázdnia.

Ošetrovanie a údržba

⚠ **NEBEZPEČENSTVO**

Neúmyselný nábeh prístroja

Nebezpečenstvo zranenia, zásah elektrickým prúdom

Pred všetkými prácami vypnite prístroj a vytiahnite sieťovú zástrčku.

Upozornenie

Starý olej je možné likvidovať len v príslušných zberných miestach. Odovzdajte nahromadený starý olej.

Znečistenie životného prostredia starým olejom je trestné.

Bezpečnostná inšpekcia/zmluva o údržbe

S Vašim predajcom môžete dohodnúť pravidelnú bezpečnostnú inšpekciu alebo zmluvu o údržbe. Nechajte si poradiť.

Intervaly údržby

Pred každou prevádzkou

- Skontrolujte poškodenie sieťového kábla.
  Poškodený kábel musí vymeniť autorizovaný zákaznícky servis alebo odborný elektrikár.
- Skontrolujte vysokotlakovú hadicu z hľadiska poškodenia.
  Poškodenú vysokotlakovú hadicu bezodkladne vymeňte.
- Skontrolujte prístroj na tesnosť.
  Sú prípustné 3 kvapky vody za minútu. Pri väčšej netesnosti vyhľadajte zákaznícky servis.

Týždenne

- Vyčistite sitko v prípojke vody (pozri kapitolu Vyčistenie sitka v prípojke vody).
- Vyčistite filter na sacej hadici na čistiaci prostriedok.

Po 500 prevádzkových hodinách, minimálne jedenkrát ročne

- Nechajte vykonať údržbu prístroja zákazníckemu servisu.

Údržbové práce

Vyčistenie sitka v prípojke vody

1. Odskrutkujte prevlečnú maticu.
2. Odoberte hrdlo na hadicu.
3. Vyberte sito.
4. Zvonka vyčistite a opláchnite sito.
5. Zastrčte sito.

Upozornenie

Nasmerujte šesťhran nátrubku hadice k prípojke v prístroji.

6. Namontujte hrdlo na hadicu a pritiahnite prevlečnou maticou.

Pomoc pri poruchách

⚠ **NEBEZPEČENSTVO**

Neúmyselne spustený prístroj, dotyk s dielmi vedúcimi prúd

Nebezpečenstvo zranenia, zásah elektrickým prúdom

Pred všetkými prácami na prístroji vypnite prístroj.

Vytiahnite sieťovú zástrčku zo zásuvky.

Vykonaním všetkých kontrol a práce na elektrických dieloch poverte odborný personál.

Pri poruchách, ktoré nie sú uvedené v tejto kapitole, vyhľadajte autorizovaný zákaznícky servis.

Prístroj sa nedá zapnúť

1. Skontrolujte poškodenie sieťového kábla.
2. Skontrolujte sieťové napätie.
3. Ak je prístroj prehriaty:
   a Spínač prístroja nastavte na “0/OFF”.
   b Prístroj nechajte vychladnúť minimálne 15 minút.
   c Spínač prístroja nastavte na “I/ON”.
4. Pri elektrickej poruche vyhľadajte zákaznícky servis.

Prístroj nedosahuje požadovaný tlak

1. Nastavte dýzu na vysoký tlak.
2. Odvzdušnite prístroj (pozrite si kapitolu Odvzdušnenie prístroja).
3. Vyčistite sitko v prípojke vody (pozri kapitolu Vyčistenie sitka v prípojke vody).

4. Skontrolujte privádzané množstvo vody (požadované množstvo si pozrite v kapitole Technické údaje).
5. Vyčistite dýzu, prípadne ju vymeňte.
6. V prípade potreby vyhľadajte zákaznícky servis.

Čerpadlo je netesné.

Sú prípustné až 3 kvapky vody za minútu.

- Pri väčšej netesnosti nechajte prístroj skontrolovať v zákazníckom servise.

Čerpadlo klepe

1. Skontrolujte vodovodné potrubie z hľadiska tesnosti.
2. Skontrolujte nasávacie potrubie pre čistiaci prostriedok z hľadiska tesnosti.
3. Nasávané množstvo na filtri na čistiace prostriedky nastavte na minimálne množstvo.
4. Odvzdušnite prístroj (pozrite si kapitolu Odvzdušnenie prístroja).
5. V prípade potreby vyhľadajte zákaznícky servis.

Prímes čistiaceho prostriedku je príliš malá

1. Nastavte dýzu na CHEM.
2. Zvýšte nasávané množstvo na filtri na čistiace prostriedky.
3. Skontrolujte/vyčistite nasávaciu hadicu na čistiaci prostriedok.
4. V prípade potreby vyhľadajte zákaznícky servis.

Záruka

V každej krajine platia záručné podmienky vydané našou príslušnou distribučnou spoločnosťou. Prípadné poruchy Vášho zariadenia odstránime v rámci záručnej doby zadarmo, pokiaľ ich príčinou boli materiálové alebo výrobné chyby. Pri uplatňovaní záruky sa spolu s dokladom o kúpe obráťte na Vášho predajcu alebo na najbližšie autorizované servisné stredisko.
(adresa je uvedená na zadnej strane)

Technické údaje

		HD 5/11 C	HD 5/12 C HD 5/ 12 CX	HD 5/12 C HD 5/ 12 CX	HD 5/12 C HD 5/ 12 CX	HD 5/12 C HD 5/ 12 CX	HD 5/12 C	HD 5/12 C
Variant krajiny								
Krajina		AU	EU	GB	CH	AU	KAP	SA
Elektrická prípojka								
Napätie	V	240	230	230-240	230	240	220	220
Fáza	~	1	1	1	1	1	1	1
Frekvencia	Hz	50	50	50	50	50	60	60
Príkon	kW	2,1	2,5	2,5	2,2	2,2	2,4	2,4
Stupeň ochrany		IPX5	IPX5	IPX5	IPX5	IPX5	IPX5	IPX5
Zaistenie siete (zotrvačné)	A	10	16	13	10	10	15	13
Predlžovací kábel 30 m	mm^2	2,5	2,5	2,5	2,5	2,5	2,5	2,5
Prípojka vody								
Prívodný tlak (max.)	MPa	1	1	1	1	1	1	1
Teplota vody na prítoku (max.)	°C	60	60	60	60	60	60	60
Privádzané množstvo (min.)	l/min	12	12	12	12	12	12	12
Nasávacia výška (max.)	m	0,5	0,5	0,5	0,5	0,5	0,5	0,5
Minimálna dĺžka hadice na prívod vody	m	7,5	7,5	7,5	7,5	7,5	7,5	7,5
Minimálny priemer hadice na prívod vody	in	1/2	1/2	1/2	1/2	1/2	1/2	1/2
Objednávacie číslo nasávacej hadice s filtrom		2.643-100.0	2.643-100.0	2.643-100.0	2.643-100.0	2.643-100.0	2.643-100.0	2.643-100.0
Výkonové údaje prístroja								
Veľkosť štandardnej dýzy		038	035	035	038	038	036	036
Prevádzkový tlak	MPa	11	12	12	11,5	11,5	12	12
Prevádzkový pretlak (max.)	MPa	17,1	17,5	17,5	17,1	17,1	18	18
Prietok, voda	l/min	8,3	8,3	8,3	8,3	8,3	8,3	8,3
Prietok, čistiace prostriedky	l/h	0-25	0-25	0-25	0-25	0-25	0-25	0-25
Sila spätného nárazu vysokotlakovej pištole	N	21,3	21,3	21,3	21,3	21,3	21,3	21,3
Rozmery a hmotnosti								
Typická prevádzková hmotnosť (CX)	kg	24,2 (-)	23,7 (26)	23,7 (26)	23,7 (26)	24,2 (26,4)	25,2 (-)	25,2 (-)
Dĺžka	mm	380	380	380	380	380	380	380
Šírka (CX)	mm	360 (-)	360 (370)	360 (370)	360 (370)	360 (370)	360 (-)	360 (-)
Výška	mm	930	930	930	930	930	930	930

		HD 5/11 C	HD 5/12 C HD 5/ 12 CX	HD 5/12 C HD 5/ 12 CX	HD 5/12 C HD 5/ 12 CX	HD 5/12 C HD 5/ 12 CX	HD 5/12 C	HD 5/12 C
Zistené hodnoty podľa EN 60335-2-79								
Hodnota vibrácií ruka-rameno	m/s^2	3,6	3,6	3,6	3,6	3,6	4,2	4,2
Neistota K	m/s^2	0,9	0,9	0,9	0,9	0,9	0,9	0,9
Hladina akustického tlaku L_{pA} (CX)	dB(A)	72 (-)	72 (75)	72 (75)	72 (75)	72 (75)	74 (-)	74 (-)
Neistota K_{pA}	dB(A)	3	3	3	3	3	3	3
Hladina akustického výkonu L_{WA} + Neistota K_{WA} (CX)	dB(A)	88 (-)	88 (92)	88 (92)	88 (92)	88 (92)	90 (-)	90 (-)

		HD 5/13 C HD 5/ 13 CX	HD 5/15 C HD 5/ 15 CX	HD 5/17 C HD 5/ 17 CX	HD 5/17 C HD 5/ 17 CX	HD 6/13 C HD 6/ 13 CX	HD 6/13 C	HD 6/13 C HD 6/ 13 CX
Variant krajiny								
Krajina		EU	EU	EU	KAP	EU	AR	GB
Elektrická prípojka								
Napätie	V	230	230	230	220	230	220	230-240
Fáza	~	1	1	1	1	1	1	1
Frekvencia	Hz	50	50	50	60	50	50	50
Príkon	kW	2,6	2,8	3,0	3,0	2,9	2,9	2,9
Stupeň ochrany		IPX5	IPX5	IPX5	IPX5	IPX5	IPX5	IPX5
Zaistenie siete (zotrvačné)	A	16	16	16	15	16	16	13
Predlžovací kábel 30 m	mm^2	2,5	2,5	2,5	2,5	2,5	2,5	2,5
Prípojka vody								
Prívodný tlak (max.)	MPa	1	1	1	1	1	1	1
Teplota vody na prítoku (max.)	°C	60	60	60	60	60	60	60
Privádzané množstvo (min.)	l/min	12	12	12	12	13	13	13
Nasávacia výška (max.)	m	0,5	0,5	0,5	0,5	0,5	0,5	0,5
Minimálna dĺžka hadice na prívod vody	m	7,5	7,5	7,5	7,5	7,5	7,5	7,5
Minimálny priemer hadice na prívod vody	in	1/2	1/2	1/2	1/2	1/2	1/2	1/2
Objednávacie číslo nasávacej hadice s filtrom		2.643-100.0	2.643-100.0	2.643-100.0	2.643-100.0	2.643-100.0	2.643-100.0	2.643-100.0
Výkonové údaje prístroja								
Veľkosť štandardnej dýzy		034	032	027	030	038	038	038
Prevádzkový tlak	MPa	13	15	17	16,5	13	13	13
Prevádzkový pretlak (max.)	MPa	17,5	20	20	20	19	19	19
Prietok, voda	l/min	8,3	8,3	8,1	8,0	9,8	9,8	9,8
Prietok, čistiace prostriedky	l/h	0-25	0-25	0-25	0-25	0-25	0-25	0-25
Sila spätného nárazu vysokotlakovej pištole	N	22,2	23,8	25,4	25,4	26,6	26,6	26,6
Rozmery a hmotnosti								
Typická prevádzková hmotnosť (CX)	kg	23,7 (26)	25,2 (27,5)	25,2 (27,5)	25,2 (27,5)	25,2 (27,5)	25,2 (-)	25,2 (27,5)
Dĺžka	mm	380	380	380	380	380	380	380
Šírka (CX)	mm	360 (370)	360 (370)	360 (370)	360 (370)	360 (370)	360 (-)	360 (370)
Výška	mm	930	930	930	930	930	930	930
Zistené hodnoty podľa EN 60335-2-79								
Hodnota vibrácií ruka-rameno	m/s^2	3,6	2,4	2,4	2,4	4,1	4,1	4,1
Neistota K	m/s^2	0,9	0,7	0,7	0,7	0,9	0,9	0,9
Hladina akustického tlaku L_{pA} (CX)	dB(A)	72 (75)	72 (74)	72 (75)	75 (75)	72 (75)	72 (-)	72 (75)
Neistota K_{pA}	dB(A)	3	3	3	3	3	3	3
Hladina akustického výkonu L_{WA} + Neistota K_{WA} (CX)	dB(A)	88 (92)	88 (90)	88 (92)	91 (91)	88 (92)	88 (-)	88 (92)

		HD 6/13 C	HD 6/13 C
Variant krajiny			
Krajina		KAP	SA
Elektrická prípojka			
Napätie	V	220	220
Fáza	~	1	1
Frekvencia	Hz	60	60
Príkon	kW	2,9	2,8
Stupeň ochrany		IPX5	IPX5
Zaistenie siete (zotrvačné)	A	15	13
Predlžovací kábel 30 m	mm^2	2,5	2,5
Prípojka vody			
Prívodný tlak (max.)	MPa	1	1
Teplota vody na prítoku (max.)	°C	60	60
Privádzané množstvo (min.)	l/min	13	13
Nasávacia výška (max.)	m	0,5	0,5
Minimálna dĺžka hadice na prívod vody	m	7,5	7,5
Minimálny priemer hadice na prívod vody	in	1/2	1/2
Objednávacie číslo nasávacej hadice s filtrom		2.643-100.0	2.643-100.0
Výkonové údaje prístroja			
Veľkosť štandardnej dýzy		042	043
Prevádzkový tlak	MPa	13	12,5
Prevádzkový pretlak (max.)	MPa	18	18
Prietok, voda	l/min	10,0	10,0
Prietok, čistiace prostriedky	l/h	0-25	0-25
Sila spätného nárazu vysokotlakovej pištole	N	26,6	26,6
Rozmery a hmotnosti			
Typická prevádzková hmotnosť (CX)	kg	25,2 (-)	25,2 (-)
Dĺžka	mm	380	380
Šírka (CX)	mm	360 (-)	360 (-)
Výška	mm	930	930
Zistené hodnoty podľa EN 60335-2-79			
Hodnota vibrácií ruka-rameno	m/s^2	3,7	3,7
Neistota K	m/s^2	0,9	0,9
Hladina akustického tlaku L_{pA} (CX)	dB(A)	73 (-)	73 (-)
Neistota K_{pA}	dB(A)	3	3
Hladina akustického výkonu L_{WA} + Neistota K_{WA} (CX)	dB(A)	89 (-)	89 (-)

Technické zmeny vyhradené.

EÚ vyhlásenie o zhode

Týmto prehlasujeme, že ďalej označený stroj zodpovedá na základe svojej koncepcie a konštrukčného vyhotovenia, ako aj od nás do prevádzky uvedených vyhotovení, príslušným základným bezpečnostným a zdravotným požiadavkám smerníc ES. V prípade zmeny, ktorú neschválime, stráca toto prehlásenie platnosť.
Výrobok: Vysokotlakový čistič
Typ: 1.520-xxx

Príslušné smernice EÚ
2006/42/ES (+2009/127/ES)
2014/30/EÚ
2000/14/ES

Aplikované harmonizované normy
EN 60335-1
EN 60335-2-79
EN 55014-1: 2006+A1: 2009+A2: 2011
EN 55014-2: 2015
EN 62233: 2008
EN 61000-3-2: 2014
EN 61000-3-3: 2008
HD 5/12 C, HD 5/12 CX, HD 5/13 C, HD 5/13 CX
EN 61000-3-11: 2000
HD 5/15 C, HD 5/15 CX, HD 5/17 C, HD 5/17 CX, HD 6/13 C, HD 6/13 CX

Uplatňované postupy posudzovania zhody
2000/14/ES: Príloha V

Hladina akustického výkonu dB (A)
HD 5/12 C, HD 5/13 C, HD 5/15 C, HD 5/17 C, HD 6/13 C
Namerané: 86
Zaručené: 88
HD 5/12 CX, HD 5/13 CX, HD 5/17 CX, HD 6/13 CX
Namerané: 89
Zaručené: 92
HD 5/15 CX
Namerané: 87
Zaručené: 90
Podpísané osoby konajú z poverenia a s plnou mocou vedenia spoločnosti.

H. Jenner
Chairman of the Board of Management

S. Reiser
Director Regulatory Affairs & Certification

Osoba zodpovedná za dokumentáciu: S. Reiser
Alfred Kärcher SE & Co. KG
Alfred-Kärcher-Str. 28 - 40
71364 Winnenden (Germany)
Tel.: +49 7195 14-0
Fax: +49 7195 14-2212
Winnenden, 2019/05/01

Sadržaj

Opće napomene ... 165
Namjenska uporaba ... 165
Zaštita okoliša ... 166
Pribor i zamjenski dijelovi ... 166
Sadržaj isporuke ... 166
Sigurnosni napuci ... 166
Opis uređaja ... 166
Montaža ... 167
Električni priključak ... 167
Priključak za vodu ... 167
Rukovanje ... 167
Transport ... 168
Skladištenje ... 169
Njega i održavanje ... 169
Pomoć u slučaju smetnji ... 169
Jamstvo ... 170
Tehnički podaci ... 170
EU izjava o sukladnosti ... 172

Opće napomene



Prije prve uporabe Vašeg uređaja pročitajte ove originalne upute za rad i priložene Sigurnosne naputke. Postupajte u skladu s njima.
Čuvajte obje knjižice za kasniju uporabu ili za sljedećeg vlasnika.

Namjenska uporaba

Ovaj visokotlačni čistač upotrebljavajte isključivo za sljedeće radove:

- Čišćenje niskotlačnim mlazom i sredstvom za čišćenje (npr. strojeva, vozila, zgrada, alata)
- Čišćenje visokotlačnim mlazom bez sredstva za čišćenje (npr. fasada, terasa, vrtnih uređaja)

Za tvrdokorne prljavštine preporučamo rotorsku sapnicu kao poseban pribor.
Kod varijante uređaja „Plus" rotorska sapnica sadržana je u sadržaju isporuke.

Granične vrijednosti za dovod vode

PAŽNJA
Onečišćena voda
Prijevremeno trošenje ili naslage u uređaju
Uređaj napajajte samo čistom vodom ili recikliranom vodom, koja ne prekoračuje granične vrijednosti.
Za dovod vode vrijede sljedeće granične vrijednosti:

- pH-vrijednost: 6,5-9,5
- električna provodljivost: vodljivost svježe vode + 1200 µS/cm, maksimalna vodljivost 2000 µS/cm
- tvari koje se talože (probni volumen 1 l, vrijeme taloženja 30 minuta): < 0,5 mg/l
- tvari koje se mogu filtrirati: < 50 mg/l, bez abrazivnih tvari
- ugljikovodici: < 20 mg/l
- klorid: < 300 mg/l
- sulfat: < 240 mg/l
- kalcij: < 200 mg/l
- ukupna tvrdoća: < 28 °dH, < 50° TH, < 500 ppm (mg $CaCO_3$/l)
- željezo: < 0,5 mg/l
- mangan: < 0,05 mg/l
- bakar: < 2 mg/l
- aktivni klor: < 0,3 mg/l
- bez neugodnih mirisa

Zaštita okoliša

Ambalažni se materijali mogu reciklirati. Molimo odložite ambalažu na ekološki prihvatljiv način.

Električni i elektronički uređaji sadrže vrijedne reciklažne materijale, a često i sastavne dijelove poput baterija, punjivih baterija ili ulja koji kod nepropisnog rukovanja ili nepravilnog odlaganja u otpad mogu predstavljati potencijalnu opasnost za ljudsko zdravlje i okoliš. Međutim, ti su sastavni dijelovi potrebni za pravilan rad uređaja. Uređaji koji su označeni ovim simbolom ne smiju se odlagati zajedno s kućnim otpadom.

Napomene o sastojcima (REACH)
Aktualne informacije o sastojcima pronađite na:
www.kaercher.com/REACH

Pribor i zamjenski dijelovi

Koristite samo originalan pribor i originalne zamjenske dijelove jer oni jamče siguran i nesmetan rad uređaja. Informacije o priboru i zamjenskim dijelovima pronađite na *www.kaercher.com*.

Sadržaj isporuke

Kod raspakiravanja provjerite je li sadržaj potpun. U slučaju nedostatka pribora ili štete nastale prilikom transporta obavijestite svog prodavača.

Sigurnosni napuci

- Prije prvog puštanja uređaja u pogon obvezno pročitajte sigurnosne naputke 5.951-949.0.
- Pridržavajte se nacionalnih propisa za raspršivače tekućina.
- Pridržavajte se nacionalnih propisa za sprječavanje nezgoda. Raspršivače tekućina morate redovito pregledavati. Rezultate pregleda morate dokumentirati pisanim putem.
- Ne poduzimajte nikakve preinake na uređaju ni na priboru.

Simboli na uređaju



Ovaj se uređaj ne smije priključivati neposredno na javnu vodovodnu mrežu.



Ne usmjeravajte visokotlačni mlaz prema osobama, životinjama, aktivnoj električnoj opremi ili prema samom uređaju. Zaštitite uređaj od smrzavanja.

Sigurnosni uređaji

⚠ **OPREZ**
Manjkavi ili izmijenjeni sigurnosni uređaji
Sigurnosni uređaji služe vašoj zaštiti.
Nikad ne mijenjajte sigurnosne uređaje i nemojte ih zaobilaziti.
Sigurnosni uređaji tvornički su namješteni i plombirani. Postavke smije podešavati samo servisna služba.

Tlačna sklopka

Kada pustite ispusnu ručicu visokotlačne ručne prskalice, tlačna sklopka isključuje visokotlačnu pumpu i zaustavlja se visokotlačni mlaz.
Kada aktivirate ispusnu ručicu, pumpa se ponovno uključuje.

Opis uređaja

Pregled uređaja

Vidi stranicu sa slikama

(1) Poklopac kotača
(2) Držač sapnice
(3) Klizni salinac
(4) Natpisna pločica
(5) Odlagalište za trostruku sapnicu
(6) Transportni držač uređaja za površinsko čišćenje
(7) Bravica potisne ručice
(8) Potisna ručica, dolje (uvučena)
(9) Potisna ručica, gore (izvučena)
(10) Visokotlačna sapnica
(11) Oznaka na visokotlačnoj sapnici
(12) Cijev za prskanje EASY!Lock
(13) Visokotlačna ručna prskalica EASY!Force
(14) Sigurnosni urez
(15) Ispusna ručica
(16) Sigurnosna poluga
(17) Visokotlačno crijevo EASY!Lock
(18) Odlagalište crijeva
(19) Držač kabela
(20) Držač cijevi za prskanje bez stezanja
(21) Gumena traka (ne kod uređaja s bubnjem za namatanje crijeva)
(22) Odlagalište za rotorsku sapnicu (rotorska sapnica u sadržaju isporuke samo kod varijante „Plus")
(23) Držač cijevi za prskanje sa stezanjem pri transportu
(24) Sklopka uređaja
(25) Ručka
(26) Priključak visokog tlaka EASY!Lock
(27) Ručka
(28) Priključak za vodu
(29) Usisno crijevo za sredstvo za čišćenje s filtrom i doziranjem sredstva za čišćenje
(30) Sito
(31) Crijevni nastavak
(32) Natična matica
(33) Okretna ručka
(34) Bubanj za namatanje crijeva

Oznake u boji

- Upravljački elementi za proces čišćenja su žute boje.
- Upravljački elementi za održavanje i servis su svjetlosive boje.

Montaža

Pričvršćivanje naplataka kotača

- Pričvrstite naplatke kotača.

Montaža pribora

Napomena

Sustav EASY!Lock spaja komponente brzo i sigurno samo jednim okretajem brzog navoja.

1. Visokotlačnu sapnicu nataknite s oznakom prema gore na cijev za prskanje.
2. Rukom pritegnite visokotlačnu sapnicu (EASY!Lock).
3. Spojite i rukom pritegnite cijev za prskanje s visokotlačnom ručnom prskalicom (EASY!Lock).

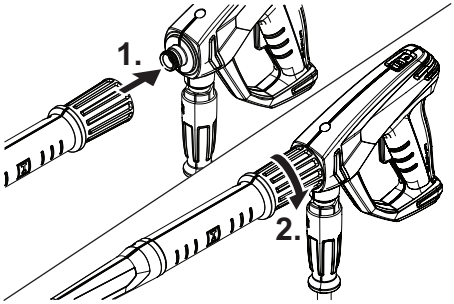

4. Otključajte bravicu potisne ručice.
5. Izvucite potisnu ručicu u krajnji položaj.

Kod uređaja bez bubnja za namatanje crijeva:

6. Visokotlačno crijevo s visokotlačnom ručnom prskalicom spojite i rukom pritegnite s priključkom visokog tlaka uređaja (EASY!Lock).

Kod uređaja s bubnjem za namatanje crijeva:

7. Visokotlačno crijevo izravnato položite na pod.
8. Okretnu ručku utaknite u vratilo bubnja za namatanje crijeva i uglavite je.
9. Okrećite okretnu ručku u smjeru kretanja kazaljke na satu i pritom namotajte visokotlačno crijevo u ravnomjernim slojevima na bubanj za namatanje crijeva.
10. Spojite i rukom pritegnite visokotlačno crijevo s visokotlačnom ručnom prskalicom (EASY!Lock).

Električni priključak

⚠ OPASNOST

Nedostaje isključivanje uređaja s električne mreže

Opasnost od ozljeda zbog strujnog udara

Spojite uređaj preko utikača na električnu mrežu. Zabranjen je neodvojiv spoj sa strujnom mrežom. Utikač služi za odvajanje uređaja s mreže.

1. Odmotajte mrežni kabel i odložite ga na pod.
2. Utaknite strujni utikač u utičnicu.

Priključak za vodu

Priključak na vodovod

⚠ UPOZORENJE

Vraćanje onečišćene vode u vodovodnu mrežu

Opasnost za zdravlje

Pridržavajte se propisa tvrtke za vodoopskrbu.

Prema važećim propisima uređaj se nikad ne smije pustiti u rad bez odvajača na vodovodnoj mreži. Upotrijebite odvajač proizvođača KÄRCHER ili alternativno neki drugi odvajač u skladu s EN 12729 tip BA. Voda koja proteče kroz odvajač više se ne smatra pitkom vodom.

Odvajač uvijek priključite na dovod vode, nikad izravno na priključak za vodu uređaja.

1. Provjerite dovodni tlak, temperaturu dovodne vode i količinu dovodne vode opskrbe vodom (vidi poglavlje Tehnički podaci).
2. Odvajač i priključak za vodu uređaja spojite crijevom za dotok vode (zahtjevi za crijevo za dotok vode, vidi poglavlje Tehnički podaci).
3. Otvorite dotok vode.

Usis vode iz spremnika

1. Usisno crijevo s filtrom pričvrstite na priključak za vodu (kataloški broj, vidi poglavlje Tehnički podaci).
2. Odzračite uređaj (vidi poglavlje Odzračivanje uređaja).

Odzračivanje uređaja

1. Visokotlačnu sapnicu odvrnite sa cijevi za prskanje.
2. Pustite uređaj da radi sve dok voda ne bude istjecala bez mjehurića.
3. Kod problema u odzračivanju pustite uređaj da radi 10 sekundi, a zatim ga isključite. Postupak ponovite nekoliko puta.
4. Isključite uređaj.
5. Visokotlačnu sapnicu zavrnite na cijev za prskanje.

Rukovanje

⚠ OPASNOST

Visokotlačni mlaz vode

Opasnost od ozljeda

Ispusnu ručicu i sigurnosnu polugu nikad ne učvršćujte u aktiviranom položaju.

Ne upotrebljavajte visokotlačnu ručnu prskalicu ako je sigurnosna poluga oštećena.

Prije svih radova na uređaju gurnite sigurnosni urez visokotlačne ručne prskalice prema naprijed.

Visokotlačnu ručnu prskalicu i cijev za prskanje držite objema rukama.

⚠ UPOZORENJE

Neispravan uređaj i pribor, neispravni dovodi i priključci

Opasnost od ozljeda

Uređaj smije raditi samo u besprijekornom stanju.

Otvaranje / zatvaranje visokotlačne ručne prskalice

1. Aktivirajte sigurnosnu polugu i ispusnu ručicu. Visokotlačna ručna prskalica se otvara.
2. Otpustite sigurnosnu polugu i ispusnu ručicu. Visokotlačna ručna prskalica se zatvara.

Rad s visokim tlakom

Uređaj može raditi u stojećem ili ležećem položaju.

Napomena

Uređaj je opremljen tlačnom sklopkom. Motor se pokreće samo kad je visokotlačna ručna prskalica otvorena.

1. Kod uređaja s bubnjem za namatanje crijeva: u cijelosti odmotajte visokotlačno crijevo s bubnja za namatanje crijeva.
2. Sklopku uređaja postavite u položaj „I/ON" (UKLJ.).
3. Sigurnosni urez visokotlačne ručne prskalice gurnite prema natrag.
   Uklonjena je zaštita visokotlačne ručne prskalice.
4. Otvorite visokotlačnu ručnu prskalicu.

Odabir vrste mlaza

1. Zatvorite visokotlačnu ručnu prskalicu.
2. Okrećite kućište sapnice dok željeni simbol ne odgovara oznaci.

	Visokotlačni točkasti mlaz (0°) za izrazito tvrdokornu prljavštinu
	Niskotlačni plosnati mlaz (CHEM) za rad sa sredstvom za čišćenje ili za čišćenje s malim tlakom
	Visokotlačni plosnati mlaz (25°) za prljavštinu na velikim površinama

Rad sa sredstvom za čišćenje

⚠ **OPASNOST**

Visoki tlak koji je zaostao u uređaju

Opasnost od ozljeda

Prije zamjene sapnica isključite uređaj.

Aktivirajte visokotlačnu ručnu prskalicu sve dok uređaj više nije pod tlakom.

⚠ **UPOZORENJE**

Pogrešno rukovanje sredstvima za čišćenje

Opasnost za zdravlje

Pridržavajte se sigurnosnih naputaka na sredstvu za čišćenje.

PAŽNJA

Neprikladna sredstva za čišćenje

Oštećenje uređaja i predmeta koje treba očistiti

Upotrebljavajte samo ona sredstva za čišćenje koje je odobrila tvrtka KÄRCHER.

Pridržavajte se preporuka za doziranje i napomena priloženih sredstvu za čišćenje.

Radi zaštite okoliša štedljivo trošite sredstva za čišćenje.

Napomena

Sredstva za čišćenje poduzeća KÄRCHER jamče neometani rad. Molimo posavjetujte se s nama ili zatražite naš katalog ili listove s podacima o našim sredstvima za čišćenje.

1. Izvucite usisno crijevo za sredstvo za čišćenje.
2. Podesite količinu za usisavanje otopine sredstva za čišćenje na filtru sredstva za čišćenje.
3. Usisno crijevo za sredstvo za čišćenje objesite u spremnik sa sredstvom za čišćenje.
4. Postavite sapnicu u položaj „CHEM".
5. Pustite visokotlačni čistač u rad.

Preporučena metoda čišćenja

1. Naprskajte malo sredstva za čišćenje na suhu površinu i pustite da djeluje (ali ne i da se osuši).
2. Odvojenu prljavštinu isperite visokotlačnim mlazom.

Nakon rada sa sredstvom za pranje

1. Postavite maksimalnu količinu za usisavanje na filtru sredstva za čišćenje.
2. Uronite filtar u običnu vodu.
3. Pokrenite uređaj i jednu minutu ispirite čistom vodom.

Prekid rada

1. Zatvorite visokotlačnu ručnu prskalicu.
   Uređaj se isključuje.
2. Sigurnosni urez gurnite prema naprijed.
   Visokotlačna ručna prskalica je osigurana.

Nastavak rada

1. Sigurnosni urez gurnite prema natrag.
   Uklonjena je zaštita visokotlačne ručne prskalice.
2. Otvorite visokotlačnu ručnu prskalicu.
   Uređaj se uključuje.

Završetak rada

1. Zatvorite dotok vode.
2. Otvorite visokotlačnu ručnu prskalicu.
3. Sklopku uređaja stavite u položaj „I/ON" (UKLJ.) i pustite uređaj da radi 5-10 sekundi.
4. Zatvorite visokotlačnu ručnu prskalicu.
5. Sklopku uređaja stavite u položaj „0/OFF" (ISKLJ.).
6. Suhim rukama izvucite strujni utikač iz utičnice.
7. Uklonite dotok vode.
8. Otvorite visokotlačnu ručnu prskalicu sve dok uređaj više nije pod tlakom.
9. Sigurnosni urez gurnite prema naprijed.
   Visokotlačna ručna prskalica je osigurana.

Transport

⚠ **OPREZ**

Nepridržavanje težine

Opasnost od ozljeda i oštećenja

Pri transportu i skladištenju uzmite u obzir težinu uređaja.

PAŽNJA

Nestručni transport

Opasnost od oštećenja

Ispusnu ručicu visokotlačne ručne prskalice zaštitite od oštećenja.

- Transport uređaja u vozilu: uređaj osigurajte od proklizavanja i prevrtanja prema trenutno važećim smjernicama.
- Transport uređaja na dulje staze: vucite uređaj za sobom držeći ga za potisnu ručicu.
- Transport uređaja na stepenicama: uređaj podižite stepenicu po stepenicu. Klizni salinci štite kućište od oštećenja.
- Nošenje uređaja: uređaj nosite držeći ga za ručke.

Transportni držač uređaja za površinsko čišćenje

1. Priključnicu uređaja za površinsko čišćenje nataknite na transportni držač na visokotlačnom čistaču.
2. Natičnu maticu zavrnite za oko 1 okretaj.

Transport dizalicom

⚠ **OPASNOST**

Nestručni transport dizalicom

Opasnost od ozljeda uzrokovanih padom uređaja ili predmeta

Pridržavajte se lokalnih propisa za sprječavanje nezgoda i sigurnosnih naputaka.

Uređaj smije transportirati dizalicom samo osoba koja je obučena za rukovanje dizalicom.

Prije svakog transporta dizalicom provjerite je li dizalica oštećena.

Prije svakog transporta dizalicom provjerite je li ručka oštećena.

Uređaj podižite samo za ručku.

Nemojte koristiti lančane priveznice.

Osigurajte napravu za dizanje od nenamjernog ispuštanja tereta.

Prije transporta dizalicom skinite cijev za prskanje s visokotlačnom ručnom prskalicom, sapnice, uređaj za površinsko čišćenje i druge nepričvršćene predmete.

Tijekom podizanja nemojte transportirati nikakve predmete na uređaju.

Nemojte stajati ispod tereta.

Pazite da se nitko ne nalazi u području opasnosti dizalice.

Ne ostavljajte uređaj visjeti na dizalici bez nadzora.

1. Napravu za dizanje pričvrstite na ručku uređaja.

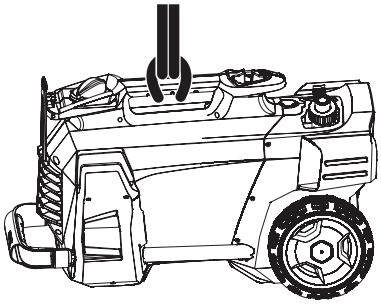

Skladištenje

⚠ **OPREZ**

Nepridržavanje težine

Opasnost od ozljeda i oštećenja

Pri transportu i skladištenju uzmite u obzir težinu uređaja.

Skladištite uređaj samo u zatvorenim prostorijama.

Čuvanje uređaja

1. Cijev za prskanje s visokotlačnom ručnom prskalicom stavite u držač sapnice i pustite da se uglavi u držaču cijevi za prskanje.
2. Odmotajte strujni kabel i objesite ga preko držača kabela.
3. Učvrstite utikač s montiranim uskočnim zatvaračem.

Kod uređaja s bubnjem za namatanje crijeva:

4. Namotajte visokotlačno crijevo na bubanj za namatanje crijeva i preklopite dršku okretne ručke.

Kod uređaja bez bubnja za namatanje crijeva:

5. Čuvanje visokotlačnog crijeva:
   a Namotajte visokotlačno crijevo.
   b Objesite visokotlačno crijevo preko odlagališta crijeva.
   c Osigurajte visokotlačno crijevo gumenom trakom.
6. Pritisnite deblokiranje potisne ručice i ugurajte potisnu ručicu.

Zaštita od smrzavanja

PAŽNJA

Smrzavica

Uništavanje uređaja zbog smrznute vode

Uređaj potpuno ispraznite od vode.

Čuvajte uređaj na mjestu zaštićenom od smrzavanja.

Ako nije moguće skladištenje na mjestu zaštićenom od smrzavanja:

1. Ispustite vodu.
2. Kroz uređaj propumpajte sredstvo za zaštitu od smrzavanja uobičajeno u trgovinama.

Napomena

Upotrijebite sredstvo za zaštitu od smrzavanja uobičajeno u trgovinama i prikladno za motorna vozila na bazi glikola. Pridržavajte se propisa o rukovanju proizvođača sredstva za zaštitu od smrzavanja.

3. Pustite da uređaj radi maksimalno 1 minutu dok pumpa i vodovi ne budu prazni.

Njega i održavanje

⚠ **OPASNOST**

Nenamjerno pokrenut uređaj

Opasnost od ozljede, strujni udar

Prije svih radova isključite uređaj i izvucite strujni utikač.

Napomena

Otpadno ulje smije se ukloniti samo na skupljalištima predviđenim za to. Molimo da nastalo otpadno ulje predate na toj lokaciji. Onečišćenje okoliša otpadnim uljem je kažnjivo.

Sigurnosna inspekcija / ugovor o održavanju

Sa svojim trgovcem možete dogovoriti redovitu sigurnosnu inspekciju ili sklopiti ugovor o održavanju. Molimo posavjetujte se s njim.

Intervali održavanja

Prije svakog puštanja u rad

- Provjerite ima li oštećenja na mrežnom kabelu. Oštećeni priključni kabel neka odmah zamijeni ovlaštena servisna služba ili stručni električar.
- Provjerite ima li oštećenja na visokotlačnom crijevu. Oštećeno visokotlačno crijevo odmah zamijenite.
- Provjerite je li uređaj nepropustan. Dopuštene su 3 kapljice vode u minuti. Kod većeg propuštanja obratite se servisnoj službi.

Jedanput tjedno

- Očistite sito u priključku za vodu (vidi poglavlje Čišćenje sita u priključku za vodu).
- Očistite filtar na usisnom crijevu za sredstvo za pranje.

Svakih 500 sati rada, najmanje jedanput godišnje

- Neka servisna služba provede održavanje uređaja.

Radovi održavanja

Čišćenje sita u priključku za vodu

1. Odvrnite natičnu maticu.
2. Skinite crijevni nastavak.
3. Izvadite sito.
4. Izvana očistite i isperite sito.
5. Umetnite sito.

Napomena

Šesterobridni vijak crijevnog nastavka usmjerite za priključivanje u uređaj.

6. Postavite crijevni nastavak i pritegnite ga natičnom maticom.

Pomoć u slučaju smetnji

⚠ **OPASNOST**

Nenamjerno pokrenut uređaj, dodir dijelova koji provode struju

Opasnost od ozljede, strujni udar

Prije radova na uređaju isključite uređaj.

Izvucite strujni utikač.

Sve provjere i radove na električnim dijelovima treba provesti stručno osoblje.

U slučaju smetnji, koje nisu navedene u ovom poglavlju kontaktirajte ovlaštenu servisnu službu.

Uređaj se ne može pokrenuti

1. Provjerite ima li oštećenja na mrežnom kablu.
2. Provjerite napon električne mreže.
3. Ako se uređaj pregrijao:
   a Sklopku uređaja stavite u položaj „0/OFF” (ISKLJ.).
   b Pustite uređaj da se hladi najmanje 15 minuta.
   c Sklopku uređaja postavite u položaj „I/ON” (UKLJ.).
4. Kod električnog kvara obratite se servisnoj službi.

Uređaj se ne puni tlakom

1. Postavite sapnicu na visoki tlak.
2. Odzračite uređaj (vidi poglavlje Odzračivanje uređaja).

3. Očistite sito u priključku za vodu (vidi poglavlje Čišćenje sita u priključku za vodu).
4. Provjerite dovodnu količinu vode (za potrebnu količinu vidi poglavlje Tehnički podaci).
5. Očistite sapnicu, po potrebi je zamijenite.
6. Ako je potrebno, obratite se servisnoj službi.

Pumpa propušta.

Dopuštene su do 3 kapljice vode u minuti.

- U slučaju većeg propuštanja neka servisna služba provjeri uređaj.

Pumpa lupa

1. Provjerite propušta li dovod vode.
2. Provjerite propušta li usisni vod za sredstvo za čišćenje.
3. Postavite minimalnu količinu za usisavanje na filtru sredstva za čišćenje.
4. Odzračite uređaj (vidi poglavlje Odzračivanje uređaja).
5. Ako je potrebno, obratite se servisnoj službi.

Premalo dodanog sredstva za čišćenje

1. Postavite sapnicu na „CHEM".
2. Povećajte količinu za usisavanje na filtru sredstva za čišćenje.
3. Provjerite/očistite usisno crijevo sredstva za čišćenje s filtrom.
4. Ako je potrebno, obratite se servisnoj službi.

Jamstvo

U svakoj zemlji vrijede jamstveni uvjeti koje je izdala nadležna organizacija za distribuciju. Moguće kvarove na Vašem uređaju popravljamo besplatno unutar jamstvenog roka ako je uzrok materijalna pogreška ili pogreška u proizvodnji. U slučaju koji podliježe jamstvu obratite se s potvrdom o plaćanju Vašem prodavaču ili sljedećoj ovlaštenoj lokaciji servisne službe.
(vidi adresu na poleđini)

Tehnički podaci

		HD 5/11 C	HD 5/12 C HD 5/ 12 CX	HD 5/12 C HD 5/ 12 CX	HD 5/12 C HD 5/ 12 CX	HD 5/12 C HD 5/ 12 CX	HD 5/12 C	HD 5/12 C
Varijanta specifična za državu								
Država		AU	EU	GB	CH	AU	KAP	SA
Električni priključak								
Napon	V	240	230	230-240	230	240	220	220
Faza	~	1	1	1	1	1	1	1
Frekvencija	Hz	50	50	50	50	50	60	60
Priključna snaga	kW	2,1	2,5	2,5	2,2	2,2	2,4	2,4
Vrsta zaštite		IPX5	IPX5	IPX5	IPX5	IPX5	IPX5	IPX5
Strujni osigurač (tromi)	A	10	16	13	10	10	15	13
Produžni kabel 30 m	mm^2	2,5	2,5	2,5	2,5	2,5	2,5	2,5
Priključak za vodu								
Dovodni tlak (maks.)	MPa	1	1	1	1	1	1	1
Temperatura dovodne vode (maks.)	°C	60	60	60	60	60	60	60
Količina dovodne vode (min.)	l/min	12	12	12	12	12	12	12
Usisna visina (maks.)	m	0,5	0,5	0,5	0,5	0,5	0,5	0,5
Minimalna duljina crijeva za dotok vode	m	7,5	7,5	7,5	7,5	7,5	7,5	7,5
Minimalni promjer crijeva za dotok vode	in	1/2	1/2	1/2	1/2	1/2	1/2	1/2
Usisno crijevo s filtrom, kataloški broj		2.643-100.0	2.643-100.0	2.643-100.0	2.643-100.0	2.643-100.0	2.643-100.0	2.643-100.0
Podaci o snazi uređaja								
Veličina standardne sapnice		038	035	035	038	038	036	036
Radni tlak	MPa	11	12	12	11,5	11,5	12	12
Radni pretlak (maks.)	MPa	17,1	17,5	17,5	17,1	17,1	18	18
Protočna količina, voda	l/min	8,3	8,3	8,3	8,3	8,3	8,3	8,3
Protočna količina, sredstvo za čišćenje	l/h	0-25	0-25	0-25	0-25	0-25	0-25	0-25
Povratna udarna sila visokotlačne ručne prskalice	N	21,3	21,3	21,3	21,3	21,3	21,3	21,3
Dimenzije i težine								
Tipična težina pri radu (CX)	kg	24,2 (-)	23,7 (26)	23,7 (26)	23,7 (26)	24,2 (26,4)	25,2 (-)	25,2 (-)
Duljina	mm	380	380	380	380	380	380	380
Širina (CX)	mm	360 (-)	360 (370)	360 (370)	360 (370)	360 (370)	360 (-)	360 (-)
Visina	mm	930	930	930	930	930	930	930
Vrijednosti utvrđene prema EN 60335-2-79								
Vrijednost vibracije šaka-ruka	m/s^2	3,6	3,6	3,6	3,6	3,6	4,2	4,2

		HD 5/11 C	HD 5/12 C HD 5/ 12 CX	HD 5/12 C HD 5/ 12 CX	HD 5/12 C HD 5/ 12 CX	HD 5/12 C HD 5/ 12 CX	HD 5/12 C	HD 5/12 C
Nesigurnost K	m/s^2	0,9	0,9	0,9	0,9	0,9	0,9	0,9
Razina zvučnog tlaka L_{pA} (CX)	dB(A)	72 (-)	72 (75)	72 (75)	72 (75)	72 (75)	74 (-)	74 (-)
Nesigurnost K_{pA}	dB(A)	3	3	3	3	3	3	3
Razina zvučne snage L_{WA} + Nesigurnost K_{WA} (CX)	dB(A)	88 (-)	88 (92)	88 (92)	88 (92)	88 (92)	90 (-)	90 (-)

		HD 5/13 C HD 5/ 13 CX	HD 5/15 C HD 5/ 15 CX	HD 5/17 C HD 5/ 17 CX	HD 5/17 C HD 5/ 17 CX	HD 6/13 C HD 6/ 13 CX	HD 6/13 C	HD 6/13 C HD 6/ 13 CX
Varijanta specifična za državu								
Država		EU	EU	EU	KAP	EU	AR	GB
Električni priključak								
Napon	V	230	230	230	220	230	220	230-240
Faza	~	1	1	1	1	1	1	1
Frekvencija	Hz	50	50	50	60	50	50	50
Priključna snaga	kW	2,6	2,8	3,0	3,0	2,9	2,9	2,9
Vrsta zaštite		IPX5	IPX5	IPX5	IPX5	IPX5	IPX5	IPX5
Strujni osigurač (tromi)	A	16	16	16	15	16	16	13
Produžni kabel 30 m	mm^2	2,5	2,5	2,5	2,5	2,5	2,5	2,5
Priključak za vodu								
Dovodni tlak (maks.)	MPa	1	1	1	1	1	1	1
Temperatura dovodne vode (maks.)	°C	60	60	60	60	60	60	60
Količina dovodne vode (min.)	l/min	12	12	12	12	13	13	13
Usisna visina (maks.)	m	0,5	0,5	0,5	0,5	0,5	0,5	0,5
Minimalna duljina crijeva za dotok vode	m	7,5	7,5	7,5	7,5	7,5	7,5	7,5
Minimalni promjer crijeva za dotok vode	in	1/2	1/2	1/2	1/2	1/2	1/2	1/2
Usisno crijevo s filtrom, kataloški broj		2.643-100.0	2.643-100.0	2.643-100.0	2.643-100.0	2.643-100.0	2.643-100.0	2.643-100.0
Podaci o snazi uređaja								
Veličina standardne sapnice		034	032	027	030	038	038	038
Radni tlak	MPa	13	15	17	16,5	13	13	13
Radni pretlak (maks.)	MPa	17,5	20	20	20	19	19	19
Protočna količina, voda	l/min	8,3	8,3	8,1	8,0	9,8	9,8	9,8
Protočna količina, sredstvo za čišćenje	l/h	0-25	0-25	0-25	0-25	0-25	0-25	0-25
Povratna udarna sila visokotlačne ručne prskalice	N	22,2	23,8	25,4	25,4	26,6	26,6	26,6
Dimenzije i težine								
Tipična težina pri radu (CX)	kg	23,7 (26)	25,2 (27,5)	25,2 (27,5)	25,2 (27,5)	25,2 (27,5)	25,2 (-)	25,2 (27,5)
Duljina	mm	380	380	380	380	380	380	380
Širina (CX)	mm	360 (370)	360 (370)	360 (370)	360 (370)	360 (370)	360 (-)	360 (370)
Visina	mm	930	930	930	930	930	930	930
Vrijednosti utvrđene prema EN 60335-2-79								
Vrijednost vibracije šaka-ruka	m/s^2	3,6	2,4	2,4	2,4	4,1	4,1	4,1
Nesigurnost K	m/s^2	0,9	0,7	0,7	0,7	0,9	0,9	0,9
Razina zvučnog tlaka L_{pA} (CX)	dB(A)	72 (75)	72 (74)	72 (75)	75 (75)	72 (75)	72 (-)	72 (75)
Nesigurnost K_{pA}	dB(A)	3	3	3	3	3	3	3
Razina zvučne snage L_{WA} + Nesigurnost K_{WA} (CX)	dB(A)	88 (92)	88 (90)	88 (92)	91 (91)	88 (92)	88 (-)	88 (92)

		HD 6/13 C	HD 6/13 C
Varijanta specifična za državu			
Država		KAP	SA

		HD 6/13 C	HD 6/13 C
Električni priključak			
Napon	V	220	220
Faza	~	1	1
Frekvencija	Hz	60	60
Priključna snaga	kW	2,9	2,8
Vrsta zaštite		IPX5	IPX5
Strujni osigurač (tromi)	A	15	13
Produžni kabel 30 m	mm^2	2,5	2,5
Priključak za vodu			
Dovodni tlak (maks.)	MPa	1	1
Temperatura dovodne vode (maks.)	°C	60	60
Količina dovodne vode (min.)	l/min	13	13
Usisna visina (maks.)	m	0,5	0,5
Minimalna duljina crijeva za dotok vode	m	7,5	7,5
Minimalni promjer crijeva za dotok vode	in	1/2	1/2
Usisno crijevo s filtrom, kataloški broj		2.643-100.0	2.643-100.0
Podaci o snazi uređaja			
Veličina standardne sapnice		042	043
Radni tlak	MPa	13	12,5
Radni pretlak (maks.)	MPa	18	18
Protočna količina, voda	l/min	10,0	10,0
Protočna količina, sredstvo za čišćenje	l/h	0-25	0-25
Povratna udarna sila visokotlačne ručne prskalice	N	26,6	26,6
Dimenzije i težine			
Tipična težina pri radu (CX)	kg	25,2 (-)	25,2 (-)
Duljina	mm	380	380
Širina (CX)	mm	360 (-)	360 (-)
Visina	mm	930	930
Vrijednosti utvrđene prema EN 60335-2-79			
Vrijednost vibracije šaka-ruka	m/s^2	3,7	3,7
Nesigurnost K	m/s^2	0,9	0,9
Razina zvučnog tlaka L_{pA} (CX)	dB(A)	73 (-)	73 (-)
Nesigurnost K_{pA}	dB(A)	3	3
Razina zvučne snage L_{WA} + Nesigurnost K_{WA} (CX)	dB(A)	89 (-)	89 (-)

Pridržavamo pravo na tehničke izmjene.

EU izjava o sukladnosti

Ovime izjavljujemo da je dolje označeni stroj na temelju svoje koncepcije i konstrukcije kao i izvedbe koju mi stavljamo u promet sukladan odgovarajućim temeljnim sigurnosnim i zdravstvenim zahtjevima EU direktiva. U slučaju izmjene stroja koja nije dogovorena s nama ova izjava gubi svoju valjanost.
Proizvod: Visokotlačni čistač
Tip: 1.520-xxx

Relevantne EU direktive
2006/42/EZ (+2009/127/EZ)
2014/30/EU
2000/14/EZ

Primijenjene usklađene norme
EN 60335-1
EN 60335-2-79
EN 55014-1: 2006+A1: 2009+A2: 2011
EN 55014-2: 2015
EN 62233: 2008
EN 61000-3-2: 2014
EN 61000-3-3: 2008
HD 5/12 C, HD 5/12 CX, HD 5/13 C, HD 5/13 CX
EN 61000-3-11: 2000
HD 5/15 C, HD 5/15 CX, HD 5/17 C, HD 5/17 CX, HD 6/13 C, HD 6/13 CX

Primijenjeni postupak procjene sukladnosti
2000/14/EZ: Prilog V.

Razina zvučne snage dB(A)
HD 5/12 C, HD 5/13 C, HD 5/15 C, HD 5/17 C, HD 6/13 C
Izmjereno: 86
Zajamčeno: 88
HD 5/12 CX, HD 5/13 CX, HD 5/17 CX, HD 6/13 CX
Izmjereno: 89
Zajamčeno: 92
HD 5/15 CX
Izmjereno: 87
Zajamčeno: 90
Dolje potpisani djeluju u ime i po opunomoćenju uprave.

H. Jenner
Chairman of the Board of Management

S. Reiser
Director Regulatory Affairs & Certification

Opunomoćenik za dokumentaciju: S. Reiser
Alfred Kärcher SE & Co. KG
Alfred-Kärcher-Str. 28 - 40
71364 Winnenden (Njemačka)
Tel.: +49 7195 14-0
Telefaks: +49 7195 14-2212
Winnenden, 2019/05/01

Sadržaj

Opšte napomene 173
Namenska upotreba 173
Zaštita životne sredine 173
Pribor i rezervni delovi 173
Obim isporuke 173
Sigurnosne napomene 173
Opis uređaja 174
Montaža 174
Električni priključak 175
Priključak za vodu 175
Rukovanje 175
Transport 176
Skladištenje 176
Nega i održavanje 177
Pomoć kod smetnji 177
Garancija 177
Tehnički podaci 178
EU izjava o usklađenosti 180

Opšte napomene



Pre prve upotrebe, pročitajte originalna uputstva za upotrebu i priložene bezbednosne instrukcije. Postupajte u skladu sa tim.
Sačuvajte obe knjižice za buduću upotrebu ili sledeće vlasnike.

Namenska upotreba

Ovaj visokopritisni čistač upotrebljavajte isključivo za sledeće radove:

- Čišćenje mlazom niskog pritiska i sredstvom za čišćenje (npr. mašina, vozila, zgrada, alata)
- Čišćenje visokopritisnim mlazom bez sredstva za čišćenje (npr. fasada, terasa, baštenskih uređaja)

Za tvrdokorne nečistoće preporučujemo rotorsku mlaznicu kao poseban pribor.
Kod varijante „Plus“ rotorska mlaznica je sadržana u obimu isporuke.

Granične vrednosti za snabdevanje vodom

PAŽNJA
Zaprljana voda
Prevremena istrošenost ili naslage u uređaju
Uređaj snabdevajte samo čistom vodom ili recikliranom vodom, koja ne prekoračuje granične vrednosti.
Za snabdevanje vodom važe sledeće granične vrednosti:

- pH vrednost: 6,5–9,5
- električna provodljivost: provodljivost sveže vode + 1200 µS/cm, maksimalna provodljivost 2000 µS/cm
- supstance koje mogu da se uklone (zapremina uzorka 1 l, vreme uklanjanja 30 minuta): < 0,5 mg/l
- supstance koje mogu da se filtriraju: < 50 mg/l, nema abrazivnih supstanci
- ugljovodonici: < 20 mg/l
- hlorid: < 300 mg/l
- sulfat: < 240 mg/l
- kalcijum: < 200 mg/l
- ukupna tvrdoća: < 28°dH, < 50°TH, < 500 ppm (mg $CaCO_3$/l)
- gvožđe: < 0,5 mg/l
- mangan: < 0,05 mg/l
- bakar: < 2 mg/l
- aktivni hlor: < 0,3 mg/l
- bez loših mirisa

Zaštita životne sredine



Ambalaža može da se reciklira. Pakovanja odložite u otpad na ekološki način.



Električni i elektronski uređaji sadrže dragocene materijale koji se mogu reciklirati, a često i sastavne delove kao što su baterije, akumulatori ili ulje koji, u slučaju pogrešnog rukovanja ili pogrešnog odlaganja u otpad mogu da predstavljaju potencijalnu opasnost za zdravlje ljudi i životnu sredinu. Međutim, ovi sastavni delovi su neophodni za pravilan rad uređaja. Uređaji označeni ovim simbolom ne smeju da se odlažu u kućni otpad.

Napomene o sastojcima (REACH)
Aktuelne informacije o sastojcima možete pronaći na: *www.kaercher.com/REACH*

Pribor i rezervni delovi

Koristite samo originalni pribor i originalne rezervne delove pošto oni garantuju bezbedan rad i rad bez smetnji na uređaju.
Informacije o priboru i rezervnim delovima možete pronaći na *www.kaercher.com*.

Obim isporuke

Prilikom otpakivanja proverite da li je sadržaj potpun. Ukoliko nedostaje pribor ili u slučaju transportnih oštećenja obavestite vašeg distributera.

Sigurnosne napomene

- Pre prvog puštanja uređaja u pogon obavezno pročitajte sigurnosne napomene 5.951-949.0.
- Obratite pažnju na nacionalne propise za kompresorske čistače.
- Obratite pažnju na nacionalne propise za sprečavanje nezgode. Kompresorski čistači moraju redovno da se proveravaju. Rezultat provere mora da se dokumentuje pisanim putem.
- Na uređaju i priboru nemojte da vršite nikakve izmene.

Simboli na uređaju



Uređaj ne sme neposredno da se priključi na javnu mrežu pijaće vode.



Visokopritisni mlaz nemojte da usmeravate na lica, životinje, aktivnu električnu opremu ili na sam uređaj. Uređaj zaštitite od mraza.

Sigurnosni uređaji

⚠ **OPREZ**

Sigurnosni uređaji koji ne postoje ili su izmenjeni

Sigurnosni uređaji služe za vašu zaštitu.
Nikada nemojte menjati ili zaobilaziti sigurnosne uređaje.

Sigurnosni uređaji su fabrički podešeni i plombirani. Samo servisna služba za klijente vrši podešavanja.

Presostat

Prilikom otpuštanja okidača na visokopritisnoj ručnoj prskalici, presostat isključuje visokopritisnu pumpu, a visokopritisni mlaz se zaustavlja.
Ukoliko se okidač aktivira, pumpa se ponovo uključuje.

Opis uređaja

Pregled uređaja

Pogledajte stranu s grafikonima

(1) Poklopac felne

(2) Držač mlaznice

(3) Klizač

(4) Tipska pločica

(5) Pretinac za odlaganje trostruke mlaznice

(6) Držač za transport uređaja za površinsko čišćenje

(7) Deblokada potisne ručke

(8) Potisna ručka, dole (ugurana)

(9) Potisna ručka, gore (izvučena)

(10) Visokopritisna mlaznica

(11) Označavanje visokopritisne mlaznice

(12) Cev za prskanje EASY!Lock

(13) Visokopritisna ručna prskalica EASY!Force

(14) Sigurnosni urez

(15) Okidač

(16) Sigurnosna poluga

(17) Visokopritisno crevo EASY!Lock

(18) Pretinac za odlaganje creva

(19) Držač kabla

(20) Držač cevi za prskanje bez stezanja

(21) Gumena traka (ne kod uređaja sa dobošem za namotavanje creva)

(22) Pretinac za odlaganje rotorske mlaznice (rotorska mlaznica je u obimu isporuke samo kod varijante „Plus“)

(23) Držač cevi za prskanje sa stezanjem za transport

(24) Prekidač uređaja

(25) Rukohvat

(26) Priključak visokog pritiska EASY!Lock

(27) Ručka

(28) Priključak za vodu

(29) Usisno crevo sredstva za čišćenje sa filterom i doziranje sredstva za čišćenje

(30) Sito

(31) Nastavak za crevo

(32) Slepa navrtka

(33) Obrtna ručka

(34) Doboš za namotavanje creva

Identifikacija boje

- Komandni elementi za postupak čišćenja su žuti.
- Komandni elementi za održavanje i servis su svetlo sivi.

Montaža

Pričvršćivanje poklopaca felni

- Pričvrstite poklopce felni.

Montaža pribora

Napomena

EASY!Lock sistem pomoću samo jednog okretanja brzo i sigurno povezuje komponente zahvaljujući brzom navoju.

1. Visokopritisnu mlaznicu sa oznakom na gore postavite na cev za prskanje.
2. Visokopritisnu mlaznicu čvrsto zategnute rukom (EASY!Lock).
3. Cev za prskanje povežite sa visokopritisnom ručnom prskalicom i čvrsto zategnite rukom (EASY!Lock).

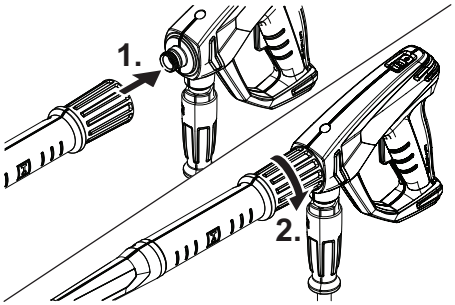

4. Otpustite zaključavanje potisne ručke.
5. Potisnu ručku izvucite u krajnji položaj.

Kod uređaja bez doboša za namotavanje creva:

6. Visokopritisno crevo povežite sa visokopritisnom ručnom prskalicom i priključkom visokog pritiska uređaja i čvrsto zategnite rukom (EASY!Lock).

Kod uređaja sa dobošem za namotavanje creva:

7. Visokopritisno crevo razvucite po podu.
8. Obrtnu ručku utaknite u vratilo doboša za namotavanje creva i pustite da ulegne.
9. Obrtnu ručku obrćite u smeru obrtanja kazaljke na satu i pri tome visokopritisno crevo u ravnomernim slojevima namotajte na doboš za namotavanje creva.
10. Visokopritisno crevo povežite sa visokopritisnom ručnom prskalicom i čvrsto zategnite rukom (EASY!Lock).

Električni priključak

⚠ **OPASNOST**

Nedostatak prekidanja mreže

Opasnost od povrede zbog električnog udara

Pomoću utikača uređaj povezati na električnu mrežu.

Zabranjena je veza sa strujnom mrežom bez mogućnosti prekida. Utikač služi za prekidanje mreže.

1. Odvijte mrežni kabl i položite ga na pod.
2. Strujni utikač utaknite u utičnicu.

Priključak za vodu

Priključak na vodovod

⚠ **UPOZORENJE**

Povratni tok zaprljane vode u mrežu pijaće vode

Opasnost po zdravlje

Obratite pažnju na propise vodovoda.

Prema važećim propisima bez separatora sistema na mreži pijaće vode uređaj ne sme da se pusti u režim rada. Upotrebljavajte KÄRCHER separator sistema ili alternativno separator sistema prema EN 12729 tip BA. Voda, koja je protekla kroz separator sistema, kategorizuje se kao voda koja nije za piće. Separator sistema uvek priključite na vodosnabdevanje, nikada direktno na priključak za vodu na uređaju.

1. Na vodosnabdevanju proverite dovodni pritisak, dovodnu temperaturu i dovodnu količinu (pogledajte poglavlje Tehnički podaci).
2. Separator sistema i priključak za vodu uređaja povežite sa crevom za dovod vode (zahtevi za crevo za dovod vode, pogledajte poglavlje Tehnički podaci).
3. Otvorite dovod vode.

Usisavanje vode iz rezervoara

1. Usisno crevo sa filterom zavrnite na priključak za vodu (kataloški broj, pogledajte poglavlje Tehnički podaci).
2. Odzračite uređaj (pogledajte poglavlje Odzračivanje uređaja).

Odzračivanje uređaja

1. Visokopritisnu mlaznicu odvrnite sa cevi za prskanje.
2. Uređaj pustite da radi, dok ne počne da ističe voda bez mehurića.
3. U slučaju problema prilikom odzračivanja uređaj ostavite da radi 10 sekundi, pa ga onda isključite. Postupak ponovite više puta.
4. Isključite uređaj.
5. Visokopritisnu mlaznicu zavrnite na cev za prskanje.

Rukovanje

⚠ **OPASNOST**

Mlaz vode visokog pritiska

Opasnost od povreda

Okidač i sigurnosnu polugu nemojte nikada da fiksirate u poziciji aktivacije.

Nemojte da koristite visokopritisnu ručnu prskalicu, ako je sigurnosna poluga oštećena.

Pre svih radova na uređaju, sigurnosni urez visokopritisne ručne prskalice gurnite prema napred. Visokopritisnu ručnu prskalicu i cev za prskanje držite obema rukama.

⚠ **UPOZORENJE**

Neispravan uređaj i pribor, neispravni dovodi i priključci

Opasnost od povreda

Uređaj sme samo u besprekornom stanju da se koristi.

Otvaranje/zatvaranje visokopritisne ručne prskalice

1. Aktivirajte sigurnosnu polugu i okidač. Visokopritisna ručna prskalica se otvara.
2. Otpustite sigurnosnu polugu i okidač. Visokopritisna ručna prskalica se zatvara.

Režim rada sa visokim pritiskom

Uređaj može da se pusti u rad u stajaćem i ležem položaju.

Napomena

Uređaj je opremljen jednim presostatom. Motor radi samo ako je visokopritisna ručna prskalica otvorena.

1. Kod uređaja sa dobošem za namotavanje creva: Visokopritisno crevo sasvim odmotajte sa doboša za namotavanje creva.
2. Prekidač uređaja postavite na „I/ON“.
3. Sigurnosni urez visokopritisne ručne prskalice gurnite unazad. Visokopritisna ručna prskalica je otkočena.
4. Otvorite visokopritisnu ručnu prskalicu.

Izbor vrste mlaza

1. Zatvorite visokopritisnu ručnu prskalicu.
2. Zakrećite kućište mlaznice, dok se željeni simbol ne bude poklapao sa oznakom.

	Nastavak za kružni mlaz visokog pritiska (0°) za posebno tvrdokorne nečistoće
	Pljosnati mlaz niskog pritiska (CHEM) za rad sa sredstvom za čišćenje ili čišćenje sa slabim pritiskom
	Pljosnati mlaz visokog pritiska (25°) za nečistoće velike površine

Režim rada sa sredstvom za čišćenje

⚠ **OPASNOST**

Preostali visok pritisak u uređaju

Opasnost od povreda

Isključite uređaj pre zamene mlaznica.

Aktivirajte visokopritisnu ručnu prskalicu, dok se ne ispusti pritisak iz uređaja.

⚠ **UPOZORENJE**

Pogrešno postupanje sa sredstvima za čišćenje

Opasnost po zdravlje

Obratite pažnju na sigurnosne napomene na sredstvu za čišćenje.

PAŽNJA

Nepodobna sredstva za čišćenje

Oštećenje uređaja i objekata koji se čiste

Upotrebljavajte samo sredstva za čišćenje koja je odobrio KÄRCHER.

Obratite pažnju na preporuke za doziranje i napomene koje su priložene uz sredstvo za čišćenje.

Radi zaštite životne sredine štedljivo postupajte sa sredstvom za čišćenje.

Napomena

KÄRCHER sredstva za čišćenje garantuju rad bez smetnji. Molimo da se posavetujete ili da zahtevate naš katalog ili naše informativne listove o sredstvima za čišćenje.

1. Izvucite usisno crevo sredstva za čišćenje.
2. Na filteru sredstva za čišćenje podesite količinu za usisavanje rastvora sredstva za čišćenje.
3. Usisno crevo sredstva za čišćenje okačite u posudi sa sredstvom za čišćenje.
4. Mlaznicu podesite u položaj „CHEM“.
5. Visokopritisni čistač pustite u rad.

Preporučena metoda čišćenja

1. Po suvoj površini štedljivo naprskajte sredstvo za čišćenje i ostavite da deluje (ne da se osuši).
2. Rastvorenu nečistoću isperite visokopritisnim mlazom.

Posle režima rada sa deterdžentom

1. Količinu za usisavanje na filteru sredstva za čišćenje podesite na maksimalnu količinu.
2. Filter potopite u čistu vodu.
3. Pokrenite uređaj i isperite čistom vodom u trajanju od jednog minuta.

Prekid režima rada

1. Zatvorite visokopritisnu ručnu prskalicu. Uređaj se isključuje.
2. Sigurnosni urez gurnite prema napred. Visokopritisna ručna prskalica je zakočena.

Nastavak režima rada

1. Sigurnosni urez gurnite unazad. Visokopritisna ručna prskalica je otkočena.
2. Otvorite visokopritisnu ručnu prskalicu. Uređaj se uključuje.

Završetak režima rada

1. Zatvorite dovod vode.
2. Otvorite visokopritisnu ručnu prskalicu.
3. Prekidač uređaja podesite na „I/ON“, pa pustite uređaj da radi 5–10 sekundi.
4. Zatvorite visokopritisnu ručnu prskalicu.
5. Prekidač uređaja postavite na „0/OFF“.
6. Strujni utikač izvucite suvim rukama iz utičnice.
7. Uklonite dovod vode.
8. Neka visokopritisna ručna prskalica bude otvorena, dok se ne ispusti pritisak iz uređaja.
9. Sigurnosni urez gurnite prema napred. Visokopritisna ručna prskalica je zakočena.

Transport

⚠ **OPREZ**

Nepoštovanje težine

Opasnost od povreda i oštećenja

Prilikom transporta i skladištenja obratiti pažnju na težinu uređaja.

PAŽNJA

Nestručan transport

Opasnost od oštećenja

Okidač visokopritisne ručne prskalice zaštititi od oštećenja.

- Transport uređaja u vozilima: Uređaj osigurajte od isklizavanja i prevrtanja u skladu sa važećim direktivama.
- Transport uređaja dužim deonicama: Uređaj iza sebe povucite za potisnu ručku.
- Transport uređaja preko stepenica: Uređaj podižite sa stepenika na stepenik. Klizači štite kućište od oštećenja.
- Nošenje uređaja: Uređaj nosite za rukohvate.

Držač za transport uređaja za površinsko čišćenje

1. Priključni nastavak čistača površina nataknite na držač za transport na visokopritisnom čistaču.
2. Slepu navrtku zavrnite otprilike za 1 obrt.

Transport pomoću dizalice

⚠ **OPASNOST**

Nestručan transport pomoću dizalice

Opasnost od povreda usled uređaja koji pada ili predmeta koji padaju

Obratite pažnju na lokalne propise o sprečavanju nesreća i sigurnosne napomene.

Uređaj smeju da transportuju samo ona lica pomoću dizalice, koja su obučena za rukovanje dizalicom.

Pre svakog transporta pomoću dizalice, proverite da li postoje oštećenja na sistemu za dizanje.

Pre svakog transporta pomoću dizalice, proverite da li postoje oštećenja na rukohvatima.

Uređaj podižite isključivo za rukohvat.

Nemojte upotrebljavati lance za podizanje tereta.

Osigurajte sistem za podizanje od nenamernog ispuštanja tereta.

Pre transporta pomoću dizalice skinite cev za prskanje sa visokopritisnom ručnom prskalicom, mlaznice, uređaj za površinsko čišćenje i druge nepričvršćene predmete.

Tokom postupka podizanja nemojte transportovati predmete na uređaju.

Nemojte stajati ispod tereta.

Vodite računa o tome, da se niko ne nalazi u području opasnosti dizalice.

Nemojte ostavljati uređaj da bez nadzora visi na dizalici.

1. Sistem za podizanje pričvrstite za rukohvat uređaja.

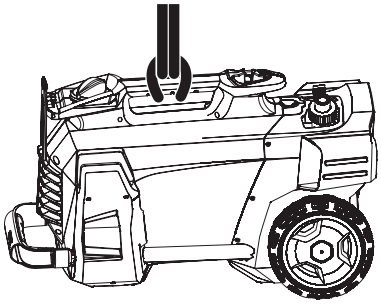

Skladištenje

⚠ **OPREZ**

Nepoštovanje težine

Opasnost od povreda i oštećenja

Prilikom transporta i skladištenja obratiti pažnju na težinu uređaja.

Uređaj skladištite samo u unutrašnjim prostorima.

Čuvanje uređaja

1. Cev za prskanje sa visokopritisnom ručnom prskalicom stavite u držač mlaznice i užlebite u držač cevi za prskanje.
2. Mrežni kabl namotajte i okačite preko držača kabla.
3. Utikač pričvrstite pomoću montiranog uskočnog zatvarača.

Kod uređaja sa dobošem za namotavanje creva:

4. Visokopritisno crevo namotajte na doboš za namotavanje creva i sklopite dršku obrtne ručke.

Kod uređaja bez doboša za namotavanje creva:

5. Čuvanje visokopritisnog creva:
   a Namotajte visokopritisno crevo.
   b Visokopritisno crevo okačite iznad pretinca za odlaganje creva.
   c Visokopritisno crevo obezbedite pomoću gumene trake.
6. Pritisnite deblokadu potisne ručke i ugurajte potisnu ručku.

Zaštita od smrzavanja

PAŽNJA

Mraz

Uništavanje uređaja zbog zaleđene vode
U potpunosti ispraznite vodu iz uređaja.
Uređaj čuvajte na mestu zaštićenom od mraza.

Ukoliko nije moguće skladištenje sa zaštitom od mraza:

1. Ispustite vodu.
2. Kroz uređaj pumpajte standardno sredstvo za zaštitu od mraza.

Napomena

Upotrebljavajte standardno sredstvo za zaštitu od mraza za motorna vozila na bazi glikola. Obratite pažnju na propise za rukovanje proizvođača sredstva za zaštitu od mraza.

3. Uređaj ostavite da radi maksimalno 1 minut, dok pumpa i vodovi ne budu prazni.

Nega i održavanje

⚠ **OPASNOST**

Nenamerno pokrenut uređaj

Opasnost od povrede, strujni udar
Pre svih radova isključite uređaj i izvucite strujni utikač.

Napomena

Staro ulje može se odlagati samo na mestima predviđenim za sakupljanje istog. Molimo da tamo predate staro ulje. Zagađivanje životne sredine starim uljem je kažnjivo.

Sigurnosna inspekcija / ugovor o održavanju

Sa svojim trgovcem možete da dogovorite redovnu sigurnosnu inspekciju ili da zaključite ugovor o održavanju. Molimo da se posavetujete.

Intervali održavanja

Pre svakog režima rada

- Proverite, da li je mrežni kabl oštećen.
  Oštećeni mrežni kabl zamenite bez odlaganja kod ovlašćene servisne službe za klijente ili kod električara.
- Proverite, da li ima oštećenja na visokopritisnom crevu.
  Oštećeno visokopritisno crevo zamenite bez odlaganja.
- Proverite zaptivenost uređaja.
  Dozvoljene su 3 kapi vode po minutu. U slučaju jače nezaptivenosti, kontaktirajte servisnu službu.

Nedeljno

- Očistite sito u priključku za vodu (pogledajte poglavlje Čišćenje sita u priključku za vodu).
- Očistite filter na usisnom crevu sredstva za čišćenje.

Na svakih 500 radnih časova, najmanje jednom godišnje

- Neka održavanje uređaja izvrši servisna služba.

Radovi na održavanju

Čišćenje sita u priključku za vodu

1. Odvrnite slepu navrtku.
2. Skinite nastavak za crevo.
3. Izvadite sito.
4. Sito spolja očistite i isperite.
5. Uglavite sito.

Napomena

Šestougaonik nastavka creva usmerite ka priključku na uređaju.

6. Postavite nastavak za crevo i pritegnite ga slepom navrtkom.

Pomoć kod smetnji

⚠ **OPASNOST**

Nenamerno pokrenut uređaj, dodirivanje delova koji provode struju

Opasnost od povrede, strujni udar
Pre radova na uređaju, isključite uređaj.
Izvucite strujni utikač.
Sve provere i radove na električnim delovima prepustite stručnjacima.
U slučaju smetnji, koje nisu navedene u ovom poglavlju, potražite ovlašćenu servisnu službu.

Uređaj ne može da se pokrene

1. Proverite, da li je mrežni kabl oštećen.
2. Proverite napon električne mreže.
3. Ukoliko je uređaj pregrejan:
   a Prekidač uređaja postavite na „0/OFF“.
   b Najmanje 15 minuta ostavite uređaj da se ohladi.
   c Prekidač uređaja postavite na „I/ON“.
4. U slučaju električnog kvara kontaktirajte servisnu službu.

Pritisak u uređaju se ne podiže

1. Mlaznicu podesite na visok pritisak.
2. Odzračite uređaj (pogledajte poglavlje Odzračivanje uređaja).
3. Očistite sito u priključku za vodu (pogledajte poglavlje Čišćenje sita u priključku za vodu).
4. Proverite dovodnu količinu vode (neophodne mere pogledajte u poglavlju Tehnički podaci).
5. Mlaznicu očistite, po potrebi je zamenite.
6. Po potrebi potražite servisnu službu.

Pumpa je nezaptivena.

Dozvoljeno je da istekne do 3 kapi vode po minutu.

- U slučaju jače nezaptivenosti neka uređaj proveri servisna služba.

Pumpa lupka

1. Proverite zaptivenost dovoda vode.
2. Proverite zaptivenost voda za usisavanje sredstva za čišćenje.
3. Količinu za usisavanje na filteru sredstva za čišćenje podesite na minimalnu količinu.
4. Odzračite uređaj (pogledajte poglavlje Odzračivanje uređaja).
5. Po potrebi potražite servisnu službu.

Smeša sredstva za čišćenje je premala

1. Mlaznicu podesite na „CHEM“.
2. Na filteru sredstva za čišćenje povećajte količinu za usisavanje.
3. Proverite / očistite usisno crevo sa filterom sredstva za čišćenje.
4. Po potrebi potražite servisnu službu.

Garancija

U svakoj zemlji važe uslovi garancije koje je izdala naša nadležna distributivna organizacija. Bilo kakve smetnje na uređaju otklanjamo besplatno u garantnom roku, ukoliko je uzrok smetnje greška u materijalu ili proizvodnji. U slučaju koji podleže garanciji obratite se sa računom vašem distributeru ili narednoj ovlašćenoj lokaciji servisne službe.
(Adresu vidi na poleđini)

Tehnički podaci

		HD 5/11 C	HD 5/12 C HD 5/ 12 CX	HD 5/12 C HD 5/ 12 CX	HD 5/12 C HD 5/ 12 CX	HD 5/12 C HD 5/ 12 CX	HD 5/12 C	HD 5/12 C
Izvedba za državu								
Zemlja		AU	EU	GB	CH	AU	KAP	SA
Električni priključak								
Napon	V	240	230	230-240	230	240	220	220
Faza	~	1	1	1	1	1	1	1
Frekvencija	Hz	50	50	50	50	50	60	60
Priključna snaga	kW	2,1	2,5	2,5	2,2	2,2	2,4	2,4
Vrsta zaštite		IPX5	IPX5	IPX5	IPX5	IPX5	IPX5	IPX5
Strujni osigurač (inertan)	A	10	16	13	10	10	15	13
Produžni kabl 30 m	mm^2	2,5	2,5	2,5	2,5	2,5	2,5	2,5
Priključak za vodu								
Dovodni pritisak (maks.)	MPa	1	1	1	1	1	1	1
Dovodna temperatura (maks.)	°C	60	60	60	60	60	60	60
Dovodna količina (min.)	l/min	12	12	12	12	12	12	12
Usisna visina (maks.)	m	0,5	0,5	0,5	0,5	0,5	0,5	0,5
Minimalna dužina creva za dovod vode	m	7,5	7,5	7,5	7,5	7,5	7,5	7,5
Minimalni prečnik creva za dovod vode	in	1/2	1/2	1/2	1/2	1/2	1/2	1/2
Kataloški broj za usisno crevo sa filterom		2.643-100.0	2.643-100.0	2.643-100.0	2.643-100.0	2.643-100.0	2.643-100.0	2.643-100.0
Podaci o snazi uređaja								
Veličina mlaznice za standardnu mlaznicu		038	035	035	038	038	036	036
Radni pritisak	MPa	11	12	12	11,5	11,5	12	12
Radni natpritisak (maks.)	MPa	17,1	17,5	17,5	17,1	17,1	18	18
Protočna količina, voda	l/min	8,3	8,3	8,3	8,3	8,3	8,3	8,3
Protočna količina, sredstvo za čišćenje	l/h	0-25	0-25	0-25	0-25	0-25	0-25	0-25
Povratna udarna sila visokopritisne ručne prskalice	N	21,3	21,3	21,3	21,3	21,3	21,3	21,3
Dimenzije i težine								
Tipična radna težina (CX)	kg	24,2 (-)	23,7 (26)	23,7 (26)	23,7 (26)	24,2 (26,4)	25,2 (-)	25,2 (-)
Dužina	mm	380	380	380	380	380	380	380
Širina (CX)	mm	360 (-)	360 (370)	360 (370)	360 (370)	360 (370)	360 (-)	360 (-)
Visina	mm	930	930	930	930	930	930	930
Utvrđene vrednosti prema EN 60335-2-79								
Vrednost vibracije na šaci i ruci	m/s^2	3,6	3,6	3,6	3,6	3,6	4,2	4,2
Nepouzdanost K	m/s^2	0,9	0,9	0,9	0,9	0,9	0,9	0,9
Nivo zvučnog pritiska L_{pA} (CX)	dB(A)	72 (-)	72 (75)	72 (75)	72 (75)	72 (75)	74 (-)	74 (-)
Nepouzdanost K_{pA}	dB(A)	3	3	3	3	3	3	3
Nivo zvučne snage L_{WA} + nepouzdanost K_{WA} (CX)	dB(A)	88 (-)	88 (92)	88 (92)	88 (92)	88 (92)	90 (-)	90 (-)

		HD 5/13 C HD 5/ 13 CX	HD 5/15 C HD 5/ 15 CX	HD 5/17 C HD 5/ 17 CX	HD 5/17 C HD 5/ 17 CX	HD 6/13 C HD 6/ 13 CX	HD 6/13 C	HD 6/13 C HD 6/ 13 CX
Izvedba za državu								
Zemlja		EU	EU	EU	KAP	EU	AR	GB
Električni priključak								
Napon	V	230	230	230	220	230	220	230-240
Faza	~	1	1	1	1	1	1	1

		HD 5/13 C HD 5/ 13 CX	HD 5/15 C HD 5/ 15 CX	HD 5/17 C HD 5/ 17 CX	HD 5/17 C HD 5/ 17 CX	HD 6/13 C HD 6/ 13 CX	HD 6/13 C	HD 6/13 C HD 6/ 13 CX
Frekvencija	Hz	50	50	50	60	50	50	50
Priključna snaga	kW	2,6	2,8	3,0	3,0	2,9	2,9	2,9
Vrsta zaštite		IPX5	IPX5	IPX5	IPX5	IPX5	IPX5	IPX5
Strujni osigurač (inertan)	A	16	16	16	15	16	16	13
Produžni kabl 30 m	mm^2	2,5	2,5	2,5	2,5	2,5	2,5	2,5
Priključak za vodu								
Dovodni pritisak (maks.)	MPa	1	1	1	1	1	1	1
Dovodna temperatura (maks.)	°C	60	60	60	60	60	60	60
Dovodna količina (min.)	l/min	12	12	12	12	13	13	13
Usisna visina (maks.)	m	0,5	0,5	0,5	0,5	0,5	0,5	0,5
Minimalna dužina creva za dovod vode	m	7,5	7,5	7,5	7,5	7,5	7,5	7,5
Minimalni prečnik creva za dovod vode	in	1/2	1/2	1/2	1/2	1/2	1/2	1/2
Kataloški broj za usisno crevo sa filterom		2.643-100.0	2.643-100.0	2.643-100.0	2.643-100.0	2.643-100.0	2.643-100.0	2.643-100.0
Podaci o snazi uređaja								
Veličina mlaznice za standardnu mlaznicu		034	032	027	030	038	038	038
Radni pritisak	MPa	13	15	17	16,5	13	13	13
Radni natpritisak (maks.)	MPa	17,5	20	20	20	19	19	19
Protočna količina, voda	l/min	8,3	8,3	8,1	8,0	9,8	9,8	9,8
Protočna količina, sredstvo za čišćenje	l/h	0-25	0-25	0-25	0-25	0-25	0-25	0-25
Povratna udarna sila visokopritisne ručne prskalice	N	22,2	23,8	25,4	25,4	26,6	26,6	26,6
Dimenzije i težine								
Tipična radna težina (CX)	kg	23,7 (26)	25,2 (27,5)	25,2 (27,5)	25,2 (27,5)	25,2 (27,5)	25,2 (-)	25,2 (27,5)
Dužina	mm	380	380	380	380	380	380	380
Širina (CX)	mm	360 (370)	360 (370)	360 (370)	360 (370)	360 (370)	360 (-)	360 (370)
Visina	mm	930	930	930	930	930	930	930
Utvrđene vrednosti prema EN 60335-2-79								
Vrednost vibracije na šaci i ruci	m/s^2	3,6	2,4	2,4	2,4	4,1	4,1	4,1
Nepouzdanost K	m/s^2	0,9	0,7	0,7	0,7	0,9	0,9	0,9
Nivo zvučnog pritiska L_{pA} (CX)	dB(A)	72 (75)	72 (74)	72 (75)	75 (75)	72 (75)	72 (-)	72 (75)
Nepouzdanost K_{pA}	dB(A)	3	3	3	3	3	3	3
Nivo zvučne snage L_{WA} + nepouzdanost K_{WA} (CX)	dB(A)	88 (92)	88 (90)	88 (92)	91 (91)	88 (92)	88 (-)	88 (92)

		HD 6/13 C	HD 6/13 C
Izvedba za državu			
Zemlja		KAP	SA
Električni priključak			
Napon	V	220	220
Faza	~	1	1
Frekvencija	Hz	60	60
Priključna snaga	kW	2,9	2,8
Vrsta zaštite		IPX5	IPX5
Strujni osigurač (inertan)	A	15	13
Produžni kabl 30 m	mm^2	2,5	2,5
Priključak za vodu			
Dovodni pritisak (maks.)	MPa	1	1

		HD 6/13 C	HD 6/13 C
Dovodna temperatura (maks.)	°C	60	60
Dovodna količina (min.)	l/min	13	13
Usisna visina (maks.)	m	0,5	0,5
Minimalna dužina creva za dovod vode	m	7,5	7,5
Minimalni prečnik creva za dovod vode	in	1/2	1/2
Kataloški broj za usisno crevo sa filterom		2.643-100.0	2.643-100.0
Podaci o snazi uređaja			
Veličina mlaznice za standardnu mlaznicu		042	043
Radni pritisak	MPa	13	12,5
Radni natpritisak (maks.)	MPa	18	18
Protočna količina, voda	l/min	10,0	10,0
Protočna količina, sredstvo za čišćenje	l/h	0-25	0-25
Povratna udarna sila visokopritisne ručne prskalice	N	26,6	26,6
Dimenzije i težine			
Tipična radna težina (CX)	kg	25,2 (-)	25,2 (-)
Dužina	mm	380	380
Širina (CX)	mm	360 (-)	360 (-)
Visina	mm	930	930
Utvrđene vrednosti prema EN 60335-2-79			
Vrednost vibracije na šaci i ruci	m/s^2	3,7	3,7
Nepouzdanost K	m/s^2	0,9	0,9
Nivo zvučnog pritiska L_{pA} (CX)	dB(A)	73 (-)	73 (-)
Nepouzdanost K_{pA}	dB(A)	3	3
Nivo zvučne snage L_{WA} + nepouzdanost K_{WA} (CX)	dB(A)	89 (-)	89 (-)

Zadržavamo pravo na tehničke podatke.

EU izjava o usklađenosti

Ovim putem izjavljujemo da mašina označena u nastavku na osnovu svoje koncepcije i konstrukcije kao i u izvedbi koju smo pustili u promet odgovara dotičnim osnovnim zahtevima za sigurnost i zdravlje EU direktiva. U slučaju izmene mašine bez naše saglasnosti ova izjava gubi validnost.
Proizvod: Visokopritisni čistač
Tip: 1.520-xxx

Važeće direktive EU
2006/42/EZ (+2009/127/EZ)
2014/30/EU
2000/14/EZ

Primenjene harmonizovane norme
EN 60335-1
EN 60335-2-79
EN 55014-1: 2006+A1: 2009+A2: 2011
EN 55014-2: 2015
EN 62233: 2008
EN 61000-3-2: 2014
EN 61000-3-3: 2008
HD 5/12 C, HD 5/12 CX, HD 5/13 C, HD 5/13 CX
EN 61000-3-11: 2000
HD 5/15 C, HD 5/15 CX, HD 5/17 C, HD 5/17 CX, HD 6/13 C, HD 6/13 CX

Primenjeni postupak ocenjivanja usklađenosti
2000/14/EZ: Prilog V

Nivo zvučne snage dB(A)
HD 5/12 C, HD 5/13 C, HD 5/15 C, HD 5/17 C, HD 6/13 C
Izmereno: 86
Garantovano: 88
HD 5/12 CX, HD 5/13 CX, HD 5/17 CX, HD 6/13 CX
Izmereno: 89
Garantovano: 92
HD 5/15 CX
Izmereno: 87
Garantovano: 90
Potpisnici deluju po nalogu i uz punomoć upravnog odbora.

H. Jenner
Chairman of the Board of Management

S. Reiser
Director Regulatory Affairs & Certification

Lice ovlašćeno za dokumentaciju: S. Reiser
Alfred Kärcher SE & Co. KG
Alfred-Kärcher-Str. 28 - 40
71364 Winnenden (Germany)
Tel.: +49 7195 14-0
Faks: +49 7195 14-2212
Winnenden, 2019/05/01

Съдържание

Общи указания 181
Употреба по предназначение 181
Защита на околната среда 181
Аксесоари и резервни части 181
Комплект на доставката 181
Указания за безопасност 181
Описание на уреда 182
Монтаж 182
Електрическо свързване 183
Извод за вода 183
Обслужване 183
Транспортиране 184
Съхранение 185
Грижа и поддръжка 185
Помощ при повреди 186
Гаранция 186
Технически данни 186
Декларация за съответствие на ЕС 189

Общи указания



Преди първото използване на уреда прочетете това оригинално ръководство за експлоатация и приложените указания за безопасност. Процедирайте съответно.
Запазете двете книжки за последващо използване или за следващия собственик.

Употреба по предназначение

Използвайте този уред за почистване под високо налягане единствено за следните работи:

- Почистване със струя под ниско налягане и почистващи препарати (напр. на машини, автомобили, сгради, инструменти)
- Почистване със струя под високо налягане без почистващи препарати (напр. на фасади, тераси, градински уреди)

При упорити замърсявания препоръчваме роторна дюза като специална принадлежност.
При варианта “Plus” в комплекта на доставката е включена роторна дюза.

Гранични стойности за захранване с вода

ВНИМАНИЕ

Замърсена вода

Преждевременно износване или отлагания в уреда Захранвайте уреда само с чиста или рециклирана вода, която не превишава граничните стойности.

За захранването с вода важат следните гранични стойности:

- Стойност pH: 6,5-9,5
- Електрическа проводимост: проводимост на чиста вода + 1200 µS/cm, максимална проводимост 2000 µS/cm
- Утаяващи се вещества (обем на пробата 1 l, време за утаяване 30 минути): < 0,5 mg/l
- Филтриращи се вещества: < 50 mg/l, без абразивни вещества
- Въглеводороди: < 20 mg/l
- Хлориди: < 300 mg/l
- Сулфати: < 240 mg/l
- Калций: < 200 mg/l
- Обща твърдост: < 28 °dH, < 50° TH, < 500 ppm (mg $CaCO_3$/l)
- Желязо: < 0,5 mg/l
- Манган: < 0,05 mg/l
- Мед: < 2 mg/l
- Активен хлор: < 0,3 mg/l
- Без неприятни миризми

Защита на околната среда



Опаковъчните материали подлежат на рециклиране. Моля, изхвърляйте опаковките по съобразен с околната среда начин.



Електрическите и електронните уреди съдържат ценни материали, подлежащи на рециклиране, а често и съставни части, напр. батерии, акумулаторни батерии или масло, които при неправилно боравене или изхвърляне могат да представляват потенциална опасност за човешкото здраве и за околната среда. За правилното функциониране на уреда все пак тези съставни части са необходими. Обозначените с този символ уреди не трябва да бъдат изхвърляни заедно с битовите отпадъци.

Указания за съставни вещества (REACH)
Актуална информация относно съставни вещества можете да намерите тук: *www.kaercher.com/REACH*

Аксесоари и резервни части

Използвайте само оригинални аксесоари и оригинални резервни части, по този начин осигурявате безопасната и безпроблемна експлоатация на уреда.
Информация относно аксесоари и резервни части ще намерите тук: *www.kaercher.com*.

Комплект на доставката

При разопаковане проверете съдържанието за цялост. При липсващи аксесоари или при транспортни щети, моля, обърнете се към Вашия дистрибутор.

Указания за безопасност

- Преди първото пускане в експлоатация на уреда задължително прочетете указанията за безопасност 5.951-949.0.
- Спазвайте националните предписания за струйни апарати.
- Спазвайте националните предписания за избягване на злополуки. Струйните апарати трябва да се изпитват редовно. Резултатите от изпитването трябва да се документират в писмена форма.
- Не предприемайте промени по уреда и принадлежностите.

Символи върху уреда



Уредът не трябва да се свързва директно към обществената мрежа за питейна вода.



Не насочвайте струята под високо налягане към хора, животни, активно електрическо оборудване или към самия уред. Пазете уреда от замръзване.

Предпазни устройства

⚠ **ПРЕДПАЗЛИВОСТ**

Липсващи или променени предпазни устройства

Предпазните устройства служат за Вашата защита.

Никога не променяйте или пренебрегвайте предпазни устройства.

Предпазните устройства са настроени фабрично и са пломбирани. Настройките се извършват единствено от сервиза.

Пневматичен прекъсвач

При освобождаване на лоста на спусъка на пистолета за работа под високо налягане пневматичният прекъсвач изключва помпата за високо налягане и струята под високо налягане спира.

Щом лостът на спусъка се натисне, помпата се включва отново.

Описание на уреда

Преглед на уреда

Вижте страницата с графики

① Капак на колелото

② Носач на дюзата

③ Плъзгаща се рейка

④ Типова табелка

⑤ Поставка за дюза за тройна дюза

⑥ Транспортна опора за устройства за почистване на повърхности

⑦ Деблокиране на плъзгащата скоба

⑧ Плъзгаща скоба, долу (прибрана)

⑨ Плъзгаща скоба, горе (изтеглена)

⑩ Дюза за високо налягане

⑪ Маркировка на дюзата за високо налягане

⑫ Тръба за разпръскване EASY!Lock

⑬ Пистолет за работа под високо налягане EASY!Force

⑭ Предпазен запъващ механизъм

⑮ Лост на спусъка

⑯ Предпазен лост

⑰ Маркуч за работа под високо налягане EASY!Lock

⑱ Поставка за маркуча

⑲ Държач за кабел

⑳ Държач на тръбата за разпръскване без фиксиране

㉑ Гумена лента (липсва при уреди с барабан за маркуча)

㉒ Поставка за дюза за роторна дюза (роторната дюза е включена в комплекта на доставката само при вариант “Plus”)

㉓ Държач на тръбата за разпръскване с фиксиране за транспортирането

㉔ Прекъсвач на уреда

㉕ Дръжка

㉖ Извод за високо налягане EASY!Lock

㉗ Дръжка за хващане

㉘ Извод за вода

㉙ Маркуч за всмукване на почистващ препарат с филтър и дозиране на почистващия препарат

㉚ Цедка

㉛ Щуцер за маркуча

㉜ Холендрова гайка

㉝ Манивела

㉞ Барабан за маркуча

Цветна маркировка

- Обслужващите елементи за процеса на почистване са жълти.
- Обслужващите елементи за поддръжка и сервизно обслужване са светлосиви.

Монтаж

Закрепване на капаците на колелата

- Закрепете капаците на колелата.

Монтиране на принадлежностите

Указание

Системата EASY!Lock свързва бързо и надеждно компоненти чрез резба за бързо завиване само с едно пълно завъртане.

1. Поставете дюзата за високо налягане с маркировката нагоре на тръбата за разпръскване.
2. Затегнете здраво дюзата за високо налягане (Easy!Lock).
3. Свържете тръбата за разпръскване с пистолета за работа под високо налягане и затегнете здраво (EASY!Lock).

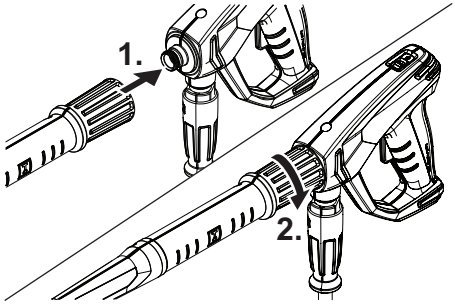

4. Освободете деблокирането на плъзгащата скоба.
5. Изтеглете плъзгащата скоба до крайно положение.

При уреди без барабан за маркуча:

6. Свържете маркуча за работа под високо налягане с пистолета за работа под високо налягане и извода за високо налягане на уреда и затегнете здраво (EASY!Lock).

При уреди с барабан за маркуча:

7. Поставете маркуча за работа под високо налягане изпънат на пода.
8. Пъхнете манивелата във вала на барабана за маркуча и фиксирайте.
9. Завъртете манивелата по посока на часовниковата стрелка и при това навийте маркуча за работа под високо налягане на равномерни пластове върху барабана за маркуча.
10. Свържете маркуча за работа под високо налягане с пистолета за работа под високо налягане и затегнете здраво (EASY!Lock).

Електрическо свързване

⚠ **ОПАСНОСТ**

Липса на възможност за изключване от мрежата

Опасност от нараняване поради електрически удар

Свързвайте уреда с електрическата мрежа посредством щепсел. Забранена е връзка с електрическата мрежа без възможност за изключване. Щепселът служи за изключване от мрежата.

1. Развийте мрежовия захранващ кабел и го положете на пода.
2. Включете мрежовия щепсел в контакта.

Извод за вода

Свързване към водопровод

⚠ **ПРЕДУПРЕЖДЕНИЕ**

Обратен поток на замърсена вода в мрежата за питейна вода

Опасност за здравето

Спазвайте предписанията на водоснабдителното предприятие.

Съгласно валидните предписания уредът никога не трябва да се използва без системен разделител към мрежата за питейна вода. Използвайте системен разделител на KÄRCHER или, като алтернатива, системен разделител в съответствие с EN 12729, тип BA. Водата, преминала през системен разделител, вече не се счита за годна за пиене. Винаги свързвайте системния разделител към водопровода, никога директно към извода за вода на уреда.

1. Проверявайте водопровода за налягане, температура и количество на постъпващата вода (вж. глава Технически данни).
2. Свържете системния разделител и извода за вода на уреда с маркуч за подаване на вода (изисквания към маркуча за подаване на вода - вж. глава Технически данни).
3. Отворете подаването на вода.

Изсмукване на водата от резервоара

1. Завинтете смукателния маркуч към филтъра на извода за вода (каталожен номер - вж. глава Технически данни).
2. Обезвъздушете уреда (вж. глава Обезвъздушаване на уреда).

Обезвъздушаване на уреда

1. Развийте дюзата за високо налягане от тръбата за разпръскване.
2. Оставете уреда да работи, докато водата започне да излиза без мехурчета.
3. При проблеми при обезвъздушаването оставете уреда да работи в продължение на 10 секунди, след това го изключете. Повторете процеса няколко пъти.
4. Изключете уреда.
5. Завинтете дюзата за високо налягане към тръбата за разпръскване.

Обслужване

⚠ **ОПАСНОСТ**

Водна струя под високо налягане

Опасност от нараняване

Никога не фиксирайте лоста на спусъка и предпазния лост в задействано положение.

Не използвайте пистолета за работа под високо налягане, ако предпазният лост е повреден.

Преди всякакви работи по уреда натиснете напред предпазния запъващ механизъм на пистолета за работа под високо налягане.

Дръжте пистолета за работа под високо налягане и тръбата за разпръскване с две ръце.

⚠ **ПРЕДУПРЕЖДЕНИЕ**

Дефектен уред и принадлежности, дефектни захранващи кабели и изводи

Опасност от нараняване

Уредът трябва да се използва само в безупречно състояние.

Отваряне/затваряне на пистолета за работа под високо налягане

1. Натиснете предпазния лост и лоста на спусъка. Пистолетът за работа под високо налягане се отваря.
2. Отпуснете предпазния лост и лоста на спусъка. Пистолетът за работа под високо налягане се затваря.

Работа с високо налягане

Уредът може да се използва в изправено или легнало положение.

Указание

Уредът е оборудван с пневматичен прекъсвач. Двигателят сработва само ако пистолетът за работа под високо налягане е отворен.

1. При уреди с барабан за маркуча: Развийте изцяло маркуча за работа под високо налягане от барабана за маркуча.
2. Поставете прекъсвача на уреда на “I/ON”.
3. Натиснете назад предпазния запъващ механизъм на пистолета за работа под високо налягане.
   Пистолетът за работа под високо налягане е със свален предпазител.
4. Отворете пистолета за работа под високо налягане.

Избор на тип на струята

1. Затворете пистолета за работа под високо налягане.
2. Завъртете корпуса на дюзата, докато желаният символ съвпадне с маркировката.

	Кръгла струя под високо налягане (0°) за особено упорити замърсявания
	Плоска струя под ниско налягане (CHEM) за работа с почистващи препарати или почистване с ниско налягане
	Плоска струя под високо налягане (25°) за замърсявания с голяма площ

Работа с почистващи препарати

⚠ **ОПАСНОСТ**

Оставащо в уреда високо налягане

Опасност от нараняване

Преди смяната на дюзи изключвайте уреда. Задействайте пистолета за работа под високо налягане, докато уредът се освободи от налягането.

⚠ **ПРЕДУПРЕЖДЕНИЕ**

Неправилна работа с почистващи препарати

Опасност за здравето

Спазвайте указанията за безопасност, посочени върху почистващия препарат.

ВНИМАНИЕ

Неподходящи почистващи препарати

Повреда на уреда и на почистваните обекти

Използвайте само одобрени от KÄRCHER почистващи препарати.

Съблюдавайте приложените към почистващия препарат препоръки за дозировка и указания.

С цел опазване на околната среда използвайте икономично почистващи препарати.

Указание

Почистващите препарати на KÄRCHER гарантират безпроблемна работа. Моля, консултирайте се или поискайте нашия каталог или нашите информационни листове за почистващи препарати.

1. Извадете маркуча за всмукване на почистващ препарат.
2. Настройте количеството на засмукване на разтвора на почистващ препарат на филтъра за почистващ препарат.
3. Закачете маркуча за засмукване на почистващ препарат в съд с почистващ препарат.
4. Поставете дюзата на положение "CHEM".
5. Пуснете уреда за почистване под високо налягане в експлоатация.

Препоръчани методи за почистване

1. Напръскайте икономично почистващия препарат върху сухата повърхност и оставете да подейства (не изсушавайте).
2. Отмийте разтворената мръсотия със струята под високо налягане.

След работа с почистващи препарати

1. Задайте количеството на засмукване на филтъра за почистващ препарат на максимално количество.
2. Потопете филтъра в чиста вода.
3. Стартирайте уреда и изплаквайте една минута с чиста вода.

Прекъсване на работата

1. Затворете пистолета за работа под високо налягане.
   Уредът се изключва.
2. Натиснете напред предпазния запъващ механизъм.
   Пистолетът за работа под високо налягане е с поставен предпазител.

Продължаване на работата

1. Натиснете назад предпазния запъващ механизъм.
   Пистолетът за работа под високо налягане е със свален предпазител.
2. Отворете пистолета за работа под високо налягане.
   Уредът се включва.

Приключване на работата

1. Затворете подаването на вода.
2. Отворете пистолета за работа под високо налягане.
3. Поставете прекъсвача на уреда на “I/ON” и оставете уреда да работи в продължение на 5-10 s.
4. Затворете пистолета за работа под високо налягане.
5. Поставете прекъсвача на уреда на “0/OFF”.
6. Извадете мрежовия щепсел със сухи ръце от контакта.
7. Отстранете подаването на вода.
8. Отворете пистолета за работа под високо налягане, докато уредът се освободи от налягането.
9. Натиснете напред предпазния запъващ механизъм.
   Пистолетът за работа под високо налягане е с поставен предпазител.

Транспортиране

⚠ **ПРЕДПАЗЛИВОСТ**

Несъблюдаване на теглото

Опасност от наранявания и повреди

При транспортирането и съхранението съблюдавайте теглото на уреда.

ВНИМАНИЕ

Неправилно транспортиране

Опасност от повреда

Предпазвайте лоста на спусъка на пистолета за работа под високо налягане от повреди.

- Транспортиране на уреда в превозни средства: Осигурявайте уреда срещу изплъзване и обръщане в съответствие с валидните инструкции.
- Транспортиране на уреда на по-дълги разстояния: Теглете уреда след себе си за плъзгащата скоба.
- Транспортиране на уреда по стълби: Теглете уреда стъпало по стъпало. Плъзгащите се рейки предпазват корпуса от повреда.
- Носене на уреда: Носете уреда за дръжките.

Транспортна опора за устройства за почистване на повърхности

1. Поставете присъединителния накрайник на устройството за почистване на повърхности на транспортната опора на уреда за почистване под високо налягане.
2. Завийте холендровата гайка приблизително с 1 пълно завъртане.

Транспортиране с кран

⚠ **ОПАСНОСТ**

Неправилно транспортиране с кран

Опасност от нараняване поради падащ уред или падащи предмети

Спазвайте местните разпоредби за предотвратяване на злополуки и указания за безопасност.

Позволено е транспортирането на уреда с кран само от лица, които са инструктирани за обслужване на крана.

Преди всяко транспортиране с кран проверявайте подемното приспособление за повреда.
Преди всяко транспортиране с кран проверявайте дръжката за повреда.
Повдигайте уреда само за дръжката.
Не използвайте верижни сапани.
Подсигурявайте подемното приспособление срещу непреднамерено откачване на товара.
Преди транспортирането с кран отстранете тръбата за разпръскване с пистолета за работа под високо налягане, дюзите, устройството за почистване на повърхности и други отделни предмети.
По време на процеса на повдигане не транспортирайте предмети върху уреда.
Не стойте под товара.
Внимавайте в опасната зона на крана да няма хора.
Не оставяйте уреда да виси без наблюдение на крана.

1. Закрепете подемното приспособление към дръжката на уреда.

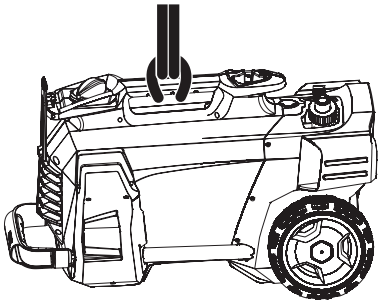

Съхранение

⚠ **ПРЕДПАЗЛИВОСТ**

Несъблюдаване на теглото

Опасност от наранявания и повреди
При транспортирането и съхранението съблюдавайте теглото на уреда.

Съхранявайте уреда само във вътрешни помещения.

Съхранение на уреда

1. Поставете тръбата за разпръскване с пистолета за работа под високо налягане в носача на дюзата и фиксирайте в държача на тръбата за разпръскване.
2. Навийте мрежовия захранващ кабел и го закачете над държача за кабела.
3. Закрепете щекера с монтирания клипс.

При уреди с барабан за маркуча:

4. Навийте маркуча за работа под високо налягане на барабана за маркуча и спуснете дръжката на манивелата.

При уреди без барабан за маркуча:

5. Съхранение на маркуча за работа под високо налягане:
   a Навийте маркуча за работа под високо налягане.
   b Закачете маркуча за работа под високо налягане над поставката за маркуча.
   c Осигурете маркуча за работа под високо налягане с гумената лента.
6. Натиснете деблокирането на плъзгащата скоба и приберете плъзгащата скоба.

Защита от замръзване

ВНИМАНИЕ

Замръзване

Разрушаване на уреда от замръзваща вода
Излейте напълно водата от уреда.
Съхранявайте уреда на място, където липсват условия за замръзване.

Ако не е възможно съхранение без замръзване:

1. Изпуснете водата.
2. Изпомпвайте през уреда конвенционален препарат за защита от замръзване.

Указание

Използвайте конвенционален препарат за защита от замръзване за моторни превозни средства на базата на гликол. Спазвайте предписанията за боравене, дадени от производителя на препарата за защита от замръзване.

3. Оставете уреда да работи максимално 1 минута, докато помпата и тръбите се изпразнят.

Грижа и поддръжка

⚠ **ОПАСНОСТ**

Непреднамерено стартиращ уред

Опасност от нараняване, токов удар
Преди всякакви работи изключвайте уреда и издърпвайте мрежовия щепсел.

Указание

Отстраняването на старото масло е позволено само на предвидените за целта места за събиране. Моля, предавайте там получилото се старо масло. Замърсяванията на околната среда със стари масла са наказуеми.

Инспекция на безопасността/договор за поддръжка

С Вашия дистрибутор можете да договорите провеждането на периодична инспекция на безопасността или да сключите договор за поддръжка. Моля, консултирайте се.

Интервали на поддръжка

Преди всяка употреба

- Проверете мрежовия захранващ кабел за повреди.
  Незабавно предайте за смяна от оторизирания сервиз или електротехник повредения кабел.
- Проверете маркуча за работа под високо налягане за повреда.
  Незабавно сменяйте повреден маркуч за работа под високо налягане.
- Проверете уреда за херметичност.
  Допуска се да изтичат 3 капки вода за една минута. При по-силна пропускливост потърсете сервиз.

Веднъж седмично

- Почистване на цедката в извода за вода (вж. глава Почистване на цедката в извода за вода).
- Почистете филтъра на маркуча за всмукване на почистващ препарат.

На всеки 500 работни часа, най-малко веднъж годишно

- Възлагайте извършването на поддръжката на уреда на сервиза.

Работи по поддръжка

Почистване на цедката в извода за вода

1. Развийте холендровата гайка.
2. Свалете щуцера за маркуча.
3. Извадете цедката.
4. Почистете повърхността на цедката и я изплакнете.
5. Поставете цедката.

Указание

Настройте шестостена на щуцера за маркуча спрямо извода в уреда.

6. Поставете щуцера за маркуча и затегнете с холендровата гайка.

Помощ при повреди

⚠ **ОПАСНОСТ**

Непреднамерено стартиращ уред, контакт с провеждащи ток части

Опасност от нараняване, токов удар

Преди работи по уреда го изключвайте.

Издърпайте щепсела.

Възлагайте извършването на всички проверки и работи по електрически части на специализиран персонал.

При повреди, които не са споменати в настоящата глава, потърсете оторизиран сервиз.

Уредът не може да стартира

1. Проверете мрежовия захранващ кабел за повреда.
2. Проверете мрежовото напрежение.
3. Ако уредът е прегрял:
   a Поставете прекъсвача на уреда на “0/OFF”.
   b Оставете уреда да се охлади най-малко 15 минути.
   c Поставете прекъсвача на уреда на “I/ON”.
4. При електрически дефект потърсете сервиза.

Уредът не постига налягане

1. Поставете дюзата на високо налягане.
2. Обезвъздушете уреда (вж. глава Обезвъздушаване на уреда).
3. Почистете цедката в извода за вода (вж. глава Почистване на цедката в извода за вода).
4. Проверете количеството на постъпващата вода (необходимо количество - вж. глава Технически данни).
5. Почистете, при необходимост сменете дюзата.
6. При необходимост потърсете сервиз.

Помпата не е херметична.

Допуска се изпускане на до 3 капки вода за една минута.

- При по-силна пропускливост възлагайте проверка на уреда от сервиза.

Помпата хлопа

1. Проверете подаването на вода за херметичност.
2. Проверете смукателния тръбопровод за почистващ препарат за херметичност.
3. Задайте количеството на засмукване на филтъра за почистващ препарат на минимално количество.
4. Обезвъздушете уреда (вж. глава Обезвъздушаване на уреда).
5. При необходимост потърсете сервиз.

Добавеният почистващ препарат е твърде малко

1. Поставете дюзата на "CHEM".
2. Увеличете количеството на засмукване на филтъра за почистващ препарат.
3. Проверете/почистете маркуча за всмукване на почистващ препарат с филтър.
4. При необходимост потърсете сервиз.

Гаранция

Във всяка държава са валидни издадените от нашия оторизиран дистрибутор гаранционни условия. Евентуални повреди на Вашия уред ще отстраним в рамките на гаранционния срок безплатно, ако се касае за дефект в материалите или производствен дефект. В случай на предявяване на право на гаранция, се обърнете към Вашия дистрибутор или към най-близкия оторизиран сервиз, като представите касовата бележка.
(Адрес, вж. задната страна)

Технически данни

		HD 5/11 C	HD 5/12 C HD 5/ 12 CX	HD 5/12 C HD 5/ 12 CX	HD 5/12 C HD 5/ 12 CX	HD 5/12 C HD 5/ 12 CX	HD 5/12 C	HD 5/12 C
Вариант за различните страни								
Страна		AU	EU	GB	CH	AU	KAP	SA
Електрическо свързване								
Напрежение	V	240	230	230-240	230	240	220	220
Фаза	~	1	1	1	1	1	1	1
Честота	Hz	50	50	50	50	50	60	60
Присъединителна мощност	kW	2,1	2,5	2,5	2,2	2,2	2,4	2,4
Тип защита		IPX5	IPX5	IPX5	IPX5	IPX5	IPX5	IPX5
Предпазител (инертен)	A	10	16	13	10	10	15	13
Удължителен кабел 30 m	mm^2	2,5	2,5	2,5	2,5	2,5	2,5	2,5
Извод за вода								
Налягане на постъпващата вода (макс.)	MPa	1	1	1	1	1	1	1
Температура на постъпващата вода (макс.)	°C	60	60	60	60	60	60	60
Количество на постъпващата вода (мин.)	l/min	12	12	12	12	12	12	12

		HD 5/11 C	HD 5/12 C HD 5/ 12 CX	HD 5/12 C HD 5/ 12 CX	HD 5/12 C HD 5/ 12 CX	HD 5/12 C HD 5/ 12 CX	HD 5/12 C	HD 5/12 C
Височина на засмукване (макс.)	m	0,5	0,5	0,5	0,5	0,5	0,5	0,5
Минимална дължина на маркуча за подаване на вода	m	7,5	7,5	7,5	7,5	7,5	7,5	7,5
Минимален диаметър на маркуча за подаване на вода	in	1/2	1/2	1/2	1/2	1/2	1/2	1/2
Смукателен маркуч с филтър - каталожен номер		2.643-100.0	2.643-100.0	2.643-100.0	2.643-100.0	2.643-100.0	2.643-100.0	2.643-100.0
Данни за мощността на уреда								
Големина на дюза за стандартна дюза		038	035	035	038	038	036	036
Работно налягане	MPa	11	12	12	11,5	11,5	12	12
Работно свръхналягане (макс.)	MPa	17,1	17,5	17,5	17,1	17,1	18	18
Дебит, вода	l/min	8,3	8,3	8,3	8,3	8,3	8,3	8,3
Дебит, почистващи препарати	l/h	0-25	0-25	0-25	0-25	0-25	0-25	0-25
Реактивна сила на пистолета за работа под високо налягане	N	21,3	21,3	21,3	21,3	21,3	21,3	21,3
Размери и тегла								
Типично собствено тегло (CX)	kg	24,2 (-)	23,7 (26)	23,7 (26)	23,7 (26)	24,2 (26,4)	25,2 (-)	25,2 (-)
Дължина	mm	380	380	380	380	380	380	380
Широчина (CX)	mm	360 (-)	360 (370)	360 (370)	360 (370)	360 (370)	360 (-)	360 (-)
Височина	mm	930	930	930	930	930	930	930
Установени стойности съгласно EN 60335-2-79								
Стойност на вибрацията ръка-рамо	m/s^2	3,6	3,6	3,6	3,6	3,6	4,2	4,2
Неустойчивост K	m/s^2	0,9	0,9	0,9	0,9	0,9	0,9	0,9
Ниво на звуково налягане L_{pA} (CX)	dB(A)	72 (-)	72 (75)	72 (75)	72 (75)	72 (75)	74 (-)	74 (-)
Неустойчивост K_{pA}	dB(A)	3	3	3	3	3	3	3
Ниво на звукова мощност L_{WA} + Неустойчивост K_{WA} (CX)	dB(A)	88 (-)	88 (92)	88 (92)	88 (92)	88 (92)	90 (-)	90 (-)

		HD 5/13 C HD 5/ 13 CX	HD 5/15 C HD 5/ 15 CX	HD 5/17 C HD 5/ 17 CX	HD 5/17 C HD 5/ 17 CX	HD 6/13 C HD 6/ 13 CX	HD 6/13 C	HD 6/13 C HD 6/ 13 CX
Вариант за различните страни								
Страна		EU	EU	EU	KAP	EU	AR	GB
Електрическо свързване								
Напрежение	V	230	230	230	220	230	220	230-240
Фаза	~	1	1	1	1	1	1	1
Честота	Hz	50	50	50	60	50	50	50
Присъединителна мощност	kW	2,6	2,8	3,0	3,0	2,9	2,9	2,9
Тип защита		IPX5	IPX5	IPX5	IPX5	IPX5	IPX5	IPX5
Предпазител (инертен)	A	16	16	16	15	16	16	13
Удължителен кабел 30 m	mm^2	2,5	2,5	2,5	2,5	2,5	2,5	2,5
Извод за вода								
Налягане на постъпващата вода (макс.)	MPa	1	1	1	1	1	1	1
Температура на постъпващата вода (макс.)	°C	60	60	60	60	60	60	60
Количество на постъпващата вода (мин.)	l/min	12	12	12	12	13	13	13
Височина на засмукване (макс.)	m	0,5	0,5	0,5	0,5	0,5	0,5	0,5
Минимална дължина на маркуча за подаване на вода	m	7,5	7,5	7,5	7,5	7,5	7,5	7,5

		HD 5/13 C HD 5/ 13 CX	HD 5/15 C HD 5/ 15 CX	HD 5/17 C HD 5/ 17 CX	HD 5/17 C HD 5/ 17 CX	HD 6/13 C HD 6/ 13 CX	HD 6/13 C	HD 6/13 C HD 6/ 13 CX
Минимален диаметър на маркуча за подаване на вода	in	1/2	1/2	1/2	1/2	1/2	1/2	1/2
Смукателен маркуч с филтър - каталожен номер		2.643-100.0	2.643-100.0	2.643-100.0	2.643-100.0	2.643-100.0	2.643-100.0	2.643-100.0
Данни за мощността на уреда								
Големина на дюза за стандартна дюза		034	032	027	030	038	038	038
Работно налягане	MPa	13	15	17	16,5	13	13	13
Работно свръхналягане (макс.)	MPa	17,5	20	20	20	19	19	19
Дебит, вода	l/min	8,3	8,3	8,1	8,0	9,8	9,8	9,8
Дебит, почистващи препарати	l/h	0-25	0-25	0-25	0-25	0-25	0-25	0-25
Реактивна сила на пистолета за работа под високо налягане	N	22,2	23,8	25,4	25,4	26,6	26,6	26,6
Размери и тегла								
Типично собствено тегло (CX)	kg	23,7 (26)	25,2 (27,5)	25,2 (27,5)	25,2 (27,5)	25,2 (27,5)	25,2 (-)	25,2 (27,5)
Дължина	mm	380	380	380	380	380	380	380
Широчина (CX)	mm	360 (370)	360 (370)	360 (370)	360 (370)	360 (370)	360 (-)	360 (370)
Височина	mm	930	930	930	930	930	930	930
Установени стойности съгласно EN 60335-2-79								
Стойност на вибрацията ръка-рамо	m/s^2	3,6	2,4	2,4	2,4	4,1	4,1	4,1
Неустойчивост K	m/s^2	0,9	0,7	0,7	0,7	0,9	0,9	0,9
Ниво на звуково налягане L_{pA} (CX)	dB(A)	72 (75)	72 (74)	72 (75)	75 (75)	72 (75)	72 (-)	72 (75)
Неустойчивост K_{pA}	dB(A)	3	3	3	3	3	3	3
Ниво на звукова мощност L_{WA} + Неустойчивост K_{WA} (CX)	dB(A)	88 (92)	88 (90)	88 (92)	91 (91)	88 (92)	88 (-)	88 (92)

		HD 6/13 C	HD 6/13 C
Вариант за различните страни			
Страна		KAP	SA
Електрическо свързване			
Напрежение	V	220	220
Фаза	~	1	1
Честота	Hz	60	60
Присъединителна мощност	kW	2,9	2,8
Тип защита		IPX5	IPX5
Предпазител (инертен)	A	15	13
Удължителен кабел 30 m	mm^2	2,5	2,5
Извод за вода			
Налягане на постъпващата вода (макс.)	MPa	1	1
Температура на постъпващата вода (макс.)	°C	60	60
Количество на постъпващата вода (мин.)	l/min	13	13
Височина на засмукване (макс.)	m	0,5	0,5
Минимална дължина на маркуча за подаване на вода	m	7,5	7,5
Минимален диаметър на маркуча за подаване на вода	in	1/2	1/2
Смукателен маркуч с филтър - каталожен номер		2.643-100.0	2.643-100.0
Данни за мощността на уреда			

		HD 6/13 C	HD 6/13 C
Големина на дюза за стандартна дюза		042	043
Работно налягане	MPa	13	12,5
Работно свръхналягане (макс.)	MPa	18	18
Дебит, вода	l/min	10,0	10,0
Дебит, почистващи препарати	l/h	0-25	0-25
Реактивна сила на пистолета за работа под високо налягане	N	26,6	26,6
Размери и тегла			
Типично собствено тегло (CX)	kg	25,2 (-)	25,2 (-)
Дължина	mm	380	380
Широчина (CX)	mm	360 (-)	360 (-)
Височина	mm	930	930
Установени стойности съгласно EN 60335-2-79			
Стойност на вибрацията ръка-рамо	m/s^2	3,7	3,7
Неустойчивост K	m/s^2	0,9	0,9
Ниво на звуково налягане L_{pA} (CX)	dB(A)	73 (-)	73 (-)
Неустойчивост K_{pA}	dB(A)	3	3
Ниво на звукова мощност L_{WA} + Неустойчивост K_{WA} (CX)	dB(A)	89 (-)	89 (-)

Запазваме си правото на технически промени.

Декларация за съответствие на ЕС

С настоящото декларираме, че посочената по-долу машина по своята концепция и конструкция, както и в пуснатото от нас на пазара изпълнение, съответства на приложимите основни изисквания за безопасност и опазване на здравето, определени в директивите на ЕС. При несъгласувана с нас промяна на машината тази декларация губи своята валидност.
Продукт: Уред за почистване под високо налягане
Тип: 1.520-xxx

Приложими директиви на ЕС
2006/42/EO (+2009/127/EO)
2014/30/EC
2000/14/EO

Приложими хармонизирани стандарти
EN 60335-1
EN 60335-2-79
EN 55014-1: 2006+A1: 2009+A2: 2011
EN 55014-2: 2015
EN 62233: 2008
EN 61000-3-2: 2014
EN 61000-3-3: 2008
HD 5/12 C, HD 5/12 CX, HD 5/13 C, HD 5/13 CX
EN 61000-3-11: 2000
HD 5/15 C, HD 5/15 CX, HD 5/17 C, HD 5/17 CX, HD 6/13 C, HD 6/13 CX

Приложима процедура за оценяване на съответствието
2000/14/EO: Приложение V

Ниво на звукова мощност dB(A)
HD 5/12 C, HD 5/13 C, HD 5/15 C, HD 5/17 C, HD 6/13 C
Измерено: 86
Гарантирано: 88
HD 5/12 CX, HD 5/13 CX, HD 5/17 CX, HD 6/13 CX
Измерено: 89
Гарантирано: 92
HD 5/15 CX
Измерено: 87
Гарантирано: 90
Подписващите лица действат от името и като пълномощници на управителния орган.



H. Jenner
Chairman of the Board of Management



S. Reiser
Director Regulatory Affairs & Certification

Пълномощник по документацията: S. Reiser
Alfred Kärcher SE & Co. KG
Alfred-Kärcher-Str. 28 - 40
71364 Winnenden (Germany)
Тел.: +49 7195 14-0
Факс: +49 7195 14-2212
Winnenden, 2019/05/01

Sisukord

Üldised juhised ... 190
Sihtotstarbeline kasutamine ... 190
Keskkonnakaitse ... 190
Lisavarustus ja varuosad ... 190
Tarnekomplekt ... 190
Ohutusjuhised ... 190
Seadme kirjeldus ... 190
Montaaž ... 191
Elektriühendus ... 191
Veevõtuühendus ... 191
Käsitsemine ... 191
Transport ... 192
Ladustamine ... 193
Hooldus ja jooksevremont ... 193
Abi rikete korral ... 194
Garantii ... 194
Tehnilised andmed ... 194
EL vastavusdeklaratsioon ... 197

Üldised juhised

Enne seadme esmast kasutamist lugege see originaalkasutusjuhend ja kaasasolevad ohutusjuhised läbi. Toimige neile vastavalt.
Hoidke mõlemad brošüürid hilisemaks kasutamiseks või järgmise omaniku tarbeks alles.

Sihtotstarbeline kasutamine

Kasutage seda kõrgsurvepesurit eranditult järgmisteks töödeks:

- Madalsurvejoa ja puhastusvahendiga puhastamine (näiteks masinad, sõidukid, ehitised, tööriistad)
- Puhastamine kõrgsurvejoaga ja ilma puhastusvahendita (nt fassaadid pargipingid, aiateed)

Raskesti eemaldatava mustuse jaoks soovitame erivarustusena rootordüüsi.
Varianti „Plus“ puhul sisaldub rootordüüs tarnekomplektis.

Veevarustuse piirväärtused

TÄHELEPANU
Must vesi
Enneaegne kulumine või ladestused seadmes
Varustage seadet ainult puhta vee või taaskasutusveega, mis ei ületa piirväärtusi.
Veevarustusele kehtivad järgmised piirväärtused:

- pH-väärtus: 6,5-9,5
- Elektrijuhtivus: puhta vee elektrijuhtivus + 1200 µS/cm, maksimaalne elektrijuhtivus 2000 µS/cm
- Settivad ained (proovimaht 1 l, settimisaeg 30 minutit): < 0,5 mg/l
- Väljafiltreeritavad ained: < 50 mg/l, mitteabrasiivsed ained
- süsivesikud: < 20 mg/l
- kloriid: < 300 mg/l
- sulfaat: < 240 mg/l
- kaltsium: < 200 mg/l
- üldkaredus: < 28 °dH, < 50° TH, < 500 ppm (mg $CaCO_3$/l)
- raud: < 0,5 mg/l
- mangaan: < 0,05 mg/l
- vask: < 2 mg/l
- aktiivsüsi: < 0,3 mg/l
- vaba ebameeldivatest lõhnadest

Keskkonnakaitse

Pakkematerjalid on taaskasutatavad. Utiliseerige pakendid keskkonnasäästlikult.
Elektrilised ja elektroonilised seadmed sisaldavad väärtuslikke taaskasutatavaid materjale ja sageli koostisosi nagu patareid, akud või õli, mis võivad vale ümberkäimise või vale utiliseerimise korral kujutada potentsiaalset ohtu inimeste tervisele ja keskkonnale. Seadme nõuetekohaseks käitamiseks on neid koostisosi siiski vaja. Selle sümboliga tähistatud seadmeid ei tohi utiliseerida koos olmeprügiga.

Juhised koostisainete kohta (REACH)
Aktuaalse info koostisainete kohta leiate aadressilt: *www.kaercher.com/REACH*

Lisavarustus ja varuosad

Kasutage ainult originaaltarvikuid ja originaalvaruosi, mis tagavad seadme ohutu ja tõrgeteta käituse.
Tarvikute ja varuosade kohta leiate teavet aadressilt *www.kaercher.com*.

Tarnekomplekt

Lahtipakkimisel kontrollige, kas pakendi sisu on täielik. Puuduolevate tarvikute või transpordikahjustuste korral teavitage oma edasimüüjat.

Ohutusjuhised

- Enne seadme esmast kasutusele võtmist lugege tingimata ohutusjuhised 5.951-949.0 läbi.
- Järgige vedelikupihusti siseriiklikke eeskirju.
- Järgige siseriiklikke eeskirju õnnetuste ennetamiseks. Vedelikupihusteid tuleb regulaarselt kontrollida. Kontrolli tulemus tuleb kirjalikult dokumenteerida.
- Ärge tehke seadmel ja tarvikutel muudatusi.

Seadmel olevad sümbolid


Seadet ei tohi ühendada otse avalikku joogiveevõrku.



Ärge suunake kõrgsurvejuga inimestele, loomadele, aktiivsele elektrilisele varustusele ega seadmele endale. Kaitske seadet külma eest.

Ohutusseadised

⚠ **ETTEVAATUS**
Puuduvad või muudetud ohutusseadised
Ohutusseadised on ette nähtud Teie kaitseks.
Ärge kunagi muutke või hiilige kõrvale ohutusseadistest.
Ohutusseadised on tehase poolt seadistatud ja plommitud. Seadistamised toimuvad ainult klienditeeninduse kaudu.

Rõhulüliti

Kui kõrgsurvepüstolil lastakse päästik lahti, lülitab rõhulüliti kõrgsurvepumba välja ja kõrgsurvejuga peatub. Päästiku aktiveerimisel lülitub pump jälle sisse.

Seadme kirjeldus

Ülevaade seadmest

Vt graafika lehekülge

① Ratta kilp
② Düüsi hoidik
③ Liugking
④ Tüübisilt
⑤ Kolmekordse düüsi alus
⑥ Pinnapuhasti transporthoidik
⑦ Tõukesanga lahtilukusti
⑧ Tõukesang, all (sisse lükatud)
⑨ Tõukesang, ülal (välja tõmmatud)
⑩ Kõrgsurvedüüs
⑪ Kõrgsurvedüüsi tähistus
⑫ Joatoru EASY!Lock
⑬ Kõrgsurvepüstol EASY!Force
⑭ Ohutuslukk
⑮ Päästik
⑯ Kinnitushoob

(17) Kõrgsurvevoolik EASY!Lock

(18) Voolikualus

(19) Kaablihoidik

(20) Joatoru hoidik ilma klambrita

(21) Kummilint (voolikutrumliga seadmete puhul)

(22) Düüsi alus rootordüüsi jaoks (rootordüüs on vaid variandi „Plus“ puhul tarnekomplektis)

(23) Joatoru hoidik koos klambriga transpordi jaoks

(24) Seadme lüliti

(25) Käepide

(26) Kõrgsurveühendus EASY!Lock

(27) Käepide

(28) Veevõtuühendus

(29) Puhastusvahendi- ja imivoolik koos filtri ja puhastusvahendi doseerimisega

(30) Sõel

(31) Voolikuotsak

(32) Kübarmutter

(33) Vänt

(34) Voolikutrummel

Värvitähistus

- Puhastusprotsessi käsitsemiselemendid on kollased.
- Hoolduse ja teeninduse käsitsemiselemendid on helehallid.

Montaaž

Rattakilpide kinnitamine

- Rattakilpide kinnitamine

Tarvikute monteerimine

Märkus

EASY!Lock süsteem ühendab komponendid kiirkeerme kaudu ainult ühe pöördega kiiresti ja kindlalt.

1. Kõrgsurvedüüs koos markeeringuga paigutada üles joatoru peale.
2. Keerake kõrgsurvedüüs käega kinni (EASY!Lock).
3. Ühendage joatoru kõrgsurvepüstoliga ja keerake käega kinni (EASY!Lock).

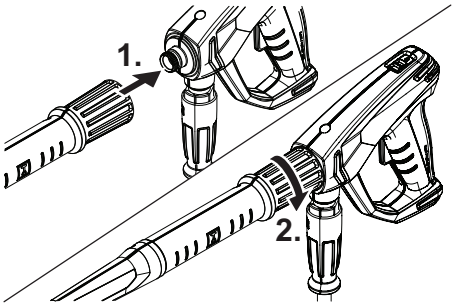

4. Vabastage tõukesanga lahtilukusti.
5. Tõmmake tõukesang lõpp-asendisse välja.

Ilma voolikutrumlita seadmete puhul:

6. Ühendage kõrgsurvevoolik kõrgsurvepüstoli ja seadme kõrgsurveühendusega ning keerake käega kinni (EASY!Lock).

Voolikutrumliga seadmete puhul:

7. Pange kõrgsurvevoolik sirutatult põrandale.
8. Pistke vänt voolikutrumli võllile ja fikseerige.
9. Keerake vänta päripäeva ja kerige seejuures kõrgsurvevoolik ühtlaste kihtidena voolikutrumlile.
10. Ühendage kõrgsurvevoolik kõrgsurvepüstoliga ja keerake käega kinni (EASY!Lock).

Elektriühendus

⚠ **OHT**

Elektrilöögist tingitud vigastusoht

Vigastusoht elektrilöögi tõttu

Ühendage seade pistikuga elektrivõrku. Lahutatav ühendus vooluvõrguga on keelatud. Pistik on ette nähtud võrgust lahutamiseks.

1. Kerige võrgukaabel maha ja pange põrandale.
2. Pistke võrgupistik pistikupessa.

Veevõtuühendus

Ühendus veejuhtme külge

⚠ **HOIATUS**

Musta vee tagasivool joogiveevõrku

Oht tervisele

Järgige oma veevarustusettevõtte eeskirju.

Vastavalt kehtivatele eeskirjadele ei tohi seadet kunagi käitada ilma joogiveevõrgu külge paigaldatud süsteemieraldajata. Kasutage KÄRCHERi süsteemieraldajat või alternatiivselt EN 12729 tüübile BA vastavat süsteemieraldajat. Läbi süsteemieraldaja voolanud vesi liigitatakse mittejoodavaks. Ühendage süsteemieraldaja alati veevarustuse, mitte kunagi vahetult seadme veevõtuühendusega!

1. Kontrollige veevarustust juurdevoolurõhu, juurdevoolu temperatuuri ja juurdevoolu koguse suhtes(vt peatükist Tehnilised andmed).
2. Süsteemieraldaja ja seadme veevõtuühendus ühendada vee pealevoolu voolikuga (nõudeid vee pealevoolu voolikule vt peatükist Tehnilised andmed).
3. Avage veepealevoolu kraan.

Vee sisseimemine mahutist

1. Kruvige imivoolik koos filtriga veevõtuühenduse külge (tellimisnumbrit vt peatükist Tehnilised andmed).
2. Eemaldage õhk seadmest (vt peatükki Õhu eemaldamine seadmest).

Õhu eemaldamine seadmest

1. Kruvige kõrgsurvedüüs joatorult maha.
2. Laske seadmel töötada, kuni vesi väljub mullideta.
3. Õhueemalduse probleemide korral laske seadmel 10 sekundit töötada, siis lülitage välja. Korrake protsessi mitu korda.
4. Lülitage seade välja.
5. Kruvige kõrgsurvedüüs joatorule.

Käsitsemine

⚠ **OHT**

Kõrgsurve veejuga

Vigastusoht

Ärge kunagi fikseerige päästikut ja kinnitushooba aktiveeritud asendis.

Ärge kasutage kõrgsurvepüstolit, kui kinnitushoob on kahjustatud.

Lükake enne kõiki seadmel teostatavaid töid kõrgsurvepüstoli ohutuslukk ette.

Hoidke kõrgsurve-pesupüstolit ja joatoru mõlema käega.

⚠ **HOIATUS**

Defektne seade ja defektsed tarvikud, juhtmed ning ühendused

Vigastusoht

Seadet tohib käitada ainult laitmatus seisundis.

Kõrgsurvepüstoli avamine/sulgemine

1. Vajutage kinnitushooba ja päästikut. Kõrgsurve-pesupüstol avatakse.
2. Laske kinnitushoob ja päästik lahti. Kõrgsurve-pesupüstol suletakse.

Käitamine kõrgsurvega

Seadet saab käitada vertikaalses või horisontaalses asendis.

Märkus

Seade on varustatud rõhulülitiga. Mootor käivitub ainult siis, kui kõrgsurvepüstol on avatud.

1. Voolikutrumliga seadmete puhul: Rullige kõrgsurvevoolik täiesti voolikutrumlilt maha.
2. Seadke seadme lüliti asendisse „I/ON".
3. Lükake kõrgsurve-pesupüstoli ohutuslukk taha. Kõrgsurve-pesupüstoli ohutuslukk on avatud.
4. Avage kõrgsurve-pesupüstol.

Joaliigi valimine

1. Sulgege kõrgsurve-pesupüstol.
2. Keerake düüsi korpust kuni soovitud sümbol on kohakuti tähisega.

	Kõrgsurve ümarjuga (0°) eriti raske määrdumise puhuks
	Madalrõhu lamejuga (CHEM) käitamiseks puhastusvahendiga või puhastamiseks väikse survega
	Kõrgsurve lamejuga (25°) suurepinnalise määrdumise puhuks

Käitamine puhastusvahendiga

⚠ **OHT**

Seadmesse jäänud kõrgsurve

Vigastusoht

Lülitage seade enne düüsi vahetamist välja.

Aktiveerige kõrgsurvepüstol, kuni seade on survevaba.

⚠ **HOIATUS**

Puhastusvahendi vale käsitsemine

Oht tervisele

Järgige hooldusvahendil olevaid ohutusjuhiseid.

TÄHELEPANU

Sobimatud puhastusvahendid

Seadme ja puhastatava eseme kahjustus

Kasutage ainult KÄRCHERi poolt lubatud puhastusvahendeid.

Järgige puhastusvahendiga kaasa pandud doseerimissoovitusi ja juhiseid.

Kasutage keskkonna säästmiseks puhastusvahendit säästlikult.

Märkus

KÄRCHERi puhastusvahendid garanteerivad riketeta töö. Palun tellige meie kataloog või meie puhastusvahendite infolehed või laske end nõustada.

1. Tõmmake puhastusvahendi- ja imivoolik välja.
2. Reguleerige puhastusvahendilahuse imemiskogust puhastusvahendifiltrilt.
3. Riputage puhastusvahendi- ja imivoolik puhastusvahendiga täidetud mahutisse.
4. Seadke düüs asendisse „CHEM".
5. Võtke kõrgsurvepesur kasutusele.

Soovitatav puhastusmeetod

1. Pihustage puhastusvahend säästlikult kuivale pealispinnale ja laske mõjuda (mitte kuivada).
2. Loputage vabanenud mustus kõrgsurvejoaga maha.

Puhastusvahendiga käitamise järel

1. Seadistage imemiskogus puhastusvahendifiltril maksimaalsele kogusele.
2. Kastke filter puhta vee sisse.
3. Käivitage seade ja laske ühe minuti jooksul puhtaks loputada.

Käituse katkestamine

1. Sulgege kõrgsurve-pesupüstol. Seade lülitub välja.
2. Lükake ohutuslukk ette. Kõrgsurve-pesupüstol on ohutu.

Käituse jätkamine

1. Lükake ohutuslukk taha. Kõrgsurve-pesupüstoli ohutuslukk on avatud.
2. Avage kõrgsurve-pesupüstol. Seade lülitub sisse.

Käituse lõpetamine

1. Sulgege vee pealevool.
2. Avage kõrgsurve-pesupüstol.
3. Keerake seadmelüliti asendisse „I/ON" ja laske seadmel 5-10 sekundit töötada.
4. Sulgege kõrgsurve-pesupüstol.
5. Seadke seadmelüliti asendisse „0/OFF".
6. Tõmmake võrgupistik pistikupesast välja kuivade kätega.
7. Eemaldage vee pealevool.
8. Avage kõrgsurve-pesupüstol, kuni seade on survevaba.
9. Lükake ohutuslukk ette. Kõrgsurve-pesupüstol on ohutu.

Transport

⚠ **ETTEVAATUS**

Kaalu järgimata jätmine

Vigastus- ja kahjustusoht

Pidage transpordil ja ladustamisel silmas seadme kaalu.

TÄHELEPANU

Sobimatu transport

Kahjustusoht

Kaitske kõrgsurve-pesupüstoli päästikut kahjustuste eest.

- Transportige seadet sõidukis: Kindlustage seade vastavalt kehtivatele suunistele libisemise ja ümberkukkumise vastu.
- Seadme transportimine pikematel vahemaadel: Tõmmake seadet järel tõmbesangast.
- Seadme transportimine treppidel: Tõmmake seadet astme haaval üles. Liugkingad kaitsevad korpust kahjustuse eest.
- Seadme kandmine: Seadme kandmine käepidemest.

Pinnapuhasti transporthoidik

1. Pistke pinnapuhasti ühendusotsak kõrgsurvepesuril olevale transporthoidikule.
2. Kruvige kübarmutter umbes 1 pöördega peale.

Transport kraanaga

⚠ **OHT**

Sobimatu transport kraanaga

Kukkuvast seadmest või kukkuvatest objektidest põhjustatud vigastusoht

Järgige kohalikke õnnetuste vältimise eeskirju ning ohutusjuhiseid.

Seadet tohib transportida üksnes kraana ja inimeste abil, keda on juhendatud kraana kasutamise osas.

Kontrollige iga kraanaga transportimise eel, et tõstetööriist ei ole kahjustatud.

Kontrollige iga kraanaga transportimise eel, et käepide ei ole kahjustatud.

Tõstke seadet ainult käepidemest.

Ärge kasutage tugikette.

Kindlustage tõsteseadis koorma ettenägematu ülesriputamise vastu.

Eemaldage enne kraanaga transportimist joatoru koos kõrgsurve-pesupüstoli, düüside, pinnapuhasti ja muude lahtiste objektidega.

Ärge transportige tõsteprotsessi ajal seadmel mingeid objekte.

Ärge seiske koorma all.

Pidage silmas, et kraana ohutsoonis ei viibi kedagi.

Ärge jätke seadet kunagi järelevalveta kraanale rippuma.

1. Kinnitage tõsteseadis seadme käepideme külge.

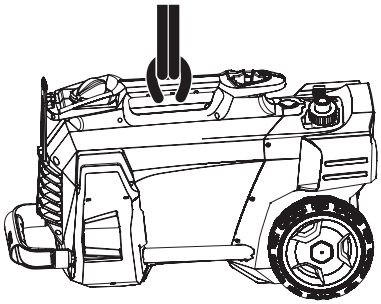

Ladustamine

⚠ **ETTEVAATUS**

Kaalu järgimata jätmine

Vigastus- ja kahjustusoht

Pidage transpordil ja ladustamisel silmas seadme kaalu.

Ladustage seadet ainult siseruumides.

Seadme hoidmine

1. Asetage joatoru koos kõrgsurve-pesupüstoliga düüsihoidikusse ja fikseerige joatoru hoidikus.
2. Kerige võrgukaabel maha ja riputage kaablihoidiku kohale.
3. Kinnitage pistik monteeritud klambriga.

Voolikutrumliga seadmete puhul:

4. Kerige kõrgsurvevoolik voolikutrumlile ja klappige vända käepide alla.

Ilma voolikutrumlita seadmete puhul:

5. Kõrgsurvevooliku säilitamine:
   a Kõrgsurvevooliku kerimine.
   b Riputage kõrgsurvevoolik voolikualuse kohale.
   c Kindlustage kõrgsurvevoolik kummilindiga.
6. Vajutage tõukesanga lahtilukustit ja lükake tõukesang sisse.

Külmumiskaitse

TÄHELEPANU

Külmumine

Seadme hävimine külmunud vee tõttu

Tühjendage seade täielikult veest.

Hoidke seadet külmumiskindlas kohas.

Kui külmumiskindel ladustamine pole võimalik:

1. Laske vesi välja.
2. Pumbake laiatarbe külmumiskaitsevahend seadmest läbi.

Märkus

Kasutage mootorsõidukitele ette nähtud glükooli baasil laiatarbe külmumiskaitsevahendit. Järgige külmumiskaitsevahendi käsitsemiseeskirju.

3. Laske seadmel maksimaalselt 1 minut töötada, kuni pump ja torustikud on tühjad.

Hooldus ja jooksevremont

⚠ **OHT**

Soovimatult töötav seade

Vigastusoht, elektrilöök

Lülitage enne kõiki töid seade välja ja tõmmake võrgupistik välja.

Märkus

Vana õli tohib utiliseerida üksnes selleks ettenähtud kogumiskohtades. Andke tekkiv vana õli seal ära. Keskkonna reostamine vana õliga on karistatav.

Ohutusalane ülevaatus / hooldusleping

Oma edasimüüjaga saate Te kokku leppida regulaarse ohutusalase ülevaatuse või sõlmida hooldusleping. Palun laske ennast nõustada.

Hooldusintervallid

Enne iga käitust

- Kontrollige, et võrgukaablil ei ole kahjustusi. Laske kahjustatud kaabel viivitamatult pädeval klienditeenindusel või elektrikul asendada.
- Kontrollige kõrgsurvevooliku korrasolekut. Asendage kahjustatud kõrgsurvevoolik viivitamatult.
- Kontrollige seadet tiheduse suhtes. 3 tilka vett minutis on lubatud. Suurema ebatiheduse korral pöörduge klienditeeninduse poole.

Iga nädal

- Sõela puhastamine veevõtuühenduses (vt peatükki Sõela puhastamine veevõtuühenduses).
- Puhastage puhastusaine- ja imivooliku filter.

Iga 500 töötunni järel, vähemalt üks kord aastas

- Laske seadet hooldada klienditeeninduses.

Hooldustööd

Sõela puhastamine veevõtuühenduses

1. Kruvige kübarmutter maha.
2. Võtke voolikutuuts maha.
3. Võtke sõel välja.
4. Puhastage sõela väljastpoolt ja loputage.
5. Pistke sõel sisse.

Märkus

Joondage voolikuotsaku kuuskant seadme ühendusega.

6. Paigaldage voolikutuuts ja keerake kübarmutter kinni.

Abi rikete korral

⚠ **OHT**

Soovimatult töötav seade, voolujuhtivate osade puutumine

Vigastusoht, elektrilöök

Lülitage enne seadmel tehtavaid töid seade välja. Tõmmake võrgupistik välja.

Laske kõiki kontrollimisi ja töid elektrilistel detailidel teostada erialapersonalil.

Rikete puhul, mida selles peatükis pole nimetatud, võtke ühendust volitatud klienditeenindusega.

Seadet ei saa käivitada

1. Kontrollige, et võrgukaablil ei ole kahjustusi.
2. Kontrollige võrgupinget.
3. Kui seade on üle kuumenenud:
   a Seadke seadmelüliti asendisse „0/OFF".
   b Laske seadmel vähemalt 15 minutit maha jahtuda.
   c Seadke seadme lüliti asendisse „I/ON".
4. Elektrilise defekti korral pöörduge klienditeenindusse.

Seade ei saavuta rõhku

1. Seadke düüs kõrgsurvele.
2. Eemaldage õhk seadmest (vt peatükki Õhu eemaldamine seadmest).
3. Sõela puhastamine veevõtuühenduses (vt peatükki Sõela puhastamine veevõtuühenduses).
4. Kontrollige vee pealevoolu kogust (nõutavat kogust vt peatükist Tehnilised andmed).
5. Puhastage düüs, vajadusel asendage.
6. Vajadusel pöörduge klienditeenindusse.

Pump ei ole tihe.

Kuni 3 tilka vee väljumist minutis on lubatud.

- Tugevama ebatiheduse korral laske seadet kontrollida klienditeenindusel.

Pump koputab

1. Kontrollige veejuhet tiheduse suhtes.
2. Kontrollige puhastusvahendile mõeldud imijuhet tiheduse suhtes.
3. Seadistage imemiskogus puhastusvahendifiltril minimaalsele kogusele.
4. Eemaldage õhk seadmest (vt peatükki Õhu eemaldamine seadmest).
5. Vajadusel pöörduge klienditeenindusse.

Puhastusvahendi lisandit on liiga vähe

1. Seadke düüs asendisse „CHEM".
2. Reguleerige imemiskogust puhastusvahendifiltrilt.
3. Kontrollige / puhastage puhastusvahendi- ja imivoolikut koos filtriga.
4. Vajadusel pöörduge klienditeenindusse.

Garantii

Igas riigis kehtivad meie volitatud müügiesindaja antud garantiitingimused. Seadmel esinevad mistahes rikked kõrvaldame garantiiajal tasuta, kui põhjuseks on materjali- või tootmisviga. Garantiijuhtumil pöörduge ostu tõendava dokumendiga oma edasimüüja või lähima volitatud klienditeeninduse poole.
(Aadressi vt tagaküljelt)

Tehnilised andmed

		HD 5/11 C	HD 5/12 C HD 5/ 12 CX	HD 5/12 C HD 5/ 12 CX	HD 5/12 C HD 5/ 12 CX	HD 5/12 C HD 5/ 12 CX	HD 5/12 C	HD 5/12 C
Riigipõhised variandid								
Riik		AU	EU	GB	CH	AU	KAP	SA
Elektriühendus								
Pinge	V	240	230	230-240	230	240	220	220
Faas	~	1	1	1	1	1	1	1
Sagedus	Hz	50	50	50	50	50	60	60
Tarbitav võimsus	kW	2,1	2,5	2,5	2,2	2,2	2,4	2,4
Kaitseliik		IPX5	IPX5	IPX5	IPX5	IPX5	IPX5	IPX5
Võrgukaitse (inertne)	A	10	16	13	10	10	15	13
Pikenduskaabel 30 m	mm^2	2,5	2,5	2,5	2,5	2,5	2,5	2,5
Veevõtuühendus								
Juurdevoolurõhk (maks.)	MPa	1	1	1	1	1	1	1
Juurdevoolu temperatuur (maks.)	°C	60	60	60	60	60	60	60
Juurdevoolu kogus (min.)	l/min	12	12	12	12	12	12	12
Sissevõtu kõrgus (maks.)	m	0,5	0,5	0,5	0,5	0,5	0,5	0,5
Vee pealevoolu vooliku minimaalne pikkus	m	7,5	7,5	7,5	7,5	7,5	7,5	7,5
Vee pealevoolu vooliku minimaalne läbimõõt	in	1/2	1/2	1/2	1/2	1/2	1/2	1/2
Filtriga imivooliku tellimisnumber		2.643-100.0	2.643-100.0	2.643-100.0	2.643-100.0	2.643-100.0	2.643-100.0	2.643-100.0
Seadme võimsusandmed								
Standarddüüsi suurus		038	035	035	038	038	036	036
Töörõhk	MPa	11	12	12	11,5	11,5	12	12
Töö ülerõhk (maks.)	MPa	17,1	17,5	17,5	17,1	17,1	18	18
Juurdevoolu kogus, vesi	l/min	8,3	8,3	8,3	8,3	8,3	8,3	8,3
Juurdevoolu kogus, puhastusvahend	l/h	0-25	0-25	0-25	0-25	0-25	0-25	0-25

		HD 5/11 C	HD 5/12 C HD 5/ 12 CX	HD 5/12 C HD 5/ 12 CX	HD 5/12 C HD 5/ 12 CX	HD 5/12 C HD 5/ 12 CX	HD 5/12 C	HD 5/12 C
Kõrgsurvepüstoli tagasilöögijõud	N	21,3	21,3	21,3	21,3	21,3	21,3	21,3
Mõõtmed ja kaalud								
Tüüpiline töökaal (CX)	kg	24,2 (-)	23,7 (26)	23,7 (26)	23,7 (26)	24,2 (26,4)	25,2 (-)	25,2 (-)
Pikkus	mm	380	380	380	380	380	380	380
Laius (CX)	mm	360 (-)	360 (370)	360 (370)	360 (370)	360 (370)	360 (-)	360 (-)
Kõrgus	mm	930	930	930	930	930	930	930
Kindlakstehtud väärtused EN 60335-2-79 kohaselt								
Labakäsi-käsivars vibratsiooniväärtus	m/s^2	3,6	3,6	3,6	3,6	3,6	4,2	4,2
Ebakindlus K	m/s^2	0,9	0,9	0,9	0,9	0,9	0,9	0,9
Helirõhutase L_{pA} (CX)	dB(A)	72 (-)	72 (75)	72 (75)	72 (75)	72 (75)	74 (-)	74 (-)
Ebakindlus K_{pA}	dB(A)	3	3	3	3	3	3	3
Helivõimsustase L_{WA} + Ebakindlus K_{WA} (CX)	dB(A)	88 (-)	88 (92)	88 (92)	88 (92)	88 (92)	90 (-)	90 (-)

		HD 5/13 C HD 5/ 13 CX	HD 5/15 C HD 5/ 15 CX	HD 5/17 C HD 5/ 17 CX	HD 5/17 C HD 5/ 17 CX	HD 6/13 C HD 6/ 13 CX	HD 6/13 C	HD 6/13 C HD 6/ 13 CX
Riigipõhised variandid								
Riik		EU	EU	EU	KAP	EU	AR	GB
Elektriühendus								
Pinge	V	230	230	230	220	230	220	230-240
Faas	~	1	1	1	1	1	1	1
Sagedus	Hz	50	50	50	60	50	50	50
Tarbitav võimsus	kW	2,6	2,8	3,0	3,0	2,9	2,9	2,9
Kaitseliik		IPX5	IPX5	IPX5	IPX5	IPX5	IPX5	IPX5
Võrgukaitse (inertne)	A	16	16	16	15	16	16	13
Pikenduskaabel 30 m	mm^2	2,5	2,5	2,5	2,5	2,5	2,5	2,5
Veevõtuühendus								
Juurdevoolurõhk (maks.)	MPa	1	1	1	1	1	1	1
Juurdevoolu temperatuur (maks.)	°C	60	60	60	60	60	60	60
Juurdevoolu kogus (min.)	l/min	12	12	12	12	13	13	13
Sissevõtu kõrgus (maks.)	m	0,5	0,5	0,5	0,5	0,5	0,5	0,5
Vee pealevoolu vooliku minimaalne pikkus	m	7,5	7,5	7,5	7,5	7,5	7,5	7,5
Vee pealevoolu vooliku minimaalne läbimõõt	in	1/2	1/2	1/2	1/2	1/2	1/2	1/2
Filtriga imivooliku tellimisnumber		2.643-100.0	2.643-100.0	2.643-100.0	2.643-100.0	2.643-100.0	2.643-100.0	2.643-100.0
Seadme võimsusandmed								
Standarddüüsi suurus		034	032	027	030	038	038	038
Töörõhk	MPa	13	15	17	16,5	13	13	13
Töö ülerõhk (maks.)	MPa	17,5	20	20	20	19	19	19
Juurdevoolu kogus, vesi	l/min	8,3	8,3	8,1	8,0	9,8	9,8	9,8
Juurdevoolu kogus, puhastusvahend	l/h	0-25	0-25	0-25	0-25	0-25	0-25	0-25
Kõrgsurvepüstoli tagasilöögijõud	N	22,2	23,8	25,4	25,4	26,6	26,6	26,6
Mõõtmed ja kaalud								
Tüüpiline töökaal (CX)	kg	23,7 (26)	25,2 (27,5)	25,2 (27,5)	25,2 (27,5)	25,2 (27,5)	25,2 (-)	25,2 (27,5)
Pikkus	mm	380	380	380	380	380	380	380
Laius (CX)	mm	360 (370)	360 (370)	360 (370)	360 (370)	360 (370)	360 (-)	360 (370)
Kõrgus	mm	930	930	930	930	930	930	930

		HD 5/13 C HD 5/ 13 CX	HD 5/15 C HD 5/ 15 CX	HD 5/17 C HD 5/ 17 CX	HD 5/17 C HD 5/ 17 CX	HD 6/13 C HD 6/ 13 CX	HD 6/13 C	HD 6/13 C HD 6/ 13 CX
Kindlakstehtud väärtused EN 60335-2-79 kohaselt								
Labakäsi-käsivars vibratsiooniväärtus	m/s^2	3,6	2,4	2,4	2,4	4,1	4,1	4,1
Ebakindlus K	m/s^2	0,9	0,7	0,7	0,7	0,9	0,9	0,9
Helirõhutase L_{pA} (CX)	dB(A)	72 (75)	72 (74)	72 (75)	75 (75)	72 (75)	72 (-)	72 (75)
Ebakindlus K_{pA}	dB(A)	3	3	3	3	3	3	3
Helivõimsustase L_{WA} + Ebakindlus K_{WA} (CX)	dB(A)	88 (92)	88 (90)	88 (92)	91 (91)	88 (92)	88 (-)	88 (92)

		HD 6/13 C	HD 6/13 C
Riigipõhised variandid			
Riik		KAP	SA
Elektriühendus			
Pinge	V	220	220
Faas	~	1	1
Sagedus	Hz	60	60
Tarbitav võimsus	kW	2,9	2,8
Kaitseliik		IPX5	IPX5
Võrgukaitse (inertne)	A	15	13
Pikenduskaabel 30 m	mm^2	2,5	2,5
Veevõtuühendus			
Juurdevoolurõhk (maks.)	MPa	1	1
Juurdevoolu temperatuur (maks.)	°C	60	60
Juurdevoolu kogus (min.)	l/min	13	13
Sissevõtu kõrgus (maks.)	m	0,5	0,5
Vee pealevoolu vooliku minimaalne pikkus	m	7,5	7,5
Vee pealevoolu vooliku minimaalne läbimõõt	in	1/2	1/2
Filtriga imivooliku tellimisnumber		2.643-100.0	2.643-100.0
Seadme võimsusandmed			
Standarddüüsi suurus		042	043
Töörõhk	MPa	13	12,5
Töö ülerõhk (maks.)	MPa	18	18
Juurdevoolu kogus, vesi	l/min	10,0	10,0
Juurdevoolu kogus, puhastusvahend	l/h	0-25	0-25
Kõrgsurvepüstoli tagasilöögijõud	N	26,6	26,6
Mõõtmed ja kaalud			
Tüüpiline töökaal (CX)	kg	25,2 (-)	25,2 (-)
Pikkus	mm	380	380
Laius (CX)	mm	360 (-)	360 (-)
Kõrgus	mm	930	930
Kindlakstehtud väärtused EN 60335-2-79 kohaselt			
Labakäsi-käsivars vibratsiooniväärtus	m/s^2	3,7	3,7
Ebakindlus K	m/s^2	0,9	0,9
Helirõhutase L_{pA} (CX)	dB(A)	73 (-)	73 (-)
Ebakindlus K_{pA}	dB(A)	3	3
Helivõimsustase L_{WA} + Ebakindlus K_{WA} (CX)	dB(A)	89 (-)	89 (-)

Õigus tehnilisteks muudatusteks.

EL vastavusdeklaratsioon

Käesolevaga deklareerime, et alljärgnevalt nimetatud masin vastab oma kontseptsiooni ja koosteliigi põhjal ning meie poolt turule viidud teostuses EL-i direktiivide asjaomastele põhilistele ohutus- ja tervisenõuetele. Kui seadme juures tehakse muudatusi, mis ei ole meiega kooskõlastatud, kaotab käesolev deklaratsioon kehtivuse.
Toode: Kõrgsurvepesur
Tüüp: 1.520-xxx

Asjaomased EL direktiivid
2006/42/EÜ (+2009/127/EÜ)
2014/30/EL
2000/14/EÜ

Kohaldatud ühtlustatud normid
EN 60335-1
EN 60335-2-79
EN 55014-1: 2006+A1: 2009+A2: 2011
EN 55014-2: 2015
EN 62233: 2008
EN 61000-3-2: 2014
EN 61000-3-3: 2008
HD 5/12 C, HD 5/12 CX, HD 5/13 C, HD 5/13 CX
EN 61000-3-11: 2000
HD 5/15 C, HD 5/15 CX, HD 5/17 C, HD 5/17 CX, HD 6/13 C, HD 6/13 CX

Kohandatud vastavushindamismenetlus
2000/14/EÜ: Lisa V

Helivõimsustase dB(A)
HD 5/12 C, HD 5/13 C, HD 5/15 C, HD 5/17 C, HD 6/13 C
Mõõdetud: 86
Garanteeritud: 88
HD 5/12 CX, HD 5/13 CX, HD 5/17 CX, HD 6/13 CX
Mõõdetud: 89
Garanteeritud: 92
HD 5/15 CX
Mõõdetud: 87
Garanteeritud: 90
Allakirjutanud tegutsevad juhatuse ülesandel ja volitusega.

H. Jenner
Chairman of the Board of Management

S. Reiser
Director Regulatory Affairs & Certification

Dokumentatsioonivolinik: S. Reiser
Alfred Kärcher SE & Co. KG
Alfred-Kärcher-Str. 28 - 40
71364 Winnenden (Germany)
Tel: +49 7195 14-0
Faks: +49 7195 14-2212
Winnenden, 2019/05/01

Saturs

Vispārīgas norādes 197
Noteikumiem atbilstoša lietošana..... 197
Vides aizsardzība..... 198
Piederumi un rezerves daļas..... 198
Piegādes apjoms..... 198
Drošības norādes..... 198
Ierīces apraksts..... 198
Montāža 199
Strāvas pieslēgums..... 199
Ūdens pieslēgums..... 199
Apkalpošana 199
Transportēšana 200
Uzglabāšana 201
Kopšana un apkope 201
Palīdzība traucējumu gadījumā..... 201
Garantija..... 202
Tehniskie dati 202
ES atbilstības deklarācija..... 204

Vispārīgas norādes



Pirms uzsākt ierīces lietošanu, izlasiet šo oriģinālo lietošanas instrukciju un pievienotās drošības norādes. Rīkojieties saskaņā ar tām.
Saglabājiet abus bukletus turpmākai lietošanai vai nākamajam īpašniekam.

Noteikumiem atbilstoša lietošana

Augstspiediena tīrītāju izmantojiet tikai šādiem darbiem:
- Tīrīšana ar zemspiediena strūklu un tīrīšanas līdzekli (piem., mašīnu, transportlīdzekļu, būvju, darbarīku tīrīšanai)
- Tīrīšana ar augstspiediena strūklu bez tīrīšanas līdzekļa (piem., fasāžu, terašu, dārza ierīču tīrīšanai)

Noturīgiem netīrumiem mēs iesakām izmantot rotora sprauslu kā īpašo piederumu.
Variantam “Plus” rotora sprausla ir iekļauta piegādes komplektācijā.

Ūdens apgādes robežvērtības

IEVĒRĪBAI
Netīrs ūdens
Priekšlaicīgs nodilums vai nogulsnes ierīcē
Apgādājiet ierīci tikai ar tīru ūdeni vai otrreiz pārstrādātu ūdeni, kas nepārsniedz robežvērtības.
Uz ūdens apgādi attiecas turpmākās robežvērtības:
- pH vērtība: 6,5-9,5
- Elektrības vadītspēja: tīra ūdens vadītspēja + 1200 µS/cm, maksimālā vadītspēja 2000 µS/cm
- Nosēdināmās vielas (parauga tilpums 1 l, noslāņošanās laiks 30 minūtes): < 0,5 mg/l
- Filtrējamās vielas: < 50 mg/l, nekādu abrazīvo vielu
- Ogļūdeņraži: < 20 mg/l
- Hlorīds: < 300 mg/l
- Sulfāts: < 240 mg/l
- Kalcijs: < 200 mg/l
- Kopējā cietība: < 28 °dH, < 50° TH, < 500 ppm (mg $CaCO_3$/l)
- Dzelzs: < 0,5 mg/l
- Mangāns: < 0,05 mg/l
- Varš: < 2 mg/l
- Aktīvais hlors: < 0,3 mg/l
- Brīvs no sliktām smakām

Vides aizsardzība

Iepakojuma materiālus ir iespējams pārstrādāt atkārtoti. Utilizējiet iepakojumus videi draudzīgā veidā.

Elektriskās un elektroniskās ierīces satur noderīgus pārstrādājumus materiālus un bieži vien tādas sastāvdaļas kā baterijas, akumulatorus un eļļu, kuras to nepareizas izmantošanas vai neatbilstošas utilizācijas gadījumā var radīt potenciālu apdraudējumu cilvēku veselībai un videi. Tomēr šīs sastāvdaļas ir nepieciešamas ierīces pareizai darbībai. Ierīces, kas apzīmētas ar šo simbolu, nedrīkst izmest kopā ar sadzīves atkritumiem.

Informācija par sastāvdaļām (REACH)
Aktuālo informāciju par sastāvdaļām atradīsiet:
www.kaercher.com/REACH

Piederumi un rezerves daļas

Izmantot tikai oriģinālos piederumus un oriģinālās rezerves daļas, jo tie garantē drošu un nevainojamu ierīces darbību.
Informāciju par piederumiem un rezerves daļām skatīt *www.kaercher.com*.

Piegādes apjoms

Izsaiņojot pārbaudiet, vai saturs ir pilnīgs. Ja trūkst piederumi vai transportēšanas laikā radušies bojājumi, lūdzu, informējiet tirgotāju.

Drošības norādes

- Pirms pirmreizējās ekspluatācijas uzsākšanas noteikti izlasiet drošības norādījumus 5.951-949.0.
- Ievērojiet šķidruma smidzinātāja nacionālos priekšrakstus.
- Ievērojiet nacionālos negadījumu novēršanas priekšrakstus. Šķidruma smidzinātājus ir nepieciešams regulāri pārbaudīt. Pārbaužu rezultātu nepieciešams rakstiski dokumentēt.
- Neveiciet izmaiņas ierīcei un piederumiem.

Simboli uz ierīces



Ierīci nedrīkst pieslēgt tieši pie dzeramā ūdens sistēmai.



Nevērsiet augstspiediena strūklu pret personām, dzīvniekiem, aktīvu elektrisko aprīkojumu vai pašu ierīci. Aizsargāt ierīci pret salu.

Drošības ierīces

⚠ **UZMANĪBU**

Atvienotas vai mainītas drošības ierīces

Drošības ierīces ir paredzētas jūsu aizsardzībai.
Nemainiet un neatvienojiet drošības ierīces.

Drošības ierīces ir rūpnīcā iestatītas un plombētas. Iestatījumus drīkst veikt tikai klientu serviss.

Spiediena slēdzis

Atlaižot augstspiediena pistoles sprūdu, spiediena slēdzis izslēdz augstspiediena sūkni un augstspiediena strūkla apstājas.
Ja tiek izmantots sprūds, sūknis atkal ieslēdzas.

Ierīces apraksts

Pārskats par ierīcēm

Skatīt grafika lappusē

1. Riteņa dekoratīvais disks
2. Sprauslu turētājs
3. Šasijas slēpes
4. Tipa plāksnīte
5. Sprauslu paliktnis trīskāršai sprauslai
6. Virsmu tīrītāja transportēšanas turētājs
7. Stumšanas roktura atbloķēšana
8. Stumšanas rokturis, apakšā (iebīdīts)
9. Stumšanas rokturis, augšā (izvilkts)
10. Augstspiediena sprausla
11. Augstspiediena sprauslas marķējums
12. Strūklas caurule EASY!Lock
13. Augstspiediena pistole EASY!Force
14. Drošinātājs
15. Sprūds
16. Drošības svira
17. Augstspiediena šļūtene EASY!Lock
18. Šļūtenes turētājs
19. Kabeļa turētājs
20. Strūklas caurules turētājs bez fiksācijas elementa
21. Gumijas lente (nav paredzēts ierīcēm ar šļūtenes uztīšanas trumuli)
22. Sprauslu paliktnis rotora sprauslai (rotora sprausla pieejama tikai varianta “Plus” piegādes komplektācijā)
23. Transportēšanai paredzēts strūklas caurules turētājs ar fiksācijas elementu
24. Ierīces slēdzis
25. Rokturis
26. Augstspiediena pieslēgums EASY!Lock
27. Noturēšanas rokturis
28. Ūdens pieslēgums
29. Tīrīšanas līdzekļa iesūkšanas šļūtene ar filtru un tīrīšanas līdzekļa dozēšanu
30. Siets
31. Šļūtenes īscaurules
32. Uzmavuzgrieznis
33. Kloķis
34. Šļūtenes uztīšanas trumulis

Krāsu marķējums

- Tīrīšanas procesa vadības elementi ir dzelteni.
- Apkopes un servisa vadības elementi ir gaiši pelēki.

Montāža

Riteņu dekoratīvo disku nostiprināšana

- Nostiprināt riteņu dekoratīvos diskus.

Piederumu montāža

Norādījum

EASY!Lock sistēmas ātrā savienojuma vītne nodrošina ātru un drošu komponentu savienojumu tikai ar vienu apgriezienu.

1. Augstspiediena sprauslu ar marķējumu vērstu uz augšu piestiprināt pie strūklas caurules.
2. Pievelciet augstspiediena sprauslu ar roku (EASY!Lock).
3. Strūklas cauruli savienojiet ar augstspiediena pistoli un savienojumu pievelciet ar roku (EASY!Lock).

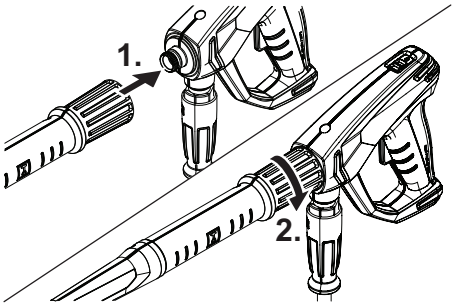

4. Atbrīvojiet stumšanas roktura fiksatoru.
5. Izvelciet stumšanas rokturi līdz gala pozīcijai.

Ierīcēm bez šļūtenes uztīšanas trumuļa:

6. Savienojiet ierīces augstspiediena šļūteni ar augstspiediena pistoli un augstspiediena pieslēgumu un pievelciet ar roku (EASY!Lock).

Ierīcēm ar šļūtenes uztīšanas trumuli:

7. Augstspiediena šļūteni izstieptu izvietot uz zemes.
8. Kloķi ievietot un nofiksēt šļūtenes trumulī.
9. Grieziet kloķi pulksteņrādītāja virzienā un vienlaikus vienmērīgi uztiniet augstspiediena šļūteni uz šļūtenes uztīšanas trumuļa.
10. Augstspiediena šļūteni savienojiet ar augstspiediena pistoli un savienojumu pievelciet ar roku (EASY!Lock).

Strāvas pieslēgums

⚠ **BĪSTAMI**

Nenotiek atvienošana no tīkla

Strāvas trieciena radīti savainojuma draudi

Ar spraudņa starpniecību savienojiet ierīci ar elektrības tīklu. Nepārtraucams savienojums ar strāvas tīklu nav atļauts. Spraudnis ir paredzēts atvienošanai no strāvas.

1. Notiniet tīkla kabeli un izvietojiet uz zemes.
2. Iespraudiet tīkla spraudni kontaktligzdā.

Ūdens pieslēgums

Pieslēgums pie ūdensvada

⚠ **BRĪDINĀJUMS**

Netīrā ūdens atplūde dzeramā ūdens tīklā

Bīstamība veselībai

Ievērojiet ūdensapgādes noteikumus.

Saskaņā ar spēkā esošajiem noteikumiem ierīci nekad nedrīkst ekspluatēt pie dzeramā ūdens tīkla bez sistēmas atdalītāja. Izmantojiet KÄRCHER sistēmas atdalītāju vai kādu citu sistēmas atdalītāju, kas atbilst EN 12729, tips BA. Caur sistēmas atdalītāju izplūdušais ūdens tiek atzīts par nedzeramu. Vienmēr pieslēdziet sistēmas atdalītāju pie ūdens apgādes sistēmas, nekad tieši pie ierīces ūdens pieslēgvietas.

1. Pārbaudīt ūdens apgādes pieplūdes spiedienu, pieplūdes temperatūru un pieplūdes daudzumu (skatīt nodaļu Tehniskie dati).
2. Ierīces sistēmas atdalītāju un ūdens pieslēgumu savienot ar ūdens pieplūdes šļūteni (ūdens pieplūdes šļūtenes prasības skatīt nodaļā Tehniskie dati).
3. Atvērt ūdens padevi.

Ūdens iesūkšana no tvertnes

1. Iesūkšanas šļūteni ar filtru pieskrūvēt pie ūdens pieslēguma (pasūtījuma numuru skatīt nodaļā Tehniskie dati).
2. Atgaisot ierīci (skatīt nodaļu Ierīces atgaisošana).

Ierīces atgaisošana

1. Augstspiediena sprauslu noskrūvēt no strūklas caurules.
2. Ļaut ierīcei darboties, līdz ūdens izplūst bez burbuļīšiem.
3. Ja radušās atgaisošanas problēmas ļaut ierīcei 10 sekundes darboties, tad izslēgt. Vairākas reizes atkārtot procesu.
4. Izslēgt ierīci.
5. Augstspiediena sprauslu uzskrūvēt uz strūklas caurules.

Apkalpošana

⚠ **BĪSTAMI**

Augstspiediena ūdens strūkla

Savainošanās risks

Nekad nenofiksējiet sprūdu un fiksācijas sviru ekspluatācijas pozīcijā.

Neizmantojiet augstspiediena pistoli, ja ir bojāta fiksācijas svira.

Pirms uzsākat darbus pie ierīces, pabīdiet uz priekšu augstspiediena pistoles drošinātāju.

Turiet augstspiediena pistoli un strūklas cauruli ar abām rokām.

⚠ **BRĪDINĀJUMS**

Bojāta ierīce un piederumi, bojāti pievadi un pieslēgumi

Savainošanās risks

Ierīci drīkst izmantot tikai nevainojamā tehniskā stāvoklī.

Augstspiediena pistoles atvēršana / aizvēršana

1. Izmantot drošības sviru un sprūdu.
   Augstspiediena pistole tiek atvērta.
2. Atlaist fiksācijas sviru un sprūdu.
   Augstspiediena pistole tiek aizvērta.

Ekspluatācija ar augstspiedienu

Ierīci iespējams ekspluatēt vertikālā vai horizontālā pozīcijā.

Norādījum

Ierīce ir aprīkota ar spiediena slēdzi. Motors sāk darbību tikai tad, kad ir atvērta augstspiediena pistole.

1. Ierīcēm ar šļūtenes uztīšanas trumuli: Augstspiediena šļūteni pilnībā notīt no šļūtenes uztīšanas trumuļa.
2. Ierīces slēdzi iestatīt uz “I/ON”.
3. Augstspiediena pistoles drošības sviru pabīdīt uz aizmuguri.
   Augstspiediena pistole ir atbloķēta.
4. Atvērt augstspiediena pistoli.

Strūklas veida izvēle

1. Aizvērt augstspiediena pistoli.
2. Pagriezt sprauslas korpusu, līdz vēlamais simbols sakrīt ar marķējumu.

	Augstspiediena apaļās strūklas sprausla (0°) īpaši noturīgiem netīrumiem
	Zemspiediena plakanā strūkla (CHEM) ekspluatācijai ar tīrīšanas līdzekli vai tīrīšanai ar zemu spiedienu
	Augstspiediena plakanā strūkla (25°) lielu virsmu netīrumiem

Ekspluatācija ar tīrīšanas līdzekļiem

⚠ **BĪSTAMI**

Ierīcē paliekošais augstspiediens

Savainošanās risks

Pirms sprauslu maiņas izslēdziet ierīci.

Izmantojiet augstspiediena pistoli, līdz ierīce ir bez spiediena.

⚠ **BRĪDINĀJUMS**

Nepareiza apiešanās ar tīrīšanas līdzekļiem

Bīstamība veselībai

Ievērojiet drošības norādes uz tīrīšanas līdzekļa.

IEVĒRĪBAI

Nepiemērtoti tīrīšanas līdzekļi

Ierīces un tīrāmo objektu bojājumi

Izmantojiet tikai KÄRCHER atzītus tīrīšanas līdzekļus. Ievērojiet tīrīšanas līdzeklim pievienotos dozēšanas ieteikumus un norādes.

Lai saudzētu vidi, izmantojiet tīrīšanas līdzekli taupīgi.

Norādījum

KÄRCHER tīrīšanas līdzekļi garantē darbību bez traucējumiem. Lūdzu, konsultējieties vai pieprasiet mūsu katalogu vai mūsu tīrīšanas līdzekļu informācijas lapas.

1. Izvilkt tīrīšanas līdzekļa iesūkšanas šļūteni.
2. Tīrīšanas līdzekļa filtram iestatīt tīrīšanas līdzekļa šķīduma iesūkšanas daudzumu.
3. Tīrīšanas līdzekļa iesūkšanas cauruli iekārt tvertnē ar tīrīšanas līdzekli.
4. Sprauslu iestatīt pozīcijā "CHEM".
5. Uzsākt augstspiediena tīrītāja ekspluatāciju.

Ieteicamā tīrīšanas metode

1. Tīrīšanas līdzekli taupīgi uzsmidzināt uz sausas virsmas un ļaut iedarboties (neļaut nožūt).
2. Lielākos netīrumus noskalot ar augstspiediena strūklu.

Pēc lietošanas ar tīrīšanas līdzekļiem

1. Tīrīšanas līdzekļa filtram iesūkšanas daudzumu iestatīt uz maksimālo.
2. Iegremdēt filtru tīrā ūdenī.
3. Ieslēgt ierīci un minūti izskalot.

Pārtraukt ekspluatāciju

1. Aizvērt augstspiediena pistoli.
   Ierīce izslēdzas.
2. Drošinātāju pabīdīt uz priekšu.
   Augstspiediena pistole ir nofiksēta.

Ekspluatācijas turpināšana

1. Drošinātāju pabīdīt uz aizmuguri.
   Augstspiediena pistole ir atbloķēta.
2. Atvērt augstspiediena pistoli.
   Ierīce ieslēdzas.

Ekspluatācijas pabeigšana

1. Aizvērt ūdens pieplūdi.
2. Atvērt augstspiediena pistoli.
3. Ierīces slēdzi iestatīt uz “I/ON” (iesl.) un ļaut ierīcei darboties 5-10 sekundes.
4. Aizvērt augstspiediena pistoli.
5. Ierīces slēdzi iestatīt uz “0/OFF”” (izsl.).
6. Tīkla spraudni no rozetes atvienot ar sausām rokām.
7. Atvienot ūdens pieplūdi.
8. Atvērt augstspiediena pistoli, līdz ierīce ir bez spiediena.
9. Drošinātāju pabīdīt uz priekšu.
   Augstspiediena pistole ir nofiksēta.

Transportēšana

⚠ **UZMANĪBU**

Svara neievērošana

Savainojumu un bojājumu draudi

Transportējot un uzglabājot ņemiet vērā ierīces svaru.

IEVĒRĪBAI

Neatbilstoša transportēšana

Bojājumu risks

Aizsargājiet augstspiediena pistoles sprūdu pret bojājumiem.

- Ierīces pārvietošana transportlīdzeklī: ierīci nodrošināt pret slīdēšanu un apgāšanos atbilstoši attiecīgajām spēkā esošajām direktīvām.
- Ierīču pārvadāšana, pārvarot lielākus attālumus: ierīci vilkt aiz stumšanas roktura nopakaļus.
- Ierīces pārvadāšana pa kāpnēm: ierīci vilkt uz augšu pakāpienu pēc pakāpiena. Slieces aizsargā ierīci pret bojājumiem.
- Ierīces nešana: ierīci nest aiz rokturiem.

Virsmu tīrītāja transportēšanas turētājs

1. Virsmu tīrītāja pieslēguma īscaurules uzspraust uz augstspiediena tīrītāja transportēšanas turētāja.
2. Uzskrūvējiet uzmavuzgriezni ar aptuveni 1 apgriezienu.

Transportēšana ar celtni

⚠ **BĪSTAMI**

Neatbilstoša transportēšana ar celtni

Krītošas ierīces vai krītošu priekšmetu radīti savainojumu draudi

Ievērojiet vietējos negadījumu novēršanas noteikumus un drošības norādes.

Ierīci drīkst pārvietot ar celtni personas, kuras ir kompetentas apkalpot celtni.

Pirms katras transportēšanas ar celtni, pārliecinieties, vai pacelšanas aprīkojums nav bojāts.

Pirms katras transportēšanas ar celtni, pārliecinieties, vai rokturis nav bojāts.

Paceliet ierīci tikai aiz roktura.

Neizmantojiet štropju ķēdes.

Nodrošiniet pacelšanas ierīces pret neapzinātu kravas atlaišanu.

Pirms transportēšanas ar celtni atvienojiet strūklas cauruli ar augstspiediena pistoli, sprauslas, virsmas tīrītāju un citus vaļīgus priekšmetus.

Pacelšanas procesa laikā nepārvietojiet nekādus priekšmetus uz ierīces.

Nestāviet zem kravas.

Uzmaniet, lai celtņa apdraudējuma zonā neatrastos neviena persona.

Nepametiet ierīci bez uzraudzības karājamies pie celtņa.

1. Pacelšanas ierīci piestiprināt pie ierīces roktura.

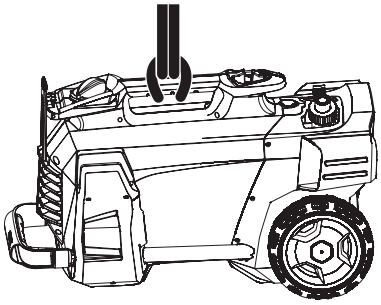

Uzglabāšana

⚠ **UZMANĪBU**

Svara neievērošana

Savainojumu un bojājumu draudi

Transportējot un uzglabājot ņemiet vērā ierīces svaru.

Ierīci uzglabāt tikai iekštelpās.

Ierīces uzglabāšana

1. Strūklas cauruli ar augstspiediena pistoli ievietot sprauslas turētājā un nofiksēt ar strūklas caurules turētāju.
2. Uztīt tīkla kabeli un pārkārt pār kabeļa turētāju.
3. Spraudni piestiprināt ar uzstādīto spaili.

Ierīcēm ar šļūtenes uztīšanas trumuli:

4. augstspiediena šļūteni uztīt uz šļūtenes uztīšanas trumuļa un saliekt kloķa rokturi.

Ierīcēm bez šļūtenes uztīšanas trumuļa:

5. uzglabāt augstspiediena šļūteni:
   a uztīt augstspiediena šļūteni.
   b Augstspiediena šļūteni pārkārt pār šļūtenes turētāju.
   c Augstspiediena šļūteni nofiksēt ar gumijas lenti.
6. Nospiest stumšanas roktura atbloķēšanu un iebīdīt stumšanas rokturi.

Pretaizsalšanas funkcija

IEVĒRĪBAI

Sals

Sasaluša ūdens radīti ierīces bojājumi

Pilnībā iztukšojiet ūdeni no ierīces.

Uzglabājiet ierīci vietā, kur sals neiekļūst.

Ja nav iespējams nodrošināt uzglabāšanu pret salu drošā vietā:

1. nolaidiet ūdeni.
2. Caur ierīci izlaist komerciāli pieejamu antifrīzu.

Norādījum

Izmantot komerciāli pieejamu antifrīzu uz glikola bāzes, kas paredzēts mehāniskajiem transportlīdzekļiem. Ievērot antifrīza ražotāja lietošanas noteikumus.

3. Ļaut ierīcei darboties maks. 1 minūti, līdz sūknis un cauruļvadi ir tukši.

Kopšana un apkope

⚠ **BĪSTAMI**

Ierīce, kas neapzināti ieslēdzas

Savainojuma draudi, strāvas sitiena bīstamība

Pirms jebkuru darbu veikšanas izslēdziet ierīci un atvienojiet tīkla spraudni.

Norādījum

Veco eļļu drīkst utilizēt tikai atbilstošā savākšanas vietā. Lūdzu, nododiet uzkrāto veco eļļu šajos punktos. Vides piesārņošana ar veco eļļu ir sodāma rīcība.

Drošības pārbaude /apkopes līgums

Ar savu izplatītāju Jūs varat vienoties par regulāru drošības pārbaudi vai noslēgt apkopes līgumu. Lūdzu, konsultējieties.

Apkopes intervāli

Pirms katras ekspluatācijas

- Pārbaudiet, vai tīkla kabelis nav bojāts. Bojātu kabeli nekavējoties ļaut nomainīt kvalificētam klientu servisam vai elektriķim.
- Pārbaudīt, vai augstspiediena šļūtene nav bojāta. Bojātu augstspiediena šļūteni nekavējoties nomainīt.
- Pārbaudīt ierīces hermētiskumu. 3 ūdens pilieni minūtē ir pieļaujami. Ja novērojams izteiktāks nehermētiskums, sazinieties ar klientu servisu.

Katru nedēļu

- Iztīrīt sietu ūdens pieslēgumā (skatīt nodaļu Iztīrīt sietu ūdens pieslēgumā).
- Iztīrīt filtru pie tīrīšanas līdzekļa iesūkšanas šļūtenes.

Ik pēc 500 darba stundām, vismaz reizi gadā

- Ierīces apkopi ļaut veikt klientu servisam.

Apkopes darbi

Iztīrīt sietu ūdens pieslēgumā

1. Noskrūvēt uzmavuzgriežņus.
2. Noņemt šļūteņu īscaurules.
3. Izņemt sietu.
4. Sietu ārēji notīrīt un noskalot.
5. Ievietot sietu.

Norādījum

Pieslēgšanai ierīcē izvietot šļūtenes īscauruļu seškantes.

6. Pielikt šļūtenes īscauruli un pievilkt ar uzmavuzgriezni.

Palīdzība traucējumu gadījumā

⚠ **BĪSTAMI**

Ierīce, kas neapzināti ieslēdzas; pieskaršanās strāvu vadošām daļām

Savainojuma draudi, strāvas sitiena bīstamība

Pirms darbu veikšanas pie ierīces izslēdziet ierīci. Atvienojiet tīkla spraudni.

Visas pārbaudes un darbus ar elektriskām daļām ir jāveic speciālistam.

Traucējumu gadījumā, kas šajā nodaļā nav minēti, uzmeklējiet autorizētu klientu servisu.

Ierīci nav iespējams iedarbināt

1. Pārbaudiet, vai tīkla kabelis nav bojāts.
2. Pārbaudiet tīkla spriegumu.
3. Ja ierīce ir pārkarsusi:
   a ierīces slēdzi iestatīt uz “0/OFF”” (izsl.);
   b ļaut ierīcei vismaz 15 minūtes atdzist.
   c Ierīces slēdzi iestatīt uz “I/ON”.
4. Ja konstatēti elektriski bojājumi, sazināties ar klientu servisu.

Ierīce nespēj sasniegt nepieciešamo spiedienu

1. Sprauslu iestatīt priekš augstspiediena.
2. Atgaisot ierīci (skatīt nodaļu Ierīces atgaisošana).
3. Iztīrīt sietu ūdens pieslēgumā (skatīt nodaļu Iztīrīt sietu ūdens pieslēgumā).
4. Pārbaudīt ūdens pieplūdes daudzumu (nepieciešamo daudzumu skatīt nodaļā Tehniskie dati).
5. Iztīrīt sprauslu, nepieciešamības gadījumā nomainīt.
6. Nepieciešamības gadījumā uzmeklējiet klientu servisu.

Sūknis ir nehermētisks.
Līdz pat 3 pilienu ūdens noplūde minūtē ir pieļaujama.
- Ja novērojams izteiktāks ierīces nehermētiskums, ļaujiet klientu servisam veikt pārbaudi.

Sūknis uzrāda darbības traucējumus
1. Pārbaudīt ūdens pievades hermētiskumu.
2. Pārbaudīt tīrīšanas līdzekļa iesūkšanas cauruļvada hermētiskumu.
3. Tīrīšanas līdzekļa filtram iesūkšanas daudzumu iestatīt uz minimālo.
4. Atgaisot ierīci (skatīt nodaļu Ierīces atgaisošana).
5. Nepieciešamības gadījumā uzmeklējiet klientu servisu.

Tīrīšanas līdzekļa piemaisījums ir pārāk mazs
1. Sprauslu iestatīt uz "CHEM".
2. Tīrīšanas līdzekļa filtram palielināt iesūkšanas daudzumu.
3. Pārbaudīt / notīrīt tīrīšanas līdzekļa iesūkšanas šļūteni ar filtru.
4. Nepieciešamības gadījumā uzmeklējiet klientu servisu.

Garantija

Katrā valstī ir spēkā mūsu uzņēmuma atbildīgās sabiedrības izdotie garantijas nosacījumi. Garantijas termiņa ietvaros iespējamos Jūsu iekārtas darbības traucējumus mēs novērsīsim bez maksas, ja to cēlonis ir materiāla vai ražošanas defekts. Garantijas remonta nepieciešamības gadījumā ar pirkumu apliecinošu dokumentu griezieties pie tirgotāja vai tuvākajā pilnvarotajā klientu apkalpošanas dienestā.
(Adresi skatīt aizmugurē)

Tehniskie dati

		HD 5/11 C	HD 5/12 C HD 5/ 12 CX	HD 5/12 C HD 5/ 12 CX	HD 5/12 C HD 5/ 12 CX	HD 5/12 C HD 5/ 12 CX	HD 5/12 C	HD 5/12 C
Valstij piesaistītais variants								
Valsts		AU	EU	GB	CH	AU	KAP	SA
Strāvas pieslēgums								
Spriegums	V	240	230	230-240	230	240	220	220
Fāze	~	1	1	1	1	1	1	1
Frekvence	Hz	50	50	50	50	50	60	60
Pieslēguma jauda	kW	2,1	2,5	2,5	2,2	2,2	2,4	2,4
Drošinātāja veids		IPX5	IPX5	IPX5	IPX5	IPX5	IPX5	IPX5
Tīkla drošinātājs (inertais)	A	10	16	13	10	10	15	13
Pagarinājuma kabelis, 30 m	mm^2	2,5	2,5	2,5	2,5	2,5	2,5	2,5
Ūdens pieslēgums								
Pieplūdes spiediens (maks.)	MPa	1	1	1	1	1	1	1
Pievades temperatūra (maks.)	°C	60	60	60	60	60	60	60
Pieplūdes daudzums (min.)	l/min	12	12	12	12	12	12	12
Iesūkšanas augstums (maks.)	m	0,5	0,5	0,5	0,5	0,5	0,5	0,5
Ūdens pieplūdes šļūtenes minimālais garums	m	7,5	7,5	7,5	7,5	7,5	7,5	7,5
Ūdens pieplūdes šļūtenes minimālais diametrs	in	1/2	1/2	1/2	1/2	1/2	1/2	1/2
Iesūkšanas šļūtenes ar filtru pasūtījuma numurs		2.643-100.0	2.643-100.0	2.643-100.0	2.643-100.0	2.643-100.0	2.643-100.0	2.643-100.0
Ierīces veiktspējas dati								
Standarta sprauslas lielums		038	035	035	038	038	036	036
Darba spiediens	MPa	11	12	12	11,5	11,5	12	12
Darba pārspiediens (maks.)	MPa	17,1	17,5	17,5	17,1	17,1	18	18
Padeves apjoms, ūdens	l/min	8,3	8,3	8,3	8,3	8,3	8,3	8,3
Padeves apjoms, tīrīšanas līdzeklis	l/h	0-25	0-25	0-25	0-25	0-25	0-25	0-25
Augstspiediena pistoles atsitiena spēks	N	21,3	21,3	21,3	21,3	21,3	21,3	21,3
Izmēri un svars								
Raksturīgais ekspluatācijas svars (CX)	kg	24,2 (-)	23,7 (26)	23,7 (26)	23,7 (26)	24,2 (26,4)	25,2 (-)	25,2 (-)
Garums	mm	380	380	380	380	380	380	380
Platums (CX)	mm	360 (-)	360 (370)	360 (370)	360 (370)	360 (370)	360 (-)	360 (-)
Augstums	mm	930	930	930	930	930	930	930
Aprēķinātās vērtības saskaņā ar EN 60335-2-79								
Roku-plaukstu vibrācijas vērtība	m/s^2	3,6	3,6	3,6	3,6	3,6	4,2	4,2

		HD 5/11 C	HD 5/12 C HD 5/ 12 CX	HD 5/12 C HD 5/ 12 CX	HD 5/12 C HD 5/ 12 CX	HD 5/12 C HD 5/ 12 CX	HD 5/12 C	HD 5/12 C
Nedrošības faktors K	m/s^2	0,9	0,9	0,9	0,9	0,9	0,9	0,9
Trokšņa spiediena līmenis L_{pA} (CX)	dB(A)	72 (-)	72 (75)	72 (75)	72 (75)	72 (75)	74 (-)	74 (-)
Nedrošības faktors K_{pA}	dB(A)	3	3	3	3	3	3	3
Trokšņa jaudas līmenis L_{WA} + Nedrošības faktors K_{WA} (CX)	dB(A)	88 (-)	88 (92)	88 (92)	88 (92)	88 (92)	90 (-)	90 (-)

		HD 5/13 C HD 5/ 13 CX	HD 5/15 C HD 5/ 15 CX	HD 5/17 C HD 5/ 17 CX	HD 5/17 C HD 5/ 17 CX	HD 6/13 C HD 6/ 13 CX	HD 6/13 C	HD 6/13 C HD 6/ 13 CX
Valstij piesaistītais variants								
Valsts		EU	EU	EU	KAP	EU	AR	GB
Strāvas pieslēgums								
Spriegums	V	230	230	230	220	230	220	230-240
Fāze	~	1	1	1	1	1	1	1
Frekvence	Hz	50	50	50	60	50	50	50
Pieslēguma jauda	kW	2,6	2,8	3,0	3,0	2,9	2,9	2,9
Drošinātāja veids		IPX5	IPX5	IPX5	IPX5	IPX5	IPX5	IPX5
Tīkla drošinātājs (inertais)	A	16	16	16	15	16	16	13
Pagarinājuma kabelis, 30 m	mm^2	2,5	2,5	2,5	2,5	2,5	2,5	2,5
Ūdens pieslēgums								
Pieplūdes spiediens (maks.)	MPa	1	1	1	1	1	1	1
Pievades temperatūra (maks.)	°C	60	60	60	60	60	60	60
Pieplūdes daudzums (min.)	l/min	12	12	12	12	13	13	13
Iesūkšanas augstums (maks.)	m	0,5	0,5	0,5	0,5	0,5	0,5	0,5
Ūdens pieplūdes šļūtenes minimālais garums	m	7,5	7,5	7,5	7,5	7,5	7,5	7,5
Ūdens pieplūdes šļūtenes minimālais diametrs	in	1/2	1/2	1/2	1/2	1/2	1/2	1/2
Iesūkšanas šļūtenes ar filtru pasūtījuma numurs		2.643-100.0	2.643-100.0	2.643-100.0	2.643-100.0	2.643-100.0	2.643-100.0	2.643-100.0
Ierīces veiktspējas dati								
Standarta sprauslas lielums		034	032	027	030	038	038	038
Darba spiediens	MPa	13	15	17	16,5	13	13	13
Darba pārspiediens (maks.)	MPa	17,5	20	20	20	19	19	19
Padeves apjoms, ūdens	l/min	8,3	8,3	8,1	8,0	9,8	9,8	9,8
Padeves apjoms, tīrīšanas līdzeklis	l/h	0-25	0-25	0-25	0-25	0-25	0-25	0-25
Augstspiediena pistoles atsitiena spēks	N	22,2	23,8	25,4	25,4	26,6	26,6	26,6
Izmēri un svars								
Raksturīgais ekspluatācijas svars (CX)	kg	23,7 (26)	25,2 (27,5)	25,2 (27,5)	25,2 (27,5)	25,2 (27,5)	25,2 (-)	25,2 (27,5)
Garums	mm	380	380	380	380	380	380	380
Platums (CX)	mm	360 (370)	360 (370)	360 (370)	360 (370)	360 (370)	360 (-)	360 (370)
Augstums	mm	930	930	930	930	930	930	930
Aprēķinātās vērtības saskaņā ar EN 60335-2-79								
Roku-plaukstu vibrācijas vērtība	m/s^2	3,6	2,4	2,4	2,4	4,1	4,1	4,1
Nedrošības faktors K	m/s^2	0,9	0,7	0,7	0,7	0,9	0,9	0,9
Trokšņa spiediena līmenis L_{pA} (CX)	dB(A)	72 (75)	72 (74)	72 (75)	75 (75)	72 (75)	72 (-)	72 (75)
Nedrošības faktors K_{pA}	dB(A)	3	3	3	3	3	3	3
Trokšņa jaudas līmenis L_{WA} + Nedrošības faktors K_{WA} (CX)	dB(A)	88 (92)	88 (90)	88 (92)	91 (91)	88 (92)	88 (-)	88 (92)

		HD 6/13 C	HD 6/13 C
Valstij piesaistītais variants			
Valsts		KAP	SA
Strāvas pieslēgums			
Spriegums	V	220	220
Fāze	~	1	1
Frekvence	Hz	60	60
Pieslēguma jauda	kW	2,9	2,8
Drošinātāja veids		IPX5	IPX5
Tīkla drošinātājs (inertais)	A	15	13
Pagarinājuma kabelis, 30 m	mm^2	2,5	2,5
Ūdens pieslēgums			
Pieplūdes spiediens (maks.)	MPa	1	1
Pievades temperatūra (maks.)	°C	60	60
Pieplūdes daudzums (min.)	l/min	13	13
Iesūkšanas augstums (maks.)	m	0,5	0,5
Ūdens pieplūdes šļūtenes minimālais garums	m	7,5	7,5
Ūdens pieplūdes šļūtenes minimālais diametrs	in	1/2	1/2
Iesūkšanas šļūtenes ar filtru pasūtījuma numurs		2.643-100.0	2.643-100.0
Ierīces veiktspējas dati			
Standarta sprauslas lielums		042	043
Darba spiediens	MPa	13	12,5
Darba pārspiediens (maks.)	MPa	18	18
Padeves apjoms, ūdens	l/min	10,0	10,0
Padeves apjoms, tīrīšanas līdzeklis	l/h	0-25	0-25
Augstspiediena pistoles atsitiena spēks	N	26,6	26,6
Izmēri un svars			
Raksturīgais ekspluatācijas svars (CX)	kg	25,2 (-)	25,2 (-)
Garums	mm	380	380
Platums (CX)	mm	360 (-)	360 (-)
Augstums	mm	930	930
Aprēķinātās vērtības saskaņā ar EN 60335-2-79			
Roku-plaukstu vibrācijas vērtība	m/s^2	3,7	3,7
Nedrošības faktors K	m/s^2	0,9	0,9
Trokšņa spiediena līmenis L_{pA} (CX)	dB(A)	73 (-)	73 (-)
Nedrošības faktors K_{pA}	dB(A)	3	3
Trokšņa jaudas līmenis L_{WA} + Nedrošības faktors K_{WA} (CX)	dB(A)	89 (-)	89 (-)

Paturētas tiesības uz tehniskajām izmaiņām.

ES atbilstības deklarācija

Ar šo mēs paziņojam, ka turpmāk tekstā minētās iekārtas projekts un konstrukcija, kā arī mūsu izgatavotais modelis atbilst ES direktīvu drošības un veselības pamatprasībām. Veicot ar mums nesaskaņotas izmaiņas iekārtas uzbūvē, šī deklarācija zaudē savu spēku.
Produkts: Augstspiediena tīrītājs
Tips: 1.520-xxx

Attiecīgās ES direktīvas
2006/42/EK (+2009/127/EK)
2014/30/ES
2000/14/EK

Piemērotie saskaņotie standarti
EN 60335-1
EN 60335-2-79
EN 55014-1: 2006+A1: 2009+A2: 2011
EN 55014-2: 2015
EN 62233: 2008
EN 61000-3-2: 2014
EN 61000-3-3: 2008
HD 5/12 C, HD 5/12 CX, HD 5/13 C, HD 5/13 CX
EN 61000-3-11: 2000
HD 5/15 C, HD 5/15 CX, HD 5/17 C, HD 5/17 CX, HD 6/13 C, HD 6/13 CX

Piemērotās atbilstības novērtēšanas procedūras
2000/14/EK: Pielikums V

Trokšņa intensitātes līmenis dB(A)
HD 5/12 C, HD 5/13 C, HD 5/15 C, HD 5/17 C, HD 6/13 C
Izmērīts: 86
Nodrošināts: 88
HD 5/12 CX, HD 5/13 CX, HD 5/17 CX, HD 6/13 CX
Izmērīts: 89
Nodrošināts: 92
HD 5/15 CX
Izmērīts: 87
Nodrošināts: 90
Parakstītāji rīkojas valdes vārdā un ar tās pilnvaru.

H. Jenner
Chairman of the Board of Management

S. Reiser
Director Regulatory Affairs & Certification

Pilnvarotais sagatavot dokumentāciju: S. Reizers (S. Reiser)
Alfred Kärcher SE & Co. KG
Alfred-Kärcher-Str. 28 - 40
71364 Winnenden (Vācija)
Tālr.: +49 7195 14-0
Fakss: +49 7195 14-2212
Winnenden, 2019/05/01

Turinys

Bendrosios nuorodos 205
Naudojimas laikantis nurodymų 205
Aplinkos apsauga 205
Priedai ir atsarginės dalys 205
Tiekimo apimtis 205
Saugos nuorodos 205
Prietaiso aprašymas 206
Montavimas 206
Elektros jungtis 207
Vandens jungtis 207
Valdymas 207
Transportavimas 208
Laikymas 208
Techninė priežiūra ir eksploatacinės parengties užtikrinimas 209
Pagalba gedimų atveju 209
Garantija 209
Techniniai duomenys 210
ES atitikties deklaracija 212

Bendrosios nuorodos



Prieš pradėdami naudotis prietaisu, perskaitykite šią originalią naudojimo instrukciją ir pridedamus saugos nurodymus. Laikykitės jų.
Išsaugokite abi knygeles vėlesniam naudojimui arba kitam prietaiso savininkui.

Naudojimas laikantis nurodymų

Aukšto slėgio valymo įrenginį naudokite tik šiems darbams atlikti:

- Valyti žemo slėgio srove ir valymo priemone (pvz., mašinas, transporto priemones, statinius, įrankius)
- Valyti aukšto slėgio srove ir valymo priemone (pvz., fasadus, terasas, sodo prietaisus)

Sunkiai pašalinamiems nešvarumams kaip specialųjį priedą rekomenduojame naudoti rotacinį antgalį.
„Plius“ varianto komplektacijoje rotacinis antgalis yra.

Vandens tiekimo ribinės vertės

DĖMESIO
Užterštas vanduo
Per ankstyvas susidėvėjimas arba nuosėdos prietaise
Prietaisui naudokite tik švarų vandenį arba perdirbtą vandenį, kuris neviršija ribinių verčių.
Vandens tiekimui taikomos tokios ribinės vertės:

- pH vertė: 6,5–9,5
- Elektrinis laidumas: Šviežio vandens laidumas + 1 200 µS/cm, maksimalus laidumas 2 000 µS/cm
- Sėdančiosios medžiagos (bandinio tūris1 l, nusėdimo laikas 30 minučių): < 0,5 mg/l
- Drumzlinančios medžiagos: < 50 mg/l, jokių abrazyvinių medžiagų
- Angliavandeniliai: < 20 mg/l
- Chloridas: < 300 mg/l
- Sulfatas: < 240 mg/l
- Kalcis: < 200 mg/l
- Bendrasis kietumas: < 28 °dH, < 50° TH, < 500 ppm (mg $CaCO_3$/l)
- Geležis: < 0,5 mg/l
- Manganas: < 0,05 mg/l
- Varis: < 2 mg/l
- Aktyvusis chloras: < 0,3 mg/l
- Nėra nemalonaus kvapo

Aplinkos apsauga



Pakuotės medžiagos gali būti perdirbamos. Pakuotės atliekas sutvarkykite tausodami aplinką.



Elektros ir elektroniniuose prietaisuose būna vertingų perdirbamų medžiagų ir dažnai tokių dalių, su kuriomis netinkamai elgiantis arba netinkamai jas pašalinus gali kilti pavojus žmonių sveikatai ir aplinkai. Tačiau norint tinkamai eksploatuoti įrenginį šios dalys būtinos. Šiuo simboliu pažymėtus įrenginius draudžiama šalinti su buitinėmis atliekomis.

Pastabos dėl sudėtinių medžiagų (REACH)
Naujausią informaciją apie sudėtines medžiagas rasite: *www.kaercher.com/REACH*

Priedai ir atsarginės dalys

Naudokite tik originalius priedus ir originalas atsargines dalis – taip užtikrinsite, kad įrenginys veiktų patikimai ir be trikčių.
Informaciją apie priedus ir atsargines dalis rasite svetainėje *www.kaercher.com*.

Tiekimo apimtis

Išpakavę patikrinkite, ar yra visos įrenginio detalės. Jei trūksta priedų arba yra transportavimo pažeidimų, praneškite apie tai pardavėjui.

Saugos nuorodos

- Prieš pirmą eksploataciją būtinai perskaitykite prietaiso saugos nurodymus 5.951-949.0.
- Laikykitės nacionalinių taisyklių, taikomų skysčių purkštuvams.
- Laikykitės nacionalinių apsaugos nuo nelaimingų atsitikimų taisyklių. Skysčių purkštuvus būtina reguliariai išbandyti. Bandymų rezultatai turi būti užfiksuoti raštu.
- Nedarykite jokių prietaiso ar jo priedų keitimų.

Simboliai ant įrenginio



Įrenginio negalima jungti tiesiogiai prie viešųjų geriamojo vandens tinklų.



nenukreipkite aukšto slėgio srovės į žmones, gyvūnus, aktyvintą elektros įrangą arba į patį įrenginį. Saugokite įrenginį nuo šalčio.

Saugos įrenginiai

⚠ **ATSARGIAI**

Trūkstami arba pakeisti saugos įtaisai

Apsauginiai įtaisai garantuoja jūsų saugą.

Apsauginius įtaisus modifikuoti ar apeiti draudžiama.

Saugos įrenginiai yra įmontuoti gamykloje ir užplombuoti. Nustatymus atlieka tik klientų aptarnavimo tarnyba.

Slėginis jungiklis

Paleidus spragtuką aukšto slėgio siurblio aukšto slėgio pistolete, slėgio jungiklis atjungia aukšto slėgio siurblį ir aukšto slėgio srovė sustabdoma.

Paspaudus spragtuką, siurblys vėl įsijungia.

Prietaiso aprašymas

Prietaiso apžvalga

Žr. grafikų puslapį

(1) Rato gaubtas

(2) Purškimo antgalio laikiklis

(3) Slankioji pavaža

(4) Gamyklinė lentelė

(5) Antgalio dėklas trijų padėčių antgaliui

(6) Paviršių valytuvo transportavimo laikiklis

(7) Stūmimo rankenos atblokavimo svirtis

(8) Stūmimo rankena, apačioje (įstumta)

(9) Stūmimo rankena, viršuje (ištraukta)

(10) Aukšto slėgio purškimo antgalis

(11) Aukšto slėgio purškimo antgalio ženklinimas

(12) Srovės vamzdis EASY!Lock

(13) Aukšto slėgio pistoletas EASY!Force

(14) Apsauginis fiksatorius

(15) Spragtukas

(16) Apsauginė svirtis

(17) Slėginis lankstusis vamzdis EASY!Lock

(18) Žarnos dėklas

(19) Kabelio laikiklis

(20) Srovės vamzdžio laikiklis be gnybto

(21) Guminė juosta (tik ne prietaisuose su žarnos būgnu)

(22) Antgalio dėklas rotaciniam antgaliui (rotacinis antgalis tik „Plus“ varianto komplektacijoje)

(23) Srovės vamzdžio laikiklis su gnybtu transportavimui

(24) Prietaiso jungiklis

(25) Rankena

(26) Aukšto slėgio jungtis EASY!Lock

(27) Atraminė rankena

(28) Vandens jungtis

(29) Valymo priemonių žarna su filtru ir valymo priemonių dozavimu

(30) Sietas

(31) Žarnos atrama

(32) Gaubiamoji veržlė

(33) Alkūninis velenas

(34) Žarnos būgnas

Spalvinis ženklinimas

- Valymo proceso valdymo elementai yra geltoni.
- Techninės priežiūros ir aptarnavimo elementai yra šviesiai žali.

Montavimas

Rato gaubtų tvirtinimas

- Pritvirtinkite rato gaubtus.

Priedų montavimas

Pastaba

EASY!Lock sistema sujungia komponentus per sparčiąją jungtį saugiai ir patikimai vienu pasukimu.

1. Uždėkite aukšto slėgio purškimo antgalį ant srovės vamzdžio ženklinimu į viršų.
2. Aukšto slėgio purškimo antgalį tvirtai priveržkite ranka (EASY!Lock).
3. Srovės vamzdį sujunkite su aukšto slėgio pistoletu ir priveržkite ranka (EASY!Lock).

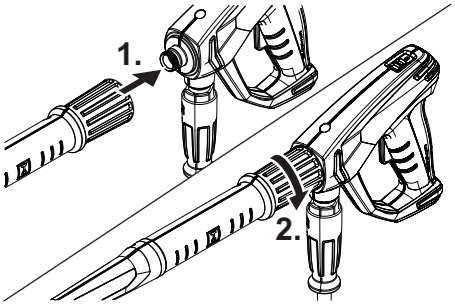

4. Atblokuokite stūmimo rankeną.
5. Ištraukite stūmimo rankeną iki galinės padėties.

Prietaisuose be žarnos būgno:

6. Aukšto slėgio žarną su aukšto slėgio pistoletu sujunkite su prietaiso aukšto slėgio jungtimi ir priveržkite ranka (EASY!Lock).

Prietaisuose su žarnos būgnu:

7. Ištiestą aukšto slėgio žarną patieskite ant grindų.
8. Žarnos būgno alkūnę įkiškite ir užfiksuokite.
9. Pasukite alkūnę pagal laikrodžio rodyklę, kartu tolygiai užvyniokite aukšto slėgio žarną ant žarnos būgno.
10. Aukšto slėgio žarną sujunkite su aukšto slėgio pistoletu ir priveržkite ranka (EASY!Lock).

Elektros jungtis

⚠ **PAVOJUS**

Trūkstamas įtaisas atjungimui nuo tinklo

Sužalojimų pavojus dėl elektros srovės smūgio

Kištuku prijunkite prietaisą prie elektros tinklo. Neatskiriama jungtis su tinklu draudžiama. Kištukas skirtas atjungti nuo tinklo.

1. Išvyniokite tinklo kabelį ir ištieskite ant grindų.
2. Įkiškite tinklo kištuką į lizdą.

Vandens jungtis

Jungtis prie geriamojo vandens tiekimo sistemos

⚠ **ĮSPĖJIMAS**

Užterštо vandens atbulinė tėkmė į geriamojo vandens tinklą

Pavojus sveikatai

Laikykitės vandens tiekimo įmonės reikalavimų.

Pagal galiojančias nuostatas įrenginio niekada negalima eksploatuoti be nuo galinės tėkmės apsaugančio įtaiso prie geriamojo vandens tinklo. Naudokite KÄRCHER nuo galinės tėkmės apsaugantį įtaisą arba alternatyvų nuo galinės tėkmės apsaugantį BA tipo įtaisą pagal EN 12729. Nuo galinės tėkmės apsaugančiu įtaisu tekėjęs vanduo nebelaikomas geriamuoju. Visada junkite nuo galinės tėkmės apsaugantį įtaisą prie vandens tiekimo sistemos, niekada nejunkite tiesiai prie prietaiso vandens jungties.

1. Patikrinkite vandens tiekimo sistemos įleidimo slėgį, įleidimo temperatūrą ir tiekiamą kiekį (žr. skyrių Techniniai duomenys).
2. Nuo galinės tėkmės apsaugantį įtaisą ir prietaiso vandens jungtį sujunkite su vandens padavimo žarna (reikalavimus, keliamus vandens padavimo žarnai, žr skyriuje Techniniai duomenys).
3. Atidarykite vandens įleidimą.

Vandens įsiurbimas iš talpyklų

1. Siurbimo žarną su filtru prisukite prie vandens jungties (užsakymo Nr. žiūrėkite skyriuje Techniniai duomenys).
2. Iš prietaiso išleiskite orą (žr. skyrių Oro išleidimas iš prietaiso).

Oro išleidimas iš prietaiso

1. Aukšto slėgio purškimo antgalį nusukite nuo srovės vamzdžio.
2. Paleiskite prietaisą, kol vanduo ims tekėti be oro burbuliukų.
3. Kilus sunkumų išleidžiant orą, prietaisą paleiskite veikti 10 sekundžių, tada išjunkite. Pakartokite tai keletą kartų.
4. Išjunkite prietaisą.
5. Užsukite aukšto slėgio antgalį ant srovės vamzdžio.

Valdymas

⚠ **PAVOJUS**

Aukšto slėgio vandens srovė

Sužalojimo pavojus

Niekada nefiksuokite spragtuko ir apsauginės svirties įjungtoje padėtyje.

Nenaudokite aukšto slėgio pistoleto, jeigu apsauginė svirtis yra pažeista.

Prieš bet kokius darbus nustumkite aukšto slėgio pistoleto apsauginį fiksatorių į priekį.

Aukšto slėgio pistoletą ir srovės vamzdį laikykite abiem rankomis.

⚠ **ĮSPĖJIMAS**

Sugedęs prietaisas ir sugedę priedai, sugedusios tiekimo linijos ir jungtys

Sužalojimo pavojus

Prietaisą eksploatuoti leidžiama tik jei jo būklė nepriekaištinga.

Aukšto slėgio pistoleto atidarymas / uždarymas

1. Įjunkite apsauginę svirtį ir spragtuką.
   Aukšto slėgio pistoletas atidaromas.
2. Atleiskite apsauginę svirtį ir spragtuką.
   Aukšto slėgio pistoletas uždaromas.

Aukšto slėgio režimas

Prietaisą galima naudoti stovintį arba gulintį.

Pastaba

Prietaise sumontuotas slėginis jungiklis. Variklis pasileidžia tik tuo atveju, jeigu atidarytas aukšto slėgio pistoletas.

1. Prietaisuose su žarnos būgnu: Aukšto slėgio žarną visiškai nuvyniokite nuo žarnos būgno.
2. Nustatykite prietaiso jungiklį į padėtį „I/ON“.
3. Aukšto slėgio pistoleto apsauginį fiksatorių nustumkite į galą.
   Aukšto slėgio pistoletas atblokuotas.
4. Atidarykite aukšto slėgio pistoletą.

Srovės rūšies pasirinkimas

1. Uždarykite aukšto slėgio pistoletą.
2. Purškimo antgalio korpusą sukite tol, kol norimas simbolis sutaps su ženklinimu.

	Apvali aukšto slėgio srovė (0°) – sunkiai pašalinamiems nešvarumams
	Žemo slėgio plokščia srovė (CHEM) – eksploatavimui su valymo priemone arba valymui žemu slėgiu
	Plokščia aukšto slėgio srovė (25°) – nešvarumams, užimantiems didelį plotą

Eksploatavimas su valymo priemone

⚠ **PAVOJUS**

Prietaise išliekantis aukštas slėgis

Sužalojimo pavojus

Prieš keisdami purškimo antgalį, prietaisą išjunkite.

Spauskite aukšto slėgio pistoletą, kol prietaise neliks slėgio.

⚠ **ĮSPĖJIMAS**

Netinkamai naudojant valymo priemones

Pavojus sveikatai

Laikykitės ant valymo priemonės pateiktų saugos nuorodų.

DĖMESIO

Netinkamos valymo priemonės

Prietaiso ir valomų paviršių pažeidimas

Naudokite tik KÄRCHER leidžiamas valymo priemones. Laikykitės valymo priemonės dozavimo rekomendacijų ir nuorodų.

Saugodami aplinką, valymo priemonę naudokite taupiai.

Pastaba

KÄRCHER valymo priemonės užtikrina darbą be sutrikimų. Pasikonsultuokite arba užsakykite mūsų katalogą ar mūsų valymo priemonių informacinius lapelius.

1. Ištraukite valymo priemonių siurbimo žarną.
2. Prie valymo priemonių filtro nustatykite valymo priemonių tirpalo įsiurbiamą kiekį.
3. Valymo priemonių siurbimo žarną pakabinkite valymo priemonių talpykloje.
4. Purškimo antgalį nustatykite į padėtį „CHEM“.
5. Paleiskite aukšto slėgio valymo prietaisą.

Rekomenduojamas valymo būdas

1. Taupiai užpurkškite valymo priemonės ant sauso paviršiaus ir leiskite jai veikti (nedžiovinkite).
2. Nuplaukite atsilaisvinusį purvą aukšto slėgio srove.

Baigus eksploatuoti su valikliu

1. Valiklio filtre nustatykite didžiausią siurbiamo kiekio vertę.
2. Panardinkite filtrą į šviežią vandenį.
3. Įjunkite įrenginį ir vieną minutę švariai išskalaukite.

Darbo nutraukimas

1. Uždarykite aukšto slėgio pistoletą.
   Prietaisas išsijungia.
2. Apsauginį fiksatorių pastumkite į priekį.
   Aukšto slėgio pistoletas užfiksuotas.

Darbo tęsimas

1. Apsauginį fiksatorių pastumkite atgal.
   Aukšto slėgio pistoletas atblokuotas.
2. Atidarykite aukšto slėgio pistoletą.
   Prietaisas įsijungia.

Darbo užbaigimas

1. Uždarykite vandens tiekimą.
2. Atidarykite aukšto slėgio pistoletą.
3. Nustatykite įrenginio jungiklį ties „I/ON“ ir paleiskite prietaisą veikti 5–10 s.
4. Uždarykite aukšto slėgio pistoletą.
5. Nustatykite prietaiso jungiklį į padėtį „0/OFF“.
6. Tinklo kištuką iš lizdo traukite sausomis rankomis.
7. Nutraukite vandens tiekimą.
8. Atidarykite aukšto slėgio pistoletą, kol prietaise neliks slėgio.
9. Apsauginį fiksatorių pastumkite į priekį.
   Aukšto slėgio pistoletas užfiksuotas.

Transportavimas

⚠ **ATSARGIAI**

Nesilaikant svorio nuorodos

Sužalojimų ir materialinės žalos pavojus

Laikydami ir transportuodami prietaisą atsižvelkite į jo svorį.

DĖMESIO

Netinkamas transportavimas

Pažeidimo pavojus

Apsaugokite aukšto slėgio pistoleto spragtuką nuo pažeidimų.

- Prietaisą transportuokite transporto priemonėmis: Transportuodami prietaisą transporto priemonėmis, užfiksuokite jį laikydamiesi galiojančių gairių, kad jis neslystų ir neapvirstų.
- Transportuojant prietaisą ilgesniais atstumais: Prietaisą tempkite naudodami stūmimo rankeną.
- Prietaiso transportavimas laiptais: Kelkite įrenginį po vieną laiptelį. Slankiosios pavažos apsaugo korpusą nuo pažeidimų.
- Nešant prietaisą: Laikykite prietaisą už rankenų.

Paviršių valytuvo transportavimo laikiklis

1. Paviršių valytuvo jungties atvamzdį užmaukite ant aukšto slėgio valymo įrenginio transportavimo laikiklio.
2. Užsukite gaubiamąją veržlę maždaug 1 apsukimą.

Transportavimas kranu

⚠ **PAVOJUS**

Netinkamas transportavimas kranu

Sužalojimo pavijus krintant prietaisui ar krintant daiktams

Laikykitės nacionalinių apsaugos nuo nelaimingų atsitikimų teisės aktų reikalavimų ir saugos nurodymų.

Prietaisą transportuoti kranu leidžiama tik asmenims, instruktuotiems apie krano valdymą.

Kiekvieną kartą prieš transportuodami kranu patikrinkite, ar nepažeistas kėlimo mechanizmas.

Kiekvieną kartą prieš transportuodami kranu patikrinkite, ar nepažeista rankena.

Prietaisą kelkite tik už rankenos.

Nenaudokite jokių užkabinimo grandinių.

Apsaugokite kėlimo mechanizmą nuo netyčinio krovinio atsikabinimo.

Prieš transportuodami kranu nuimkite srovės vamzdį su aukšto slėgio pistoletu, purškimo antgalius, paviršiaus valytuvą ir kitas nepritvirtintas dalis.

Keldami prietaisą netransportuokite su juo jokių daiktų.

Nestovėkite po kroviniu.

Stenkitės, kad krano pavojingoje zonoje nebūtų jokių asmenų.

Nepalikite ant krano kabančio aparato be priežiūros.

1. Kėlimo mechanizmą pritvirtinkite prie prietaiso rankenos.

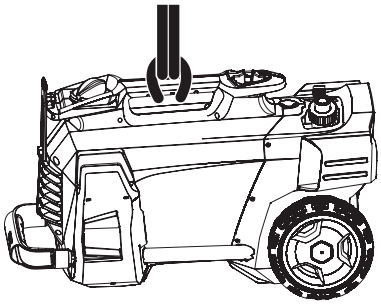

Laikymas

⚠ **ATSARGIAI**

Nesilaikant svorio nuorodos

Sužalojimų ir materialinės žalos pavojus

Laikydami ir transportuodami prietaisą atsižvelkite į jo svorį.

Prietaisą laikykite tik patalpų viduje.

Įrenginio saugojimas

1. Srovės vamzdį su aukšto slėgio pistoletu įstatykite į purškimo antgalio laikiklį jį užfiksuokite.
2. Užvyniokite tinklo kabelį ir pakabinkite ant kabelio laikiklio.
3. Kištuką pritvirtinkite sąvarža.

Prietaisuose su žarnos būgnu:

4. Aukšto slėgio žarną suvyniokite ant žarnos būgno ir užlenkite alkūnės rankeną.

Prietaisuose be žarnos būgno:

5. Aukšto slėgio žarnos laikymas:
   a Aukšto slėgio žarną užvyniokite.
   b Aukšto slėgio žarną užkabinkite ant žarnos dėklo.
   c Aukšto slėgio žarną pritvirtinkite gumine juosta.
6. Paspauskite stūmimo rankenos fiksatorių ir įstumkite stūmimo rankeną.

Apsauga nuo šalčio

DĖMESIO
Šaltis
Prietaiso sugadinimas užšalus vandeniui
Iš prietaiso išleiskite visą vandenį.
Laikykite prietaisą nuo šalčio apsaugotoje vietoje.
Jei negalite prietaiso laikyti apsaugotoje nuo šalčio vietoje:
1. Išleiskite vandenį.
2. Per įrenginį perpumpuokite prekyboje randamą apsaugos nuo šalčio priemonę.

Pastaba
Naudokite prekyboje įprastai randamą apsaugos nuo šalčio priemonę, skirtą transporto priemonėms, pagamintą glikolio pagrindu. Laikykitės apsaugos nuo šalčio priemonės gamintojo pateiktų naudojimo nurodymų.
3. Paleiskite įrenginį veikti daugiausia 1 minutę, kol siurblys ir vamzdžiai ištuštės.

Techninė priežiūra ir eksploatacinės parengties užtikrinimas

⚠ **PAVOJUS**
Netyčinis prietaiso paleidimas
Sužalojimo pavojus, elektros smūgis
Prieš visus darbus įrenginį išjunkite ir ištraukite tinklo kištuką.

Pastaba
Panaudotą alyvą galima utilizuoti tik tam numatytose surinkimo vietose. Ten atiduokite visą panaudotą alyvą. Aplinkos teršimas panaudota alyva yra baudžiamas.

Saugos patikra / techninės priežiūros sutartis

Su pardavėju galite susitarti dėl reguliarios saugos patikros arba sudaryti techninės priežiūros sutartį. Pasikonsultuokite šiuo klausimu.

Techninės priežiūros intervalai

Prieš kiekvieną naudojimą

- Patikrinkite, ar nepažeistas tinklo kabelis.
  Pažeistą kabelį nedelsdami patikėkite pakeisti įgaliotai klientų aptarnavimo tarnybai arba elektrikui.
- Patikrinkite, ar nepažeista aukšto slėgio žarna.
  Pažeistą aukšto slėgio žarną nedelsdami pakeiskite.
- Patikrinkite prietaiso sandarumą.
  Leidžiami 3 vandens lašai per minutę. Jeigu prietaisas labai nesandarus, kreipkitės į klientų aptarnavimo tarnybą.

Kartą per savaitę

- Išvalyti vandens jungties sietą (žr. skyrių Vandens jungties sieto valymas).
- Išvalyti valymo priemonių siurbimo žarną.

Kas 500 darbo valandų, ne rečiau kaip kartą per metus

- Techninės priežiūros darbus paveskite atlikti klientų aptarnavimo tarnybai.

Techninės priežiūros darbai

Vandens jungties sieto valymas

1. Nusukite gaubiamąją veržlę.
2. Nuimkite žarnos atvamzdį.
3. Išimkite sietą.
4. Išvalykite sietą iš išorės ir nuskalaukite.
5. Įstatykite sietą.

Pastaba
Sulygiuokite prietaiso jungties žarnos atramos šešiabriaunį varžtą.
6. Uždėkite žarnos atramą ir priveržkite gaubiamąja veržle.

Pagalba gedimų atveju

⚠ **PAVOJUS**
Netyčinis prietaiso paleidimas, prisilietimas prie dalių, kuriomis teka srovė
Sužalojimo pavojus, elektros smūgis
Prieš visus darbus su prietaisu, prietaisą išjunkite. Ištraukite tinklo kištuką.
Visas patikras ir darbus su elektros dalimis paveskite atlikti specialistui.
Jei jūsų prietaiso gedimas nepaminėtas šiame skyriuje, kreipkitės į klientų tarnybą.

Prietaiso nepavyksta paleisti
1. Patikrinkite, ar nepažeistas tinklo kabelis.
2. Patikrinkite tinklo įtampą.
3. Jeigu prietaisas perkaito:
   a Nustatykite prietaiso jungiklį į padėtį „0/OFF“.
   b Palikite prietaisą atausti mažiausiai 15 minučių.
   c Nustatykite prietaiso jungiklį į padėtį „I/ON“.
4. Elektros gedimų atvejais kreipkitės į klientų aptarnavimo tarnybą.

Prietaise nesusidaro slėgis
1. Purškimo antgalį nustatykite aukštam slėgiui.
2. Iš prietaiso išleiskite orą (žr. skyrių Oro išleidimas iš prietaiso).
3. Išvalyti vandens jungties sietą (žr. skyrių Vandens jungties sieto valymas).
4. Patikrinkite tiekiamo vandens kiekį (reikalingas kiekis nurodytas skyriuje Techniniai duomenys).
5. Išvalykite purškimo antgalį, prireikus jį pakeiskite.
6. Jeigu reikia, kreipkitės į klientų aptarnavimo tarnybą.

Siurblys yra nesandarus.
Leidžiamas iki 3 lašų per minutę vandens išsiskyrimas.
- Jei nesandarumas didesnis, prietaisą turi patikrinti klientų aptarnavimo tarnyba.

Siurblys bilda
1. Patikrinkite vandens tiekimo sistemos sandarumą.
2. Patikrinkite valymo priemonių siurbimo sistemos sandarumą.
3. Prie valymo priemonių filtro nustatykite mažiausią įsiurbiamą kiekį.
4. Iš prietaiso išleiskite orą (žr. skyrių Oro išleidimas iš prietaiso).
5. Jeigu reikia, kreipkitės į klientų aptarnavimo tarnybą.

Valymo priemonės mišinio per mažai
1. Purškimo antgalį nustatykite į padėtį „CHEM“.
2. Prie valymo priemonių filtro nustatykite įsiurbiamą kiekį.
3. Patikrinkite / išvalykite valymo priemonių siurbimo žarną su filtru.
4. Jeigu reikia, kreipkitės į klientų aptarnavimo tarnybą.

Garantija

Kiekvienoje šalyje galioja mūsų įgaliotų pardavėjų nustatytos garantijos sąlygos. Galimus įrenginio gedimus garantijos galiojimo laikotarpiu pašalinsime nemokamai, jei tokių gedimų priežastis buvo netinkamos medžiagos ar gamybos defektai. Dėl garantinių gedimų šalinimo kreipkitės į savo pardavėją arba artimiausią klientų aptarnavimo tarnybą pateikdami pirkimą patvirtinantį kasos kvitą.
(Adresą rasite kitoje pusėje)

Techniniai duomenys

		HD 5/11 C	HD 5/12 C HD 5/ 12 CX	HD 5/12 C HD 5/ 12 CX	HD 5/12 C HD 5/ 12 CX	HD 5/12 C HD 5/ 12 CX	HD 5/12 C	HD 5/12 C
Šaliai skirtas variantas								
Šalis		AU	EU	GB	CH	AU	KAP	SA
Elektros jungtis								
Įtampa	V	240	230	230-240	230	240	220	220
Fazė	~	1	1	1	1	1	1	1
Dažnis	Hz	50	50	50	50	50	60	60
Imama galia	kW	2,1	2,5	2,5	2,2	2,2	2,4	2,4
Saugiklio rūšis		IPX5	IPX5	IPX5	IPX5	IPX5	IPX5	IPX5
Maitinimo tinklo saugiklis (inertinis)	A	10	16	13	10	10	15	13
Ilgintuvo laidas 30 m	mm^2	2,5	2,5	2,5	2,5	2,5	2,5	2,5
Vandens jungtis								
Įleidimo slėgis (maks.)	MPa	1	1	1	1	1	1	1
Įleidimo temperatūra (maks.)	°C	60	60	60	60	60	60	60
Tiekiamas kiekis (min.)	l/min	12	12	12	12	12	12	12
Įsiurbimo aukštis (maks.)	m	0,5	0,5	0,5	0,5	0,5	0,5	0,5
Vandens padavimo žarnos mažiausias ilgis	m	7,5	7,5	7,5	7,5	7,5	7,5	7,5
Vandens padavimo žarnos mažiausias skersmuo	in	1/2	1/2	1/2	1/2	1/2	1/2	1/2
Siurbimo žarnos su filtru užsakymo numeris		2.643-100.0	2.643-100.0	2.643-100.0	2.643-100.0	2.643-100.0	2.643-100.0	2.643-100.0
Įrenginio galios duomenys								
Standartinio purkštuko purškimo antgalio dydis		038	035	035	038	038	036	036
Darbinis slėgis	MPa	11	12	12	11,5	11,5	12	12
Darbinis slėgis (maks.)	MPa	17,1	17,5	17,5	17,1	17,1	18	18
Tiekimo pajėgumas, vanduo	l/min	8,3	8,3	8,3	8,3	8,3	8,3	8,3
Tiekimo pajėgumas, valymo priemonė	l/h	0-25	0-25	0-25	0-25	0-25	0-25	0-25
Rankinio purškimo pistoleto atatrankos jėga	N	21,3	21,3	21,3	21,3	21,3	21,3	21,3
Matmenys ir svoriai								
Tipinis darbinis svoris (CX)	kg	24,2 (-)	23,7 (26)	23,7 (26)	23,7 (26)	24,2 (26,4)	25,2 (-)	25,2 (-)
Ilgis	mm	380	380	380	380	380	380	380
Plotis (CX)	mm	360 (-)	360 (370)	360 (370)	360 (370)	360 (370)	360 (-)	360 (-)
Aukštis	mm	930	930	930	930	930	930	930
Nustatytos vertės pagal EN 60335-2-79								
Plaštakos ir rankos vibracijos vertė	m/s^2	3,6	3,6	3,6	3,6	3,6	4,2	4,2
Neapibrėžtis K	m/s^2	0,9	0,9	0,9	0,9	0,9	0,9	0,9
Garso lygis L_{pA} (CX)	dB(A)	72 (-)	72 (75)	72 (75)	72 (75)	72 (75)	74 (-)	74 (-)
Neapibrėžtis K_{pA}	dB(A)	3	3	3	3	3	3	3
Garso galios lygis L_{WA} + Neapibrėžtis K_{WA} (CX)	dB(A)	88 (-)	88 (92)	88 (92)	88 (92)	88 (92)	90 (-)	90 (-)

		HD 5/13 C HD 5/ 13 CX	HD 5/15 C HD 5/ 15 CX	HD 5/17 C HD 5/ 17 CX	HD 5/17 C HD 5/ 17 CX	HD 6/13 C HD 6/ 13 CX	HD 6/13 C	HD 6/13 C HD 6/ 13 CX
Šaliai skirtas variantas								
Šalis		EU	EU	EU	KAP	EU	AR	GB
Elektros jungtis								
Įtampa	V	230	230	230	220	230	220	230-240

		HD 5/13 C HD 5/ 13 CX	HD 5/15 C HD 5/ 15 CX	HD 5/17 C HD 5/ 17 CX	HD 5/17 C HD 5/ 17 CX	HD 6/13 C HD 6/ 13 CX	HD 6/13 C	HD 6/13 C HD 6/ 13 CX
Fazė	~	1	1	1	1	1	1	1
Dažnis	Hz	50	50	50	60	50	50	50
Imama galia	kW	2,6	2,8	3,0	3,0	2,9	2,9	2,9
Saugiklio rūšis		IPX5	IPX5	IPX5	IPX5	IPX5	IPX5	IPX5
Maitinimo tinklo saugiklis (inertinis)	A	16	16	16	15	16	16	13
Ilgintuvo laidas 30 m	mm^2	2,5	2,5	2,5	2,5	2,5	2,5	2,5
Vandens jungtis								
Įleidimo slėgis (maks.)	MPa	1	1	1	1	1	1	1
Įleidimo temperatūra (maks.)	°C	60	60	60	60	60	60	60
Tiekiamas kiekis (min.)	l/min	12	12	12	12	13	13	13
Įsiurbimo aukštis (maks.)	m	0,5	0,5	0,5	0,5	0,5	0,5	0,5
Vandens padavimo žarnos mažiausias ilgis	m	7,5	7,5	7,5	7,5	7,5	7,5	7,5
Vandens padavimo žarnos mažiausias skersmuo	in	1/2	1/2	1/2	1/2	1/2	1/2	1/2
Siurbimo žarnos su filtru užsakymo numeris		2.643-100.0	2.643-100.0	2.643-100.0	2.643-100.0	2.643-100.0	2.643-100.0	2.643-100.0
Įrenginio galios duomenys								
Standartinio purkštuko purškimo antgalio dydis		034	032	027	030	038	038	038
Darbinis slėgis	MPa	13	15	17	16,5	13	13	13
Darbinis slėgis (maks.)	MPa	17,5	20	20	20	19	19	19
Tiekimo pajėgumas, vanduo	l/min	8,3	8,3	8,1	8,0	9,8	9,8	9,8
Tiekimo pajėgumas, valymo priemonė	l/h	0-25	0-25	0-25	0-25	0-25	0-25	0-25
Rankinio purškimo pistoleto atatrankos jėga	N	22,2	23,8	25,4	25,4	26,6	26,6	26,6
Matmenys ir svoriai								
Tipinis darbinis svoris (CX)	kg	23,7 (26)	25,2 (27,5)	25,2 (27,5)	25,2 (27,5)	25,2 (27,5)	25,2 (-)	25,2 (27,5)
Ilgis	mm	380	380	380	380	380	380	380
Plotis (CX)	mm	360 (370)	360 (370)	360 (370)	360 (370)	360 (370)	360 (-)	360 (370)
Aukštis	mm	930	930	930	930	930	930	930
Nustatytos vertės pagal EN 60335-2-79								
Plaštakos ir rankos vibracijos vertė	m/s^2	3,6	2,4	2,4	2,4	4,1	4,1	4,1
Neapibrėžtis K	m/s^2	0,9	0,7	0,7	0,7	0,9	0,9	0,9
Garso lygis L_{pA} (CX)	dB(A)	72 (75)	72 (74)	72 (75)	75 (75)	72 (75)	72 (-)	72 (75)
Neapibrėžtis K_{pA}	dB(A)	3	3	3	3	3	3	3
Garso galios lygis L_{WA} + Neapibrėžtis K_{WA} (CX)	dB(A)	88 (92)	88 (90)	88 (92)	91 (91)	88 (92)	88 (-)	88 (92)

		HD 6/13 C	HD 6/13 C
Šaliai skirtas variantas			
Šalis		KAP	SA
Elektros jungtis			
Įtampa	V	220	220
Fazė	~	1	1
Dažnis	Hz	60	60
Imama galia	kW	2,9	2,8
Saugiklio rūšis		IPX5	IPX5
Maitinimo tinklo saugiklis (inertinis)	A	15	13
Ilgintuvo laidas 30 m	mm^2	2,5	2,5
Vandens jungtis			

		HD 6/13 C	HD 6/13 C
Įleidimo slėgis (maks.)	MPa	1	1
Įleidimo temperatūra (maks.)	°C	60	60
Tiekiamas kiekis (min.)	l/min	13	13
Įsiurbimo aukštis (maks.)	m	0,5	0,5
Vandens padavimo žarnos mažiausias ilgis	m	7,5	7,5
Vandens padavimo žarnos mažiausias skersmuo	in	1/2	1/2
Siurbimo žarnos su filtru užsakymo numeris		2.643-100.0	2.643-100.0
Įrenginio galios duomenys			
Standartinio purkštuko purškimo antgalio dydis		042	043
Darbinis slėgis	MPa	13	12,5
Darbinis slėgis (maks.)	MPa	18	18
Tiekimo pajėgumas, vanduo	l/min	10,0	10,0
Tiekimo pajėgumas, valymo priemonė	l/h	0-25	0-25
Rankinio purškimo pistoleto atatrankos jėga	N	26,6	26,6
Matmenys ir svoriai			
Tipinis darbinis svoris (CX)	kg	25,2 (-)	25,2 (-)
Ilgis	mm	380	380
Plotis (CX)	mm	360 (-)	360 (-)
Aukštis	mm	930	930
Nustatytos vertės pagal EN 60335-2-79			
Plaštakos ir rankos vibracijos vertė	m/s^2	3,7	3,7
Neapibrėžtis K	m/s^2	0,9	0,9
Garso lygis L_{pA} (CX)	dB(A)	73 (-)	73 (-)
Neapibrėžtis K_{pA}	dB(A)	3	3
Garso galios lygis L_{WA} + Neapibrėžtis K_{WA} (CX)	dB(A)	89 (-)	89 (-)

Pasiliekame teisę daryti techninius pakeitimus.

ES atitikties deklaracija

Pareiškiame, kad toliau aprašyto aparato brėžiniai ir konstrukcija bei mūsų į rinką išleistas modelis atitinka pagrindinius ES direktyvų saugumo ir sveikatos apsaugos reikalavimus. Jeigu įrenginiui atliekamas su mumis nesuderintas keitimas, ši deklaracija netenka savo galios.
Produktas: Aukšto slėgio valymo įrenginys
Tipas: 1.520-xxx

Atitinkamos ES direktyvos
2006/42/EB (+2009/127/EB)
2014/30/ES
2000/14/EB

Taikomi darnieji standartai
EN 60335-1
EN 60335-2-79
EN 55014-1: 2006+A1: 2009+A2: 2011
EN 55014-2: 2015
EN 62233: 2008
EN 61000-3-2: 2014
EN 61000-3-3: 2008
HD 5/12 C, HD 5/12 CX, HD 5/13 C, HD 5/13 CX
EN 61000-3-11: 2000
HD 5/15 C, HD 5/15 CX, HD 5/17 C, HD 5/17 CX, HD 6/13 C, HD 6/13 CX

Taikoma atitikties įvertinimo procedūra
2000/14/EB: V priedas

Svertinis garso galios lygis dB(A)
HD 5/12 C, HD 5/13 C, HD 5/15 C, HD 5/17 C, HD 6/13 C
Išmatuotas: 86
Garantuojamas: 88
HD 5/12 CX, HD 5/13 CX, HD 5/17 CX, HD 6/13 CX
Išmatuotas: 89
Garantuojamas: 92
HD 5/15 CX
Išmatuotas: 87
Garantuojamas: 90
Pasirašantys asmenys veikia pagal bendrovės vadovų įgaliojimus.



H. Jenner
Chairman of the Board of Management



S. Reiser
Director Regulatory Affairs & Certification

Dokumentacijos tvarkytojas: S. Reiser
Alfred Kärcher SE & Co. KG
Alfred-Kärcher-Str. 28 - 40
71364 Vinendenas, Vokietija
Tel.: +49 7195 14-0
Faks.: +49 7195 14-2212
Winnenden, 2019/05/01

Зміст

Загальні вказівки 213
Використання за призначенням 213
Охорона довкілля 213
Приладдя та запасні деталі 213
Комплект поставки 213
Вказівки з техніки безпеки 213
Опис пристрою 214
Монтаж 214
Електричне підключення 215
Патрубок для підключення водопостачання 215
Керування 215
Транспортування 216
Зберігання 217
Догляд та технічне обслуговування 217
Допомога в разі несправностей 218
Гарантія 218
Технічні характеристики 218
Декларація про відповідність стандартам ЄС . 221

Загальні вказівки



Перед першим використанням пристрою ознайомитись з цією оригінальною інструкцією з експлуатації та вказівками з техніки безпеки, що додаються. Діяти відповідно до них.
Зберігати обидві брошури для подальшого використання або для наступного власника.

Використання за призначенням

Цей миючий апарат високого тиску призначений виключно для виконання зазначених нижче робіт:

- Очищення струменем низького тиску з використанням мийного засобу (наприклад, очищення обладнання, транспортних засобів, будівельних конструкцій, інструментів)
- Очищення струменем високого тиску без мийного засобу (наприклад, фасадів, терас, садових інструментів)

Для видалення стійких забруднень ми рекомендуємо використовувати роторне сопло із спеціального приладдя.
Роторне сопло входить до комплекту поставки варіанту «Plus».

Граничні значення для водопостачання

УВАГА

Забруднена вода

Передчасне зношення або відкладення в пристрої Для експлуатації пристрою використовувати лише чисту або оборотну воду, яка не перевищує граничних значень.

Для водопостачання застосовуються такі граничні значення:

- Значення pH: 6,5-9,5
- Електропровідність: провідність чистої води + 1200 мкСм/см, максимальна провідність 2000 мкСм/см
- Речовини, що осідають (обсяг проби 1 л, час осідання 30 хвилин): < 0,5 мг/л
- Речовини, що фільтруються: < 50 мг/л, неабразивні речовини
- Вуглеводні: < 20 мг/л
- Хлориди: < 300 мг/л
- Сульфати: < 240 мг/л
- Кальцій: < 200 мг/л
- Загальна жорсткість: < 28 °dH, < 50° TH, < 500 ppm (мг $CaCO_3$/л)
- Залізо: < 0,5 мг/л
- Марганець: < 0,05 мг/л
- Мідь: < 2 мг/л
- Активний хлор: < 0,3 мг/л
- Без неприємних запахів

Охорона довкілля



Пакувальні матеріали придатні до вторинної переробки. Упаковку необхідно утилізувати без шкоди для довкілля.



Електричні та електронні пристрої найчастіше містять цінні матеріали, які придатні до вторинної переробки, та компоненти, такі як батареї, акумулятори чи мастило, які у разі неправильного поводження з ними або неправильної утилізації можуть створити потенційну небезпеку для здоров'я людини та довкілля. Однак ці компоненти необхідні для належної експлуатації пристрою. Пристрої, позначені цим символом, забороняється утилізувати разом із побутовим сміттям.

Вказівки щодо компонентів (REACH)
Актуальні відомості про компоненти наведені на сайті: *www.kaercher.com/REACH*

Приладдя та запасні деталі

Слід використовувати лише оригінальне приладдя та оригінальні запасні частини, тому що саме вони гарантують безпечну та безперебійну експлуатацію пристрою.
Інформація щодо приладдя та запасних частин міститься на сайті *www.kaercher.com*.

Комплект поставки

Під час розпакування пристрою перевірити комплектацію. У разі нестачі приладдя або ушкоджень, отриманих під час транспортування, слід повідомити про це торговельній організації, яка продала пристрій.

Вказівки з техніки безпеки

- Перед першим уведенням пристрою в експлуатацію слід обов'язково ознайомитись із вказівками з техніки безпеки 5.951-949.0.
- Дотримуватись національних правил користування рідкоструминними миючими апаратами.
- Дотримуватись національних правил техніки безпеки. Рідкоструминні миючі апарати слід регулярно перевіряти. Результат перевірки слід документувати письмово.
- Забороняється вносити зміни до пристрою та приладдя.

Символи на пристрої



Не допускається безпосереднє під'єднання пристрою до громадської мережі питного водопостачання.



Не спрямовувати струмінь води під високим тиском на людей, тварин, увімкнене електричне обладнання чи на самий пристрій. Захищати пристрій від морозу.

Запобіжні пристрої

⚠ **ОБЕРЕЖНО**

Відсутні або змінені запобіжні пристрої

Запобіжні пристрої призначені для вашого захисту. Забороняється змінювати запобіжні пристрої чи нехтувати ними.

Запобіжні пристрої настроєні та опломбовані на заводі. Регулювання дозволяється доручати лише співробітникам сервісної служби.

Манометричний вимикач

У разі відпускання спускного важеля на високонапірному пістолеті манометричний вимикач відключає насос високого тиску, і струмінь високого тиску зупиняється.

При натисканні на спускний важіль насос знову вмикається.

Опис пристрою

Огляд пристрою

Див. сторінку з зображеннями

① Ковпак колеса

② Тримач для насадки

③ Полоз

④ Заводська табличка

⑤ Підставка для потрійної форсунки

⑥ Тримач для очищувача поверхонь під час транспортування

⑦ Фіксатор дугоподібної ручки

⑧ Ручка, внизу (втягнута)

⑨ Ручка, угорі (витягнута)

⑩ Сопло високого тиску

⑪ Маркування сопла високого тиску

⑫ Струминна трубка EASY!Lock

⑬ Високонапірний пістолет EASY!Force

⑭ Запобіжний фіксатор

⑮ Спускний важіль

⑯ Запобіжний важіль

⑰ Шланг високого тиску EASY!Lock

⑱ Підставка для шланга

⑲ Тримач кабелю

⑳ Тримач струминної трубки без затискача

㉑ Гумова стрічка (не для пристроїв з барабаном для шланга)

㉒ Підставка до роторного сопла (роторне сопло входить до комплекту поставки тільки для варіанта «Plus»)

㉓ Тримач струминної трубки з затискачем для транспортування

㉔ Вимикач пристрою

㉕ Ручка

㉖ Патрубок високого тиску EASY!Lock

㉗ Ручка для утримання

㉘ Патрубок для підключення водопостачання

㉙ Всмоктувальний шланг для мийного засобу з фільтром та дозатором мийного засобу

㉚ Сітчастий фільтр

㉛ Патрубок шланга

㉜ Накидна гайка

㉝ Рукоятка

㉞ Барабан для шланга

Кольорове маркування

- Елементи керування процесом очищення позначені жовтим кольором.
- Елементи керування технічним обслуговуванням і сервісом позначені світло-сірим кольором.

Монтаж

Кріплення ковпаків коліс

- Закріпити ковпаки коліс

Установлення приладдя

Вказівка

Система EASY!Lock дозволяє швидко й надійно з'єднувати компоненти, повертаючи їх у різьбовому з'єднанні лише на один оберт.

1. Установити сопло високого тиску на струминну трубу міткою догори.
2. Вручну затягнути сопло високого тиску (Easy!Lock).
3. Під'єднати струминну трубку до високонапірного пістолета й затягнути вручну (EASY!Lock).

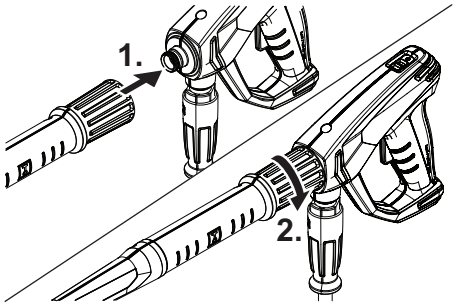

4. Відкрити фіксатор дугоподібної ручки.
5. Витягти ручку до кінцевого положення.

У пристроях без барабана для шланга:

6. Під'єднати шланг високого тиску до високонапірного пістолета та патрубка високого тиску пристрою й затягнути вручну (EASY!Lock).

У пристроях з барабаном для шланга:

7. Розкласти розгорнутий шланг високого тиску на підлозі.
8. Вставити і зафіксувати рукоятку у валу барабана для шланга.
9. Повертати рукоятку за годинниковою стрілкою, при цьому рівномірно намотуючи шланг високого тиску на барабан для шланга.
10. Під'єднати шланг високого тиску до високонапірного пістолета й затягнути вручну (EASY!Lock).

Електричне підключення

⚠ **НЕБЕЗПЕКА**

Відсутність від'єднання від мережі

Небезпека травмування через ураження електричним струмом

Підключити пристрій за допомогою штепсельної вилки до електричної мережі. Використання нерознімного з'єднання з електромережею не допускається. Штепсельна вилка призначена для відключення від мережі.

1. Розмотати мережевий кабель та покласти його на підлогу.
2. Вставити штепсельну вилку у розетку.

Патрубок для підключення водопостачання

Підключення до водопроводу

⚠ **ПОПЕРЕДЖЕННЯ**

Повернення забрудненої води в мережу питної води

Небезпека для здоров'я

Дотримуватись правил, установлених підприємством з водопостачання.

Згідно з чинними правилами не дозволяється експлуатація пристрою без системного розділювача в мережі питного водопостачання. Використовувати системний розділювач KÄRCHER або інший системний розділювач, що відповідає вимогам EN 12729 , тип BA. Вода, що пройшла через системний розділювач, класифікується як непридатна для пиття. Завжди приєднувати системний розділювач до водопроводу, не приєднувати його до патрубка для підключення водопостачання.

1. Перевірити тиск подачі води на вході, температуру на вході і кількість води, що подається (див. главу Технічні характеристики).
2. З'єднати системний розділювач і патрубок пристрою для підключення водопостачання за допомогою шланга для подачі води (вимоги до шланга для подачі води див. у главі Технічні характеристики).
3. Відкрити лінію водопостачання.

Подача води з бака шляхом усмоктування

1. Пригвинтити шланг з фільтром до патрубка для підключення водопостачання (номер для замовлення див. у главі Технічні характеристики).
2. Видалити повітря з пристрою (див. главу Видалення повітря з пристрою).

Видалення повітря з пристрою

1. Відкрутити сопло високого тиску від струминної трубки.
2. Дати пристрою попрацювати, поки вода не почне текти без бульбашок повітря.
3. У разі проблем під час видалення повітря запустити пристрій на 10 секунд, потім вимкнути його. Повторити процес кілька разів.
4. Вимкнути пристрій.
5. Накрутити сопло високого тиску на струминну трубку.

Керування

⚠ **НЕБЕЗПЕКА**

Струмінь води високого тиску

Небезпека травмування

Забороняється фіксувати спускний і запобіжний важелі в робочому положенні.

Не використовувати високонапірний пістолет, якщо пошкоджено запобіжний важіль.

Перед виконанням будь-яких робіт із пристроєм пересунути запобіжний фіксатор високонапірного пістолета вперед.

Тримати високонапірний пістолет і струминну трубку обома руками.

⚠ **ПОПЕРЕДЖЕННЯ**

Несправний пристрій і приладдя, пошкоджені підвідні лінії та з'єднання

Небезпека травмування

Пристрій можна експлуатувати тільки в бездоганному стані.

Відкривання/закривання високонапірного пістолета

1. Натиснути запобіжний та спускний важелі. Високонапірний пістолет відкривається.
2. Відпустити запобіжний та спускний важелі. Високонапірний пістолет закривається.

Експлуатація під високим тиском

Пристрій може експлуатуватися у вертикальному та горизонтальному положенні.

Вказівка

Пристрій оснащений манометричним вимикачем. Двигун запускається лише в тому разі, якщо високонапірний пістолет відкритий.

1. У пристроях з барабаном для шланга: Завжди повністю розмотувати з барабана шланг високого тиску.
2. Встановити вимикач пристрою у положення «I/ON».
3. Пересунути запобіжний фіксатор високонапірного пістолета назад. Високонапірний пістолет розблокований.
4. Відкрити високонапірний пістолет.

Вибір типу струменя

1. Закрити високонапірний пістолет.
2. Повертати корпус сопла доти, поки потрібний символ не співпаде з міткою.

	Круглий струмінь високого тиску (0°) для особливо стійких забруднень
	Плоский струмінь низького тиску (CHEM) для роботи з мийним засобом або миття низьким тиском
	Плоский струмінь високого тиску (25°) для масштабних забруднень

Експлуатація з мийними засобами

⚠ **НЕБЕЗПЕКА**

Високий тиск, що зберігається в пристрої

Небезпека травмування

Перед зміною сопел вимкнути пристрій.

Натискати високонапірний пістолет, поки з пристрою не буде скинуто тиск.

⚠ **ПОПЕРЕДЖЕННЯ**

Неправильне поводження з мийними засобами

Небезпека для здоров'я

Дотримуватися вказівки з техніки безпеки, що містяться на мийних засобах!

УВАГА

Непридатні мийні засоби

Пошкодження пристрою та об'єктів, що очищаються

Використовувати лише мийні засоби, дозволені фірмою KÄRCHER.

Дотримуватися рекомендацій щодо дозування та вказівок до мийного засобу.

Задля захисту довкілля мийний засіб слід використовувати ощадливо.

Вказівка

Використання мийних засобів KÄRCHER забезпечує безперебійну роботу обладнання. Рекомендуємо отримати консультацію або замовити наш каталог чи інформаційні матеріали про наші мийні засоби.

1. Витягнути всмоктувальний шланг для мийного засобу.
2. Установити об'єм всмоктування розчину мийного засобу на фільтрі для мийного засобу.
3. Вставити всмоктувальний шланг для мийного засобу в ємність із мийним засобом.
4. Встановити сопло в положення «CHEM».
5. Увімкнути миючий апарат високого тиску.

Рекомендований метод чищення

1. Ощадливо розпилити мийний засіб на суху поверхню й залишити на деякий час (не витирати).
2. Розчинений бруд змити струменем води під високим тиском.

Після роботи з мийним засобом

1. Встановити максимальне значення об'єму всмоктування на фільтрі для мийного засобу.
2. Занурити фільтр у чисту воду.
3. Запустити пристрій і протягом хвилини промити чистою водою.

Переривання роботи

1. Закрити високонапірний пістолет. Пристрій вимикається.
2. Пересунути запобіжний фіксатор уперед. Високонапірний пістолет заблокований.

Продовження роботи

1. Пересунути запобіжний фіксатор назад. Високонапірний пістолет розблокований.
2. Відкрити високонапірний пістолет. Пристрій вмикається.

Завершення роботи

1. Закрити лінію водопостачання.
2. Відкрити високонапірний пістолет.
3. Встановити вимикач пристрою в положення «I / ON» і дати пристрою попрацювати протягом 5-10 с.
4. Закрити високонапірний пістолет.
5. Встановити вимикач на «0/OFF».
6. Витягувати штепсельну вилку з розетки тільки сухими руками.
7. Зняти лінію водопостачання.
8. Відкрити високонапірний пістолет до тих пір, поки в пристрої не буде скинуто тиск.
9. Пересунути запобіжний фіксатор уперед. Високонапірний пістолет заблокований.

Транспортування

⚠ **ОБЕРЕЖНО**

Недотримання ваги

Небезпека травмування та пошкоджень

Під час зберігання та транспортування враховувати вагу пристрою.

УВАГА

Неналежне транспортування

Небезпека пошкодження

Захищати спускний важіль високонапірного пістолета від пошкоджень.

- Транспортування пристрою в транспортних засобах: закріпляти пристрій згідно з чинними нормами для запобігання його ковзанню та перевертанню.
- Транспортування пристрою на великі відстані: тягнути пристрій за собою за дугоподібну ручку.
- Транспортування пристрою сходами: підіймати пристрій сходинка за сходинкою. Полози захищають корпус від пошкоджень.
- Перенесення пристрою: переносити пристрій за ручки.

Тримач для очищувача поверхонь під час транспортування

1. З'єднувальний патрубок очищувача поверхонь вставити в тримач для транспортування на миючому апараті високого тиску.
2. Загвинтити накидну гайку приблизно на 1 зворот.

Транспортування краном

⚠ **НЕБЕЗПЕКА**

Неналежне транспортування краном

Небезпека травмування падаючим пристроєм або падаючими предметами

Дотримуватись місцевих правил техніки безпеки і вказівок з техніки безпеки.

Пристрій дозволяється транспортувати за допомогою крана тільки особам, що пройшли інструктаж з керування краном.

Перед кожним транспортуванням краном перевіряти підйомний механізм на наявність пошкоджень.

Перед кожним транспортуванням краном перевіряти ручку на наявність пошкоджень.

Піднімати пристрій тільки за ручку.

Не застосовувати ланцюгові стропи.

Фіксувати підйомний пристрій від ненавмисного від'єднання вантажу.

Перед транспортуванням краном зняти струминну трубку з високонапірним пістолетом, соплами, очищувачем поверхні й іншими незакріпленими предметами.

Під час процесу підйому забороняється транспортувати на пристрої будь-які предмети.

Не стояти під вантажем.

При цьому стежити за тим, щоб у небезпечній зоні крана не знаходились люди.

Не залишати пристрій підвішеним до крана без догляду.

1. Закріпити підйомний пристрій на ручці пристрою.

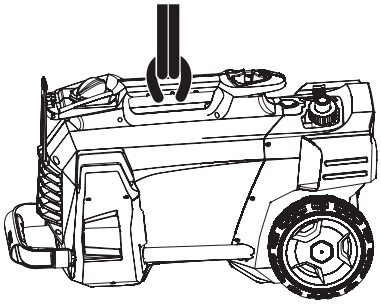

Зберігання

⚠ **ОБЕРЕЖНО**

Недотримання ваги

Небезпека травмування та пошкоджень

Під час зберігання та транспортування враховувати вагу пристрою.

Зберігати пристрій тільки у приміщеннях.

Зберігання пристрою

1. Помістити струминну трубку з високонапірним пістолетом в тримач сопел і зафіксувати в тримачі струминної трубки.
2. Змотати мережевий кабель і повісити на тримач кабелю.
3. Закріпити штепсельну вилку встановленим затискачем.

У пристроях з барабаном для шланга:

4. Намотати шланг високого тиску на барабан і скласти ручку рукоятки.

У пристроях без барабана для шланга:

5. Покласти шланг високого тиску на зберігання:
   a Змотати шланг високого тиску.
   b Повісити шланг високого тиску на підставку для шланга.
   c Зафіксувати шланг високого тиску за допомогою гумової стрічки.
6. Натиснути фіксатор дугоподібної ручки і всунути її.

Захист від замерзання

УВАГА

Замерзання

Руйнування пристрою в результаті замерзання води

Повністю злити воду з пристрою.

Зберігати пристрій у місці, захищеному від морозу.

Якщо неможливо уникнути температур нижче нуля під час зберігання:

1. Злити воду.
2. Прокачати через пристрій стандартний антифриз.

Вказівка

Використовувати стандартний антифриз для автомобілів на базі гліколю. Дотримуватись інструкцій з використання антифризу.

3. Залишити пристрій увімкненим протягом не більше 1 хвилини до тих пір, поки насос і трубопроводи не спорожняться.

Догляд та технічне обслуговування

⚠ **НЕБЕЗПЕКА**

Ненавмисний запуск пристрою

Небезпека травмування, удар електричним струмом

Перед проведенням будь-яких робіт вимикати пристрій і витягати штепсельну вилку.

Вказівка

Відпрацьоване мастило потрібно утилізувати тільки в передбачених для цього приймальних пунктах. Здавати відпрацьоване масло саме там. Забруднення довкілля відпрацьованим мастилом карається.

Перевірка техніки безпеки / договір технічного обслуговування

Ви можете домовитися зі своїм дилером про регулярне проведення перевірки техніки безпеки або укласти договір про технічне обслуговування. Рекомендуємо звернутися за консультацією.

Періодичність технічного обслуговування

Перед кожним використанням

- Перевірити мережевий кабель на предмет пошкоджень.
  Пошкоджений кабель слід негайно замінити в авторизованій сервісній службі або із залученням фахівця-електрика.
- Перевірити шланг високого тиску на предмет пошкоджень.
  Пошкоджений шланг високого тиску підлягає негайній заміні.
- Перевірити пристрій на герметичність.
  Допускається витікання 3 крапель води на хвилину. У разі більшого витоку звернутися до сервісної служби.

Щотижня

- Очистити сітчастий фільтр в патрубку для підключення водопостачання (див. главу Очищення сітчастого фільтра в патрубку для підключення водопостачання).
- Очистити фільтр у всмоктувальному шлангу мийного засобу.

Через кожні 500 годин роботи, але не рідше одного разу на рік.

- Технічне обслуговування пристрою повинно здійснюватися сервісною службою.

Роботи з технічного обслуговування

Очищення сітчастого фільтра в патрубку для підключення водопостачання

1. Відкрутити накидну гайку.
2. Зняти всмоктувальний патрубок.
3. Витягти сітчастий фільтр.
4. Сітчастий фільтр очистити ззовні і промити.
5. Вставити сітчастий фільтр.

Вказівка

Вирівняти шестигранник патрубка шланга для підключення до пристрою.

6. Встановити патрубок шланга і затягнути накидною гайкою.

Допомога в разі несправностей

⚠ **НЕБЕЗПЕКА**

Ненавмисний запуск пристрою, дотик до частин, що проводять електричний струм

Небезпека травмування, ураження електричним струмом

Перед проведенням робіт на пристрої вимкнути пристрій.

Витягти штепсельну вилку.

Усі перевірки та роботи з електричними частинами пристрою мають виконуватися фахівцями.

У разі несправностей, які не згадані в цій главі, звернутися до авторизованої сервісної служби.

Пристрій не запускається

1. Перевірити мережевий кабель на предмет пошкоджень.
2. Перевірити напругу мережі.
3. Якщо пристрій перегрітий:
   a Встановити вимикач на «0/OFF».
   b Охолоджувати пристрій протягом не менше 15 хвилин.
   c Встановити вимикач пристрою у положення «I/ON».
4. У разі несправності електрообладнання звернутися до сервісної служби.

Тиск в пристрої не створюється

1. Встановити форсунку на високий тиск.
2. Видалити повітря з пристрою (див. главу Видалення повітря з пристрою).
3. Очистити сітчастий фільтр в патрубку для підключення водопостачання (див. главу Очищення сітчастого фільтра в патрубку для підключення водопостачання).
4. Перевірити кількість води, що подається (необхідну кількість див. у главі Технічні характеристики).
5. Очистити сопло, у разі необхідності замінити.
6. У разі необхідності звернутися до сервісної служби.

Насос негерметичний.

Допускається витікання до 3 крапель води на хвилину.

- У разі сильного витоку перевірити пристрій у сервісній службі.

Стук насоса

1. Перевірити герметичність лінії подачі води.
2. Перевірити герметичність лінії для всмоктування мийного засобу.
3. Встановити мінімальне значення об'єму всмоктування на фільтрі мийного засобу.
4. Видалити повітря з пристрою (див. главу Видалення повітря з пристрою).
5. У разі необхідності звернутися до сервісної служби.

Занадто мала кількість мийного засобу

1. Встановити насадку на «CHEM».
2. Збільшити об'єм всмоктування на фільтрі для мийного засобу.
3. Перевірити/очистити всмоктувальний шланг для мийного засобу з фільтром.
4. У разі необхідності звернутися до сервісної служби.

Гарантія

У кожній країні діють відповідні гарантійні умови, встановлені уповноваженою організацією збуту нашої продукції в цій країні. Можливі несправності приладу протягом гарантійного строку ми усуваємо безкоштовно, якщо причина несправності полягає в дефектах матеріалів або виробничому браку. У разі виникнення претензій протягом гарантійного строку прохання звертатися, маючи при собі чек про покупку, до торговельної організації, що продала продукт, або до найближчої уповноваженої служби сервісного обслуговування.
(Адреси див. на звороті)

Технічні характеристики

		HD 5/11 C	HD 5/12 C HD 5/ 12 CX	HD 5/12 C HD 5/ 12 CX	HD 5/12 C HD 5/ 12 CX	HD 5/12 C HD 5/ 12 CX	HD 5/12 C	HD 5/12 C
Варіант залежно від країни експлуатації								
Країна		AU	EU	GB	CH	AU	KAP	SA
Електричне підключення								
Напруга	V	240	230	230-240	230	240	220	220
Фаза	~	1	1	1	1	1	1	1
Частота	Hz	50	50	50	50	50	60	60
Під'єднувана потужність	kW	2,1	2,5	2,5	2,2	2,2	2,4	2,4
Ступінь захисту		IPX5	IPX5	IPX5	IPX5	IPX5	IPX5	IPX5
Запобіжник мережі (інерційний)	A	10	16	13	10	10	15	13
Подовжувальний кабель 30 м	mm^2	2,5	2,5	2,5	2,5	2,5	2,5	2,5
Патрубок для підключення водопостачання								
Тиск на вході (макс.)	MPa	1	1	1	1	1	1	1
Температура на вході (макс.)	°C	60	60	60	60	60	60	60
Витрата на вході (мін.)	l/min	12	12	12	12	12	12	12
Висота всмоктування (макс.)	m	0,5	0,5	0,5	0,5	0,5	0,5	0,5
Мінімальна довжина шланга подачі води	m	7,5	7,5	7,5	7,5	7,5	7,5	7,5
Мінімальний діаметр шланга подачі води	in	1/2	1/2	1/2	1/2	1/2	1/2	1/2

		HD 5/11 C	HD 5/12 C HD 5/ 12 CX	HD 5/12 C HD 5/ 12 CX	HD 5/12 C HD 5/ 12 CX	HD 5/12 C HD 5/ 12 CX	HD 5/12 C	HD 5/12 C
Номер для замовлення всмоктувального шланга з фільтром		2.643-100.0	2.643-100.0	2.643-100.0	2.643-100.0	2.643-100.0	2.643-100.0	2.643-100.0
Робочі характеристики пристрою								
Розмір стандартного сопла		038	035	035	038	038	036	036
Робочий тиск	MPa	11	12	12	11,5	11,5	12	12
Робочий надлишковий тиск (макс.)	MPa	17,1	17,5	17,5	17,1	17,1	18	18
Об'єм подачі, вода	l/min	8,3	8,3	8,3	8,3	8,3	8,3	8,3
Об'єм подачі, мийний засіб	l/h	0-25	0-25	0-25	0-25	0-25	0-25	0-25
Сила віддачі високонапірного пістолета	N	21,3	21,3	21,3	21,3	21,3	21,3	21,3
Розміри та вага								
Типова робоча вага (CX)	kg	24,2 (-)	23,7 (26)	23,7 (26)	23,7 (26)	24,2 (26,4)	25,2 (-)	25,2 (-)
Довжина	mm	380	380	380	380	380	380	380
Ширина (CX)	mm	360 (-)	360 (370)	360 (370)	360 (370)	360 (370)	360 (-)	360 (-)
Висота	mm	930	930	930	930	930	930	930
Розраховані значення згідно з EN 60335-2-79								
Значення вібрації на руці/кисті	m/s^2	3,6	3,6	3,6	3,6	3,6	4,2	4,2
Похибка K	m/s^2	0,9	0,9	0,9	0,9	0,9	0,9	0,9
Рівень звукового тиску L_{pA} (CX)	dB(A)	72 (-)	72 (75)	72 (75)	72 (75)	72 (75)	74 (-)	74 (-)
Похибка K_{pA}	dB(A)	3	3	3	3	3	3	3
Рівень звукової потужності L_{WA} + похибка K_{WA} (CX)	dB(A)	88 (-)	88 (92)	88 (92)	88 (92)	88 (92)	90 (-)	90 (-)

		HD 5/13 C HD 5/ 13 CX	HD 5/15 C HD 5/ 15 CX	HD 5/17 C HD 5/ 17 CX	HD 5/17 C HD 5/ 17 CX	HD 6/13 C HD 6/ 13 CX	HD 6/13 C	HD 6/13 C HD 6/ 13 CX
Варіант залежно від країни експлуатації								
Країна		EU	EU	EU	KAP	EU	AR	GB
Електричне підключення								
Напруга	V	230	230	230	220	230	220	230-240
Фаза	~	1	1	1	1	1	1	1
Частота	Hz	50	50	50	60	50	50	50
Під'єднувана потужність	kW	2,6	2,8	3,0	3,0	2,9	2,9	2,9
Ступінь захисту		IPX5	IPX5	IPX5	IPX5	IPX5	IPX5	IPX5
Запобіжник мережі (інерційний)	A	16	16	16	15	16	16	13
Подовжувальний кабель 30 м	mm^2	2,5	2,5	2,5	2,5	2,5	2,5	2,5
Патрубок для підключення водопостачання								
Тиск на вході (макс.)	MPa	1	1	1	1	1	1	1
Температура на вході (макс.)	°C	60	60	60	60	60	60	60
Витрата на вході (мін.)	l/min	12	12	12	12	13	13	13
Висота всмоктування (макс.)	m	0,5	0,5	0,5	0,5	0,5	0,5	0,5
Мінімальна довжина шланга подачі води	m	7,5	7,5	7,5	7,5	7,5	7,5	7,5
Мінімальний діаметр шланга подачі води	in	1/2	1/2	1/2	1/2	1/2	1/2	1/2
Номер для замовлення всмоктувального шланга з фільтром		2.643-100.0	2.643-100.0	2.643-100.0	2.643-100.0	2.643-100.0	2.643-100.0	2.643-100.0
Робочі характеристики пристрою								
Розмір стандартного сопла		034	032	027	030	038	038	038
Робочий тиск	MPa	13	15	17	16,5	13	13	13

		HD 5/13 C HD 5/ 13 CX	HD 5/15 C HD 5/ 15 CX	HD 5/17 C HD 5/ 17 CX	HD 5/17 C HD 5/ 17 CX	HD 6/13 C HD 6/ 13 CX	HD 6/13 C	HD 6/13 C HD 6/ 13 CX
Робочий надлишковий тиск (макс.)	MPa	17,5	20	20	20	19	19	19
Об'єм подачі, вода	l/min	8,3	8,3	8,1	8,0	9,8	9,8	9,8
Об'єм подачі, мийний засіб	l/h	0-25	0-25	0-25	0-25	0-25	0-25	0-25
Сила віддачі високонапірного пістолета	N	22,2	23,8	25,4	25,4	26,6	26,6	26,6
Розміри та вага								
Типова робоча вага (CX)	kg	23,7 (26)	25,2 (27,5)	25,2 (27,5)	25,2 (27,5)	25,2 (27,5)	25,2 (-)	25,2 (27,5)
Довжина	mm	380	380	380	380	380	380	380
Ширина (CX)	mm	360 (370)	360 (370)	360 (370)	360 (370)	360 (370)	360 (-)	360 (370)
Висота	mm	930	930	930	930	930	930	930
Розраховані значення згідно з EN 60335-2-79								
Значення вібрації на руці/кисті	m/s^2	3,6	2,4	2,4	2,4	4,1	4,1	4,1
Похибка K	m/s^2	0,9	0,7	0,7	0,7	0,9	0,9	0,9
Рівень звукового тиску L_{pA} (CX)	dB(A)	72 (75)	72 (74)	72 (75)	75 (75)	72 (75)	72 (-)	72 (75)
Похибка K_{pA}	dB(A)	3	3	3	3	3	3	3
Рівень звукової потужності L_{WA} + похибка K_{WA} (CX)	dB(A)	88 (92)	88 (90)	88 (92)	91 (91)	88 (92)	88 (-)	88 (92)

		HD 6/13 C	HD 6/13 C
Варіант залежно від країни експлуатації			
Країна		KAP	SA
Електричне підключення			
Напруга	V	220	220
Фаза	~	1	1
Частота	Hz	60	60
Під'єднувана потужність	kW	2,9	2,8
Ступінь захисту		IPX5	IPX5
Запобіжник мережі (інерційний)	A	15	13
Подовжувальний кабель 30 м	mm^2	2,5	2,5
Патрубок для підключення водопостачання			
Тиск на вході (макс.)	MPa	1	1
Температура на вході (макс.)	°C	60	60
Витрата на вході (мін.)	l/min	13	13
Висота всмоктування (макс.)	m	0,5	0,5
Мінімальна довжина шланга подачі води	m	7,5	7,5
Мінімальний діаметр шланга подачі води	in	1/2	1/2
Номер для замовлення всмоктувального шланга з фільтром		2.643-100.0	2.643-100.0
Робочі характеристики пристрою			
Розмір стандартного сопла		042	043
Робочий тиск	MPa	13	12,5
Робочий надлишковий тиск (макс.)	MPa	18	18
Об'єм подачі, вода	l/min	10,0	10,0
Об'єм подачі, мийний засіб	l/h	0-25	0-25
Сила віддачі високонапірного пістолета	N	26,6	26,6
Розміри та вага			
Типова робоча вага (CX)	kg	25,2 (-)	25,2 (-)

		HD 6/13 C	HD 6/13 C
Довжина	mm	380	380
Ширина (CX)	mm	360 (-)	360 (-)
Висота	mm	930	930
Розраховані значення згідно з EN 60335-2-79			
Значення вібрації на руці/кисті	m/s^2	3,7	3,7
Похибка K	m/s^2	0,9	0,9
Рівень звукового тиску L_{pA} (CX)	dB(A)	73 (-)	73 (-)
Похибка K_{pA}	dB(A)	3	3
Рівень звукової потужності L_{WA} + похибка K_{WA} (CX)	dB(A)	89 (-)	89 (-)

Зберігається право на внесення технічних змін.

Декларація про відповідність стандартам ЄС

Цим ми повідомляємо, що нижче зазначена машина на основі своєї конструкції та конструктивного виконання, а також у випущеної у продаж моделі, відповідає спеціальним основним вимогам щодо безпеки та захисту здоров'я представлених нижче директив ЄС. У разі внесення неузгоджених із нами змін до машини ця заява втрачає свою чинність.
Виріб: Миючий апарат високого тиску
Тип: 1.520-xxx

Відповідні директиви ЄС
2006/42/EG (+2009/127/EG)
2014/30/ЄС
2000/14/EG

Застосовувані гармонізовані стандарти
EN 60335-1
EN 60335-2-79
EN 55014-1: 2006+A1: 2009+A2: 2011
EN 55014-2: 2015
EN 62233: 2008
EN 61000-3-2: 2014
EN 61000-3-3: 2008
HD 5/12 C, HD 5/12 CX, HD 5/13 C, HD 5/13 CX
EN 61000-3-11: 2000
HD 5/15 C, HD 5/15 CX, HD 5/17 C, HD 5/17 CX, HD 6/13 C, HD 6/13 CX

Застосовуваний метод оцінки відповідності
2000/14/EG: Додаток V

Рівень звукової потужності, дБ(А)
HD 5/12 C, HD 5/13 C, HD 5/15 C, HD 5/17 C, HD 6/13 C
Виміряний: 86
Гарантований: 88
HD 5/12 CX, HD 5/13 CX, HD 5/17 CX, HD 6/13 CX
Виміряний: 89
Гарантований: 92
HD 5/15 CX
Виміряний: 87
Гарантований: 90
Особи, що нижче підписалися, діють від імені та за довіреністю керівництва.

H. Jenner
Chairman of the Board of Management

S. Reiser
Director Regulatory Affairs & Certification

Особа, відповідальна за ведення документації: Ш. Райзер (S. Reiser)
Alfred Kärcher SE & Co. KG
Alfred-Kärcher-Str. 28 - 40
71364 Winnenden (Germany)
Тел.: +49 7195 14-0
Факс: +49 7195 14-2212
Winnenden, 2019/05/01

目录

一般性注意事项 221
按规定使用 221
环境保护 222
附件和备件 222
供货范围 222
安全提示 222
设备介绍 222
安装 223
电气接口 223
水接头 223
操作 223
运输 224
存放 224
维护和保养 225
故障排除 225
质量保证 225
技术数据 225

一般性注意事项



在您第一次使用设备之前，请先阅读本操作说明书原件和所附的安全提示，并遵守。

为日后使用或其他所有者使用方便请妥善保管两份手册。

按规定使用

仅为以下工作使用该高压清洗机：

- 使用低压射束和清洁剂清洗（例如清洗机器、车辆、建筑物、工具）
- 使用无清洁剂的高压射束清洗（例如清洗立面、阳台、园林设备）

对于顽固的污垢，我们建议使用转子喷嘴特殊配件。“Plus”规格的交货范围含有一个转子喷嘴。

水源的极限值

注意

脏污的水

提前磨损或在设备中沉积

只给设备供应不超出极限值的净水或循环水。

以下极限值适用于水源：

- pH 值：6.5-9.5
- 电导率：新鲜水的电导率 + 1200 µS/cm，最大电导率 2000 µS/cm
- 可沉物质（样本体积 1 升，沉降时间 30 分钟）：< 0.5 mg/l
- 可过滤的物质：< 50 mg/l，无磨蚀性物质
- 碳氢化合物：< 20 mg/l
- 氯化物：< 300 mg/l
- 硫酸盐：< 240 mg/l
- 钙：< 200 mg/l
- 总硬度：< 28 ° dH，< 50° TH，< 500 ppm (mg $CaCO_3$/l)
- 铁：< 0.5 mg/l
- 锰：< 0.05 mg/l
- 铜：< 2 mg/l
- 活性氯：< 0.3 mg/l
- 无异味

环境保护

包装材料可以回收利用。请按照环保要求处理包装。

电气和电子设备含有宝贵的可再利用的材料以及诸如电池、蓄电池或油等若使用不当或处理错误会对人体健康和环境造成潜在性危险的组成部分。为了设备按规定运行，需要这些组件。用符号标记的设备不得与生活垃圾一同处理。

内部材料提示 (REACH)

最新的内部材料信息请您在如下链接中查找：

www.kaercher.com/REACH

附件和备件

只允许使用原厂附件和备件，它们可以确保设备安全无故障地运行。

关于附件和备件的信息参见 *www.kaercher.com*。

供货范围

打开包装时请检查产品是否齐全。附件缺失或运输损坏时，请通知您的经销商。

安全提示

- 在首次将设备投入运行之前，必须阅读安全注意事项 5.951-949.0。
- 注意针对高压喷液装置的国家规定。
- 注意事故预防的国家规定。必须定期检查高压喷液装置。检查结果必须书面记录。
- 不要在设备和配件上进行任何更改。

设备上的符号



不允许将设备直接连接在公共饮用水网上。



切勿对着人员、动物、主动电气设备或设备喷射高压射束。防止设备霜冻。

安全装置

⚠小心

安全装置缺失或被改动过

安全装置用于保护您的安全。

不得变更或不用安全装置。

安全装置在工厂已设置且铅封。只能由客服进行调整。

压力开关

在松开高压喷枪上的开关把时，压力开关关闭高压泵并且高压射束停止。

如果操作开关把，则泵重新接通。

设备介绍

设备概览

见图形页

① 轮罩

② 喷嘴支架

③ 滑撬

④ 类型标签

⑤ 三孔喷嘴的喷嘴架

⑥ 平面清洗机运输支架

⑦ 伸缩把手解锁按钮

⑧ 伸缩把手，下位（缩入）

⑨ 伸缩把手，上位（已拉出）

⑩ 高压喷嘴

⑪ 高压喷嘴的标记

⑫ 喷射管 EASY!Lock

⑬ 高压喷枪 EASY!Force

⑭ 保险卡扣

⑮ 开关把

⑯ 保险杆

⑰ 高压软管 EASY!Lock

⑱ 软管架

⑲ 电缆支架

⑳ 不带夹具的喷射管支架

㉑ 橡胶带（不适用于带软管卷筒的设备）

㉒ 转子喷嘴的喷嘴架（转子喷嘴仅包含在“Plus”型号的供货范围中）

㉓ 带夹具的喷射管支架，用于运输

㉔ 设备开关

㉕ 把手

㉖ 高压接口 EASY!Lock

㉗ 支撑把手

㉘ 水接头

㉙ 带过滤器和清洁剂供应的清洁剂抽吸软管

㉚ 滤网

㉛ 软管接头

㉜ 锁紧螺母

㉝ 手摇柄

㉞ 软管卷筒

颜色标记

- 清洁过程的操作元件为黄色。
- 保养和检修的操作元件为浅灰色。

安装

固定轮罩

- 将轮罩固定。

装配附件

提示

EASY!Lock 系统通过快接螺纹只旋转一圈就可快速而可靠地连接组件。

1. 将高压喷嘴以标记向上的方式安装到喷射管上。
2. 用手拧紧高压喷嘴 (EASY!Lock)。
3. 将喷射管与高压喷枪相连并用手拧紧 (EASY!Lock)。

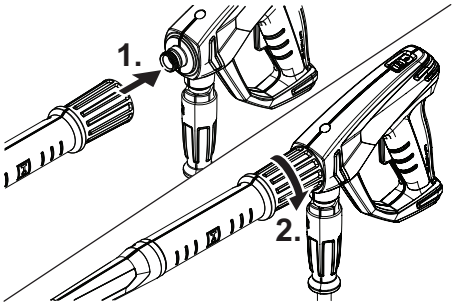

4. 松开伸缩把手解锁按钮。
5. 将伸缩把手拉出到头。

对于不带软管卷筒的设备：

6. 将高压软管与设备的高压喷枪和高压接口连接并用手拧紧 (EASY!Lock)。

对于带软管卷筒的设备：

7. 将已插上的高压软管放在地面上。
8. 将手摇把插入软管卷筒轴中并嵌入。
9. 顺时针转动手摇把并同时均匀地将高压软管卷绕在软管卷筒上。
10. 将高压软管与高压喷枪相连并用手拧紧 (EASY!Lock)。

电气接口

⚠ **危险**

未断开电源

触电有致伤危险

用插头连接设备与电网。禁止与电网建立不可断开的连接。插头用于断开电源。

1. 展开电源线并放在地面上。
2. 将电源插头插入插座。

水接头

连接在水管上

⚠ **警告**

污水流回饮用水网

健康危害

请注意自来水公司的各项规定。

根据现行规定，在无系统分离装置的情况下绝不允许在饮用水网上运行设备。使用 KÄRCHER 的系统分离装置或符合 EN 12729 类型 BA 的系统分离装置。流经系统分离装置的水为不可饮用水。始终将系统分离装置连接在水源上，绝不能直接连接在设备的水接口上。

1. 检查水源的进水压力、进水温度和进水量（参见章节 技术数据）。
2. 用进水管连接系统分离装置和设备水接口（对进水管的要求参见章节 技术数据）。
3. 打开进水管。

从容器中抽吸水

1. 将带有过滤器的抽吸软管拧在水接口上（订货号参见章节 技术数据）。
2. 给设备排气（参见章节 给设备排气）。

给设备排气

1. 从喷射管上拧下高压喷嘴。
2. 让设备运行，直到流出的水无气泡。
3. 在有排气问题时，让设备运行 10 秒，然后关闭。再次重复该过程。
4. 关闭设备。
5. 将高压喷嘴拧到喷射管上。

操作

⚠ **危险**

高压水射流

受伤危险

绝不要在已按下的位置上固定开关把和保险杆。

在保险杆损坏时，不要使用高压喷枪。

在设备上作业之前，将高压喷枪的保险卡扣向前推。

双手握住高压喷枪和喷射管。

⚠ **警告**

设备和附件损坏，电源线和连接损坏

受伤危险

该设备只能在状态完好的情况下运行。

打开/关闭高压喷枪

1. 按下保险杆和开关把。
   高压喷枪打开。
2. 松开保险杆和开关把。
   高压喷枪关闭。

高压运行

可以竖立或平躺运行设备。

提示

设备装配了一个压力开关。只在高压喷枪打开时，电机才能起动。

1. 对于带软管卷筒的设备：将高压软管完全从软管卷筒上展开。
2. 将设备开关调到“I/ON”位。
3. 将高压喷枪的保险卡扣向后推。
   高压喷枪保险打开。
4. 打开高压喷枪。

选择射束类型

1. 关闭高压喷枪。
2. 旋转喷嘴外壳，直到所需符号与标记对齐。

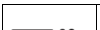	高压圆射束 (0°) 用于特别顽固的污垢
	低压扁射束 (CHEM) 用于使用清洁剂的模式或低压清洁模式
	高压扁射束 (25°) 用于大面积污垢

使用清洁剂运行

⚠ **危险**

设备中仍有高压

受伤危险

更换喷嘴前关闭设备。

按下高压喷枪，直到设备无压。

⚠ **警告**

错误地处理清洁剂

健康危害

请注意清洁剂上的安全注意事项。

注意

不合适的清洁剂

损坏设备和待清洁的物体

只使用 KÄRCHER 许用的清洁剂。

注意清洁剂上的剂量建议和注意事项。

为了保护环境，尽量少使用清洁剂。

提示

KÄRCHER 清洁剂可确保无故障地作业。请咨询我们或索取我们的产品目录或我们的清洁剂信息页。

1. 拔出清洁剂抽吸软管。
2. 在清洁剂过滤器上设置清洁剂溶液的抽吸量。
3. 将清洁剂抽吸软管挂在清洁剂容器中。
4. 将喷嘴置于“CHEM”位置。
5. 将高压清洗机投入运行。

推荐的清洁方法

1. 将少量清洁剂喷射到干燥的表面上并让其起作用（防止其变干）。
2. 用高压射流冲洗溶解的污垢。

使用清洁剂运行之后

1. 将清洁剂过滤器上的抽吸量设置为最大量。
2. 将过滤器浸入清水中。
3. 启动设备并彻底冲洗一分钟。

中断运行

1. 关闭高压喷枪。
   关闭设备。
2. 将保险卡扣向前推。
   高压喷枪锁定。

继续运行

1. 将保险卡扣向后推。
   高压喷枪保险打开。
2. 打开高压喷枪。
   打开设备。

结束运行

1. 关闭进水管。
2. 打开高压喷枪。
3. 将设备开关转至“I/ON”位并让设备运行 5 至 10 秒。
4. 关闭高压喷枪。
5. 将设备开关调到“O/OFF”位。
6. 用干手从插座中拔出电源插头。
7. 拆下进水管。
8. 打开高压喷枪，直到设备无压。
9. 将保险卡扣向前推。
   高压喷枪锁定。

运输

⚠ **小心**

忽略重量

受伤与损坏危险

运输和存放时注意设备的重量。

注意

运输不当

有损坏危险

防止高压喷枪开关把损坏。

- 使用车辆运输设备：根据现行的准则防止设备滑动和倾翻。
- 长距离运输：将设备的伸缩把手向后拉动。
- 在楼梯上运输设备：将设备逐个台阶地向上拉。滑板可防止外壳损坏。
- 提起设备：通过把手提起设备。

平面清洗机运输支架

1. 将平面清洗机的管接头插到高压清洗机的运输支架上。
2. 拧上锁紧螺母约 1 圈。

起重机运输

⚠ **危险**

起重机运输不当

由于掉落的设备或物体导致受伤

请遵守当地事故预防规定和安全说明。

该设备只能由接受过起重机操作指导的人员运输。

每次使用起重机运输前检查起重机是否损坏。

每次使用起重机运输前检查把手是否损坏。

只能通过把手提起设备。

不要使用吊链。

固定提升装置，防止负载意外脱开。

在使用起重机运输之前，拆除带喷射管及高压喷枪的、喷嘴、平面清洗机和其他松散物体。

提升过程中不要在设备上放置其他物体。

不要站在负载下方。

请注意，在起重机的危险区域中不得有人员停留。

设备悬挂在起重机上时不可无人看管。

1. 将提升装置固定在设备把手上。

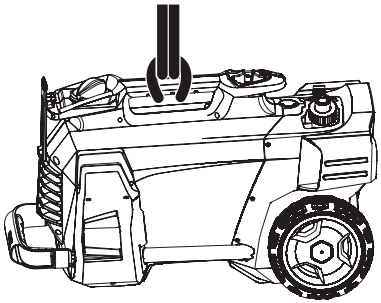

存放

⚠ **小心**

忽略重量

受伤与损坏危险

运输和存放时注意设备的重量。

只在室内存放设备。

保管设备

1. 将喷射管与高压喷枪放入喷嘴支架中并卡入喷射管支架中。
2. 卷起电缆并挂在电缆支架上。
3. 用安装的夹子固定插头。

对于带软管卷筒的设备：

4. 将高压软管卷绕在软管卷筒上并合上手摇把的把手。

对于不带软管卷筒的设备：

5. 存放高压软管：
   a 卷起高压软管。
   b 将高压软管挂在软管架上。
   c 用橡胶带固定高压软管。
6. 按下伸缩把手的解锁按钮并压下伸缩把手。

防冻保护

注意

霜冻

冻住的水导致设备损坏

彻底排空设备中的水。

将设备保管在无霜冻的地方。

如果无法无霜冻地进行存放：

1. 排水。
2. 通过设备泵抽通用的防冻剂。

提示

使用用于机动车的、通用的乙二醇基防冻剂。注意防冻剂制造商的使用规定。

3. 让设备最长运行 1 分钟，直至泵和管道排空。

维护和保养

⚠ **危险**

意外启动的设备

受伤危险，触电

在任何作业之前关闭设备并拔下电源插头。

提示

废油只能由指定的收集点处理。请将用过的废油交至指定的收集点。由于废油造成环境污染是违法的。

安全检查/保养合同

可以与您的经销商协议定期的安全检查或签订保养合同。请与我们协商。

保养间隔

在每次运行之前

- 检查电源线是否损坏。
  立即让获得授权的客服或电工更换损坏的电缆。
- 检查高压软管是否损坏。
  立刻更换损坏的高压软管。
- 检查设备是否密封。
  每分钟 3 滴水是允许的。在不密封性更严重时，请联系客服。

每周

- 清洗水接口中的滤网（参见章节 清洗水接口中的滤网）。
- 清洗清洁剂抽吸软管上的过滤器。

每 500 个运行小时，至少每年一次

- 让客服进行设备的保养。

保养工作

清洗水接口中的滤网

1. 拧下锁紧螺母。
2. 取下软管接头。
3. 取出滤网。
4. 清洗并冲洗滤网外部。
5. 插入滤网。

提示

将软管接头的六角对准设备中的接口。

6. 安装软管接头并用锁紧螺母拧紧。

故障排除

⚠ **危险**

无意中启动设备，接触带电部件

受伤危险，触电

在设备上工作之前请关断设备。

拔下电源插头。

请专业人士执行电气部件上的所有检查和工作。

在出现本章中未列出的故障时，请联系获得授权的客服。

设备无法启动

1. 检查电源线是否损坏。
2. 检查电源电压。
3. 如果设备过热：
   a 将设备开关调到“O/OFF”位。
   b 让设备至少冷却 15 分钟。
   c 将设备开关调到“I/ON”位。
4. 在电气故障时，请联系客服。

设备不会产生压力

1. 将喷嘴设置为高压。
2. 给设备排气（参见章节 给设备排气）。
3. 清洗水接口中的滤网（参见章节 清洗水接口中的滤网）。
4. 检查进水量（所需的水量参见章节 技术数据）。
5. 清洗喷嘴，必要时更换。
6. 在需要时，请联系客服。

泵不密封。

每分钟最多流出 3 滴水是允许的。

- 在设备不密封性更严重时，让客服检查设备。

泵爆震

1. 检查进水管是否密封。
2. 检查清洁剂吸入管是否密封。
3. 将清洁剂过滤器上的抽吸量设置为最小量。
4. 给设备排气（参见章节 给设备排气）。
5. 在需要时，请联系客服。

清洁剂混合量过少

1. 将喷嘴设置为“CHEM”。
2. 提高清洁剂过滤器上的抽吸量。
3. 检查/清洗带过滤器的清洁剂抽吸软管。
4. 在需要时，请联系客服。

质量保证

我们的主管销售公司所发布的质量保证条件在每个国家均适用。在质量保证期内，如果您的产品发生了任何故障，我们都将为您提供免费维修，但是这种故障应当是由于机身材料或制造上的缺陷造成的。如属质量保证情况，请凭发票联系贵方经销商或就近联系获得授权的客户服务点。

（地址详见背面。）

技术数据

		HD 5/11 C	HD 5/12 C HD 5/12 CX	HD 5/12 C HD 5/12 CX	HD 5/12 C HD 5/12 CX	HD 5/12 C HD 5/12 CX	HD 5/12 C	HD 5/12 C
特定国家的规格								
国家		AU	EU	GB	CH	AU	KAP	SA
电源连接								
电压	V	240	230	230-240	230	240	220	220
相位	~	1	1	1	1	1	1	1
频率	Hz	50	50	50	50	50	60	60
连接功率	kW	2,1	2,5	2,5	2,2	2,2	2,4	2,4
防护类型		IPX5	IPX5	IPX5	IPX5	IPX5	IPX5	IPX5
电源保险丝（慢熔型）	A	10	16	13	10	10	15	13
延长线 30 m	mm^2	2,5	2,5	2,5	2,5	2,5	2,5	2,5
水接头								
进水压力（最高）	MPa	1	1	1	1	1	1	1
进水温度（最高）	° C	60	60	60	60	60	60	60
进水量（最小）	l/min	12	12	12	12	12	12	12

		HD 5/11 C	HD 5/12 C HD 5/ 12 CX	HD 5/12 C HD 5/ 12 CX	HD 5/12 C HD 5/ 12 CX	HD 5/12 C HD 5/ 12 CX	HD 5/12 C	HD 5/12 C
抽吸高度（最高）	m	0,5	0,5	0,5	0,5	0,5	0,5	0,5
进水管最小长度	m	7,5	7,5	7,5	7,5	7,5	7,5	7,5
进水管最小直径	in	1/2	1/2	1/2	1/2	1/2	1/2	1/2
带过滤器的抽吸软管订货号		2.643-100.0	2.643-100.0	2.643-100.0	2.643-100.0	2.643-100.0	2.643-100.0	2.643-100.0
设备性能								
标准喷嘴的大小		038	035	035	038	038	036	036
工作压力	MPa	11	12	12	11,5	11,5	12	12
工作压力（最高）	MPa	17,1	17,5	17,5	17,1	17,1	18	18
输送量，水	l/min	8,3	8,3	8,3	8,3	8,3	8,3	8,3
输送量，清洁剂	l/h	0-25	0-25	0-25	0-25	0-25	0-25	0-25
高压喷枪的后坐力	N	21,3	21,3	21,3	21,3	21,3	21,3	21,3
尺寸和重量								
典型的工作重量 (CX)	kg	24,2 (-)	23,7 (26)	23,7 (26)	23,7 (26)	24,2 (26,4)	25,2 (-)	25,2 (-)
长度	mm	380	380	380	380	380	380	380
宽度 (CX)	mm	360 (-)	360 (370)	360 (370)	360 (370)	360 (370)	360 (-)	360 (-)
高度	mm	930	930	930	930	930	930	930
根据 EN 60335-2-79 标准测得的数值								
手臂振动值	m/s^2	3,6	3,6	3,6	3,6	3,6	4,2	4,2
不确定度 K	m/s^2	0,9	0,9	0,9	0,9	0,9	0,9	0,9
声压级 L_{pA} (CX)	dB(A)	72 (-)	72 (75)	72 (75)	72 (75)	72 (75)	74 (-)	74 (-)
不确定度 K_{pA}	dB(A)	3	3	3	3	3	3	3
声功率级 L_{WA} + 不确定度 K_{WA} (CX)	dB(A)	88 (-)	88 (92)	88 (92)	88 (92)	88 (92)	90 (-)	90 (-)

		HD 5/13 C HD 5/ 13 CX	HD 5/15 C HD 5/ 15 CX	HD 5/17 C HD 5/ 17 CX	HD 5/17 C HD 5/ 17 CX	HD 6/13 C HD 6/ 13 CX	HD 6/13 C	HD 6/13 C HD 6/ 13 CX
特定国家的规格								
国家		EU	EU	EU	KAP	EU	AR	GB
电源连接								
电压	V	230	230	230	220	230	220	230-240
相位	~	1	1	1	1	1	1	1
频率	Hz	50	50	50	60	50	50	50
连接功率	kW	2,6	2,8	3,0	3,0	2,9	2,9	2,9
防护类型		IPX5	IPX5	IPX5	IPX5	IPX5	IPX5	IPX5
电源保险丝（慢熔型）	A	16	16	16	15	16	16	13
延长线 30 m	mm^2	2,5	2,5	2,5	2,5	2,5	2,5	2,5
水接头								
进水压力（最高）	MPa	1	1	1	1	1	1	1
进水温度（最高）	° C	60	60	60	60	60	60	60
进水量（最小）	l/min	12	12	12	12	13	13	13
抽吸高度（最高）	m	0,5	0,5	0,5	0,5	0,5	0,5	0,5
进水管最小长度	m	7,5	7,5	7,5	7,5	7,5	7,5	7,5
进水管最小直径	in	1/2	1/2	1/2	1/2	1/2	1/2	1/2
带过滤器的抽吸软管订货号		2.643-100.0	2.643-100.0	2.643-100.0	2.643-100.0	2.643-100.0	2.643-100.0	2.643-100.0
设备性能								
标准喷嘴的大小		034	032	027	030	038	038	038
工作压力	MPa	13	15	17	16,5	13	13	13
工作压力（最高）	MPa	17,5	20	20	20	19	19	19
输送量，水	l/min	8,3	8,3	8,1	8,0	9,8	9,8	9,8
输送量，清洁剂	l/h	0-25	0-25	0-25	0-25	0-25	0-25	0-25
高压喷枪的后坐力	N	22,2	23,8	25,4	25,4	26,6	26,6	26,6

		HD 5/13 C HD 5/ 13 CX	HD 5/15 C HD 5/ 15 CX	HD 5/17 C HD 5/ 17 CX	HD 5/17 C HD 5/ 17 CX	HD 6/13 C HD 6/ 13 CX	HD 6/13 C	HD 6/13 C HD 6/ 13 CX
尺寸和重量								
典型的工作重量 (CX)	kg	23,7 (26)	25,2 (27,5)	25,2 (27,5)	25,2 (27,5)	25,2 (27,5)	25,2 (-)	25,2 (27,5)
长度	mm	380	380	380	380	380	380	380
宽度 (CX)	mm	360 (370)	360 (370)	360 (370)	360 (370)	360 (370)	360 (-)	360 (370)
高度	mm	930	930	930	930	930	930	930
根据 EN 60335-2-79 标准测得的数值								
手臂振动值	m/s^2	3,6	2,4	2,4	2,4	4,1	4,1	4,1
不确定度 K	m/s^2	0,9	0,7	0,7	0,7	0,9	0,9	0,9
声压级 L_{pA} (CX)	dB(A)	72 (75)	72 (74)	72 (75)	75 (75)	72 (75)	72 (-)	72 (75)
不确定度 K_{pA}	dB(A)	3	3	3	3	3	3	3
声功率级 L_{WA} + 不确定度 K_{WA} (CX)	dB(A)	88 (92)	88 (90)	88 (92)	91 (91)	88 (92)	88 (-)	88 (92)

		HD 6/13 C	HD 6/13 C
特定国家的规格			
国家		KAP	SA
电源连接			
电压	V	220	220
相位	~	1	1
频率	Hz	60	60
连接功率	kW	2,9	2,8
防护类型		IPX5	IPX5
电源保险丝（慢熔型）	A	15	13
延长线 30 m	mm^2	2,5	2,5
水接头			
进水压力（最高）	MPa	1	1
进水温度（最高）	° C	60	60
进水量（最小）	l/min	13	13
抽吸高度（最高）	m	0,5	0,5
进水管最小长度	m	7,5	7,5
进水管最小直径	in	1/2	1/2
带过滤器的抽吸软管订货号		2.643-100.0	2.643-100.0
设备性能			
标准喷嘴的大小		042	043
工作压力	MPa	13	12,5
工作压力（最高）	MPa	18	18
输送量，水	l/min	10,0	10,0
输送量，清洁剂	l/h	0-25	0-25
高压喷枪的后坐力	N	26,6	26,6
尺寸和重量			
典型的工作重量 (CX)	kg	25,2 (-)	25,2 (-)
长度	mm	380	380
宽度 (CX)	mm	360 (-)	360 (-)
高度	mm	930	930
根据 EN 60335-2-79 标准测得的数值			
手臂振动值	m/s^2	3,7	3,7
不确定度 K	m/s^2	0,9	0,9
声压级 L_{pA} (CX)	dB(A)	73 (-)	73 (-)
不确定度 K_{pA}	dB(A)	3	3
声功率级 L_{WA} + 不确定度 K_{WA} (CX)	dB(A)	89 (-)	89 (-)

保留技术更改的权利。



THANK YOU!
MERCI! DANKE! ¡GRACIAS!

Registrieren Sie Ihr Produkt und profitieren Sie von vielen Vorteilen.

Register your product and benefit from many advantages.

Enregistrez votre produit et bénéficier de nombreux avantages.

Registre su producto y aproveche de muchas ventajas.

www.kaercher.com/welcome ★★★★★

Bewerten Sie Ihr Produkt und sagen Sie uns Ihre Meinung.

Rate your product and tell us your opinion.

Évaluer votre produit et dites-nous votre opinion.

Reseñe su producto y díganos su opinión.



www.kaercher.com/dealersearch

Alfred Kärcher SE & Co. KG
Alfred-Kärcher-Str. 28-40
71364 Winnenden (Germany)
Tel.: +49 7195 14-0
Fax: +49 7195 14-2212





Deutsch	2
English	5
Français	7
Italiano	9
Nederlands	11
Español	14
Português	16
Dansk	18
Norsk	20
Svenska	22
Suomi	24
Ελληνικά	26
Türkçe	28
Русский	30
Magyar	33
Čeština	35
Slovenščina	37
Polski	39
Româneşte	42
Slovenčina	44
Hrvatski	46
Srpski	48
Български	50
Eesti	53
Latviešu	55
Lietuviškai	57
Українська	59
中文	61
繁體中文	63
ไทย	64
한국어	66
Việt	68
Indonesia	70
Қазақша	73
Português do Brasil	75
العربية	78





59519490 (04/22)

Hinweise zur Entsorgung und Rückgabemöglichkeiten nach dem ElektroG

(Deutsche Umsetzung der WEEE Richtlinie - gültig in Deutschland)

Wir weisen Besitzer von Elektro- und Elektronikaltgeräten (EAG) darauf hin, dass EAG gemäß den geltenden gesetzlichen Vorschriften einer vom Siedlungsabfall getrennten Erfassung zuzuführen sind. In den Elektroaltgeräten enthaltene Batterien und Akkumulatoren, die nicht fest vom EAG umschlossen sind, sowie Lampen, die zerstörungsfrei aus dem EAG entnommen werden können, sind vor deren Abgabe an einer Erfassungsstelle zerstörungsfrei von diesem zu trennen und einer hierfür vorgesehenen Entsorgung zuzuführen.

Stationäre Fachhändler von Elektro- und Elektronikgeräten (EEE) mit einer Verkaufsfläche von mindestens 400 qm obliegen bestimmte Rücknahmepflichten von EAG. Gleiches gilt für Lebensmittelhändler mit einer Gesamtverkaufsfläche von mindestens 800 qm, sofern diese mehrmals pro Jahr oder dauerhaft EEE anbieten und auf dem Markt bereitstellen. Bei Verkauf eines neuen EEE müssen diese ein EAG der gleichen Geräteart kostenfrei am Ort der Abgabe oder in unmittelbarer Nähe zurücknehmen (1:1-Rücknahme); dies gilt auch bei Auslieferungen des EEE zum Kunden. Kostenfrei zurückzunehmen sind im Geschäft oder in unmittelbarer Nähe hierzu außerdem bis zu drei kleine EAG < 25cm, ohne dass dies an den Erwerb eines EEE geknüpft werden darf (0:1-Rücknahme). Vorstehende Rücknahmepflichten gelten auch für den Versandhandel, wobei die 1:1-Rücknahme nur für Wärmeüberträger, Bildschirmgeräte und Großgeräte gilt. Für 1:1-Rücknahme von Lampen, Kleingeräten und kleinen ITK-Geräten sowie für die 0:1-Rücknahme gilt, dass Versandhändler Rückgabemöglichkeiten in zumutbarer Entfernung zum Endnutzer bereitstellen müssen.

Als rücknahmepflichtiger Vertreiber von EEE sind wir als Hersteller entsprechend verpflichtet. Dieser Pflicht kommen wir nach. Die genauen Kontaktdaten und Abgabeorte finden Sie auf unserer Homepage. Daneben ist die Rückgabe von EAG selbstverständlich auch bei jeder offiziellen Abgabestelle der öffentlich-rechtlichen Entsorgungsträger kostenlos möglich.

Für die Löschung von personenbezogenen Daten auf den zu entsorgenden EAG sind Sie als Endnutzer vor der Abgabe selbst verantwortlich.

Das nachfolgend dargestellte und auf EEE/EAG aufgebrachte Symbol einer durchkreuzten Abfalltonne weist zusätzlich auf die Pflicht zur getrennten Erfassung hin.



Zur Abfallvermeidung sollten Reparaturmöglichkeiten des EEE geprüft und möglichst langlebige EEE angeschafft werden. Weitere Informationen zur Abfallvermeidung für Verbraucher sind etwa dem Abfallvermeidungsprogramm des Bundes unter Beteiligung der Länder zu entnehmen, abrufbar unter https://www.bmu.de/download/abfallvermeidungsprogramm-des-bundes-unter-beteiligung-der-laender-fortschreibung-wertschaetzen-statt-wegwerfen.

Sicherheitshinweise Hochdruckreiniger



Lesen Sie vor der ersten Benutzung des Geräts diese Sicherheitshinweise und die Originalbetriebsanleitung. Handeln Sie danach. Bewahren Sie beide Hefte für den späteren Gebrauch oder für Nachbesitzer auf.

- Neben den Hinweisen in der Betriebsanleitung müssen Sie die allgemeinen Sicherheits- und Unfallverhütungsvorschriften des Gesetzgebers berücksichtigen.
- Am Gerät angebrachte Warn- und Hinweisschilder geben wichtige Hinweise für den gefahrlosen Betrieb.

Gefahrenstufen

⚠ *GEFAHR*

- *Hinweis auf eine unmittelbar drohende Gefahr, die zu schweren Körperverletzungen oder zum Tod führt.*

⚠ *WARNUNG*

- *Hinweis auf eine möglicherweise gefährliche Situation, die zu schweren Körperverletzungen oder zum Tod führen kann.*

⚠ *VORSICHT*

- *Hinweis auf eine möglicherweise gefährliche Situation, die zu leichten Verletzungen führen kann.*

ACHTUNG

- *Hinweis auf eine möglicherweise gefährliche Situation, die zu Sachschäden führen kann.*

Persönliche Schutzausrüstung

⚠ *VORSICHT* *• Tragen Sie bei Arbeiten am Gerät geeignete Handschuhe. • Tragen Sie einen Gehörschutz, wenn in der Betriebsanleitung ein Schalldruckpegel über 80 dB(A) angegeben ist, siehe Kapitel Technische Daten in der Betriebsanleitung. • Tragen Sie geeignete Schutzkleidung und eine Schutzbrille, um sich vor zurückspritzendem Wasser oder Schmutz zu schützen. • Während des Gebrauchs von Hochdruckreinigern können Aerosole entstehen. Das Einatmen von Aerosolen kann zu gesundheitlichen Schäden führen. Der Arbeitgeber ist verpflichtet eine Gefährdungsbeurteilung vorzunehmen, um in Abhängigkeit von der zu reinigenden Oberfläche und der Umgebung die notwendigen Schutzmaßnahmen gegen das Einatmen von Aerosolen festzulegen. Atemschutzmasken der Klasse FFP 2 oder höher eignen sich zum Schutz vor wässrigen Aerosolen. • Während des Gebrauchs von Heißwasser-Hochdruckreinigern mit Verbrennungsmotor können Abgase und Ruß entstehen. Das Einatmen von Abgasen und das Berühren von Ruß kann zu gesundheitlichen Schäden führen. Es sind notwendige Schutzmaßnahmen gegen das Einatmen der Abgase und Berühren von Ruß festzulegen. Verwenden Sie deswegen eine geeignete Atemschutzmaske gegen Abgase und geeignete Handschuhe gegen Ruß.*

Allgemeine Sicherheitshinweise

⚠ *GEFAHR* *• Erstickungsgefahr. Halten Sie Verpackungsfolien von Kindern fern.*

⚠ *WARNUNG* *• Verwenden Sie das Gerät nur bestimmungsgemäß. Berücksichtigen Sie die örtlichen Gegebenheiten und achten Sie beim Arbeiten mit dem Gerät auf Dritte, insbesondere Kinder. • Das Gerät ist nicht dafür bestimmt, durch Personen mit eingeschränkten physischen, sensorischen oder geistigen Fähigkeiten oder mangels Erfahrung und / oder mangels Wissen benutzt zu werden. • Nur Personen, die in der Handhabung des Geräts unterwiesen sind oder ihre Fähigkeiten zur Bedienung nachgewiesen haben und ausdrücklich mit der Benutzung beauftragt sind, dürfen das Gerät benutzen. • Beaufsichtigen Sie Kinder, um sicherzustellen, dass sie nicht mit dem Gerät spielen. • Kinder und Jugendliche dürfen das Gerät nicht betreiben.*

⚠ *VORSICHT* *• Sicherheitseinrichtungen dienen Ihrem Schutz. Verändern oder umgehen Sie niemals Sicherheitseinrichtungen.*

Stromschlaggefahr

⚠ *GEFAHR* *• Schließen Sie Schutzklasse I - Geräte nur an ordnungsgemäß geerdete Stromquellen an. • Die angegebene Spannung auf dem Typenschild muss mit der Spannung der Stromquelle übereinstimmen. • Beachten Sie die Mindestabsicherung der Steckdose, siehe Kapitel Technische Daten in der Betriebsanleitung. • Betreiben Sie das Gerät nur über einen Fehlerstromschutzschalter (maximal 30 mA). • Fassen Sie Netzstecker und Steckdose niemals mit feuchten Händen an. • Netzstecker und Kupplung einer Verlängerungsleitung müssen wasserdicht sein und dürfen nicht im Wasser liegen. Die Kupplung darf nicht auf dem Boden liegen. Verwenden Sie Kabeltrommeln, die gewährleisten, dass sich die Steckdosen mindestens 60 mm über dem Boden befinden. • Alle stromführenden Teile im Arbeitsbereich müssen strahlwassergeschützt sein.*

⚠ *WARNUNG* *• Schließen Sie das Gerät nur an einem elektrischen Anschluss an, der von einer Elektro-Fachkraft gemäß IEC 60364-1 ausgeführt wurde. • Prüfen Sie die Netzanschlussleitung mit Netzstecker vor jedem Betrieb auf Schäden. Nehmen Sie ein Gerät mit beschädigter Netzanschlussleitung nicht in Betrieb. Lassen Sie eine beschädigte Netzanschlussleitung unverzüglich durch den autorisierten Kundendienst / Elektro-Fachkraft austauschen. • Verletzen oder beschädigen Sie die Netzanschluss- und Verlängerungsleitung nicht durch Überfahren, Quetschen, Zerren oder dergleichen. Schützen Sie die Netzanschlussleitung vor Hitze, Öl und scharfen Kanten. • Verwenden Sie nur die vom Hersteller vorgeschriebene Netzanschlussleitung, dies gilt auch bei Ersatz der Leitung. Bestell-Nr. und Type siehe Betriebsanleitung. • Ungeeignete elektrische Verlängerungsleitungen können gefährlich sein. Verwenden Sie im Freien nur dafür zugelassene und entsprechend gekennzeichnete elektrische Verlängerungsleitungen mit ausreichendem Leitungsquerschnitt. • Ersetzen Sie Kuppelungen an der Netzanschluss- oder Verlängerungsleitung nur durch solche mit gleicher Wasserdichtigkeit und gleicher mechanischer Festigkeit.*

⚠ *VORSICHT* *• Schalten Sie bei längeren Betriebspausen und nach Gebrauch das Gerät am Hauptschalter / Geräteschalter aus und ziehen Sie den Netzstecker.*

ACHTUNG *• Einschaltvorgänge erzeugen kurzzeitige Spannungsabsenkungen. • Bei ungünstigen Netzbedingungen können Beeinträchtigungen anderer Geräte auftreten. • Bei Netzimpedanz kleiner als 0,15 Ohm sind keine Störungen zu erwarten.*

Wasseranschluss

⚠ ***WARNUNG*** ***• Sie dürfen das Gerät nicht in Betrieb nehmen, wenn der Hochdruckschlauch beschädigt ist. Tauschen Sie einen beschädigten Hochdruckschlauch sofort aus. Sie dürfen nur vom Hersteller empfohlene Schläuche und Verbindungen verwenden. Bestell-Nr. siehe*** *Betriebsanleitung. • Die Verschraubung aller Anschlussschläuche muss dicht sein.*

ACHTUNG *• Beachten Sie die Vorschriften Ihres Wasserversorgungsunternehmens.*

Betrieb

⚠ ***GEFAHR*** *• Beachten Sie beim Einsatz des Geräts in Gefahrbereichen (z. B. Tankstellen) die entsprechenden Sicherheitsvorschriften. • Der Betrieb in explosionsgefährdeten Bereichen ist untersagt. • Saugen Sie niemals Lösungsmittel, lösungsmittelhaltige Flüssigkeiten oder unverdünnte Säuren an. Dazu zählen z. B. Benzin, Farbverdünner oder Heizöl. Der Sprühnebel ist hochentzündlich, explosiv und giftig. • Beschädigte Fahrzeugreifen / Reifenventile sind lebensgefährlich. Fahrzeugreifen / Reifenventile können durch den Hochdruckstrahl beschädigt werden und platzen. Erstes Anzeichen hierfür ist eine Verfärbung des Reifens. Halten Sie bei der Reinigung von Fahrzeugreifen / Reifenventilen mindestens 30 cm Strahlabstand ein.*

⚠ ***WARNUNG*** *• Verwenden Sie das Gerät nicht, wenn sich Personen ohne entsprechende Schutzkleidung in Reichweite befinden. • Bei kurzen Strahlrohren kann Ihre Hand mit dem Hochdruckstrahl in Berührung kommen. Verwenden Sie Punktstrahldüse oder Rotordüse niemals mit Strahlrohren, die kürzer als 75 cm sind. • Durch den aus dem Strahlrohr austretenden Wasserstrahl entsteht eine Rückstoßkraft. Durch das abgewinkelte Strahlrohr wirkt eine Kraft nach oben. Halten Sie Pistole und Strahlrohr gut fest. • Bei Verwendung von abgewinkelten Spritzeinrichtungen können sich die Rückstoß- und Verdrehkräfte ändern. • Richten Sie den Hochdruckstrahl nicht auf sich selber, z. B. um Kleidung oder Schuhwerk zu reinigen. • Richten Sie den Hochdruckstrahl nicht auf Personen, Tiere, aktive elektrische Ausrüstung oder auf das Gerät selbst. • Spritzen Sie keine Gegenstände ab, die gesundheitsgefährdende Stoffe (z. B. Asbest) enthalten. • Prüfen Sie das Gerät und das Zubehör, wie z B. Hochdruckschlauch, Hochdruckpistole und Sicherheitseinrichtungen, vor jedem Betrieb auf ordnungsgemäßen Zustand und Betriebssicherheit. Verwenden Sie das Gerät bei Beschädigung nicht. Tauschen Sie beschädigte Komponenten unverzüglich aus. • Verwenden Sie nur vom Hersteller empfohlene Hochdruckschläuche, Armaturen und Kupplungen.*

⚠ ***VORSICHT*** *• Lassen Sie das Gerät niemals unbeaufsichtigt, solange es in Betrieb ist. • Öffnen Sie die Haube nicht bei laufendem Motor. • Klemmen Sie den Hebel der Hochdruckpistole bei Betrieb nicht fest. • Lassen Sie die Schläuche nach dem Heißwasserbetrieb abkühlen oder betreiben Sie das Gerät kurz im Kaltwasserbetrieb. • Das Gerät muss einen ebenen, standfesten Untergrund haben. • Sie müssen vor der Reinigung eine Risikobeurteilung der zu reinigenden Oberfläche vornehmen, um Sicherheits- und Gesundheitsschutzanforderungen zu ermitteln. Sie müssen die entsprechend notwendigen Schutzmaßnahmen ergreifen.*

ACHTUNG *• Betreiben Sie das Gerät nicht bei Temperaturen unter 0 °C. • Führen Sie die Motorreinigung nur an Waschplätzen mit Ölabscheider durch.*

Betrieb mit Reinigungsmittel

⚠ ***VORSICHT*** *• Bewahren Sie Reinigungsmittel für Kinder unzugänglich auf. • Beachten Sie bei der Verwendung von Reinigungsmitteln das Sicherheitsdatenblatt des Reinigungsmittel-Herstellers, insbesondere die Hinweise zur persönlichen Schutzausrüstung. • Verwenden Sie nur die vom Hersteller gelieferten oder empfohlenen Reinigungsmittel. Die Verwendung von anderen Reinigungsmitteln oder Chemikalien kann die Sicherheit des Geräts beeinträchtigen. • Setzen Sie die empfohlenen Reinigungsmittel nicht unverdünnt ein. Die Produkte sind betriebssicher, da sie keine Säuren, Laugen oder umweltschädigende Stoffe enthalten. Bei Berührung von Reinigungsmitteln mit den Augen, spülen Sie diese sofort gründlich mit Wasser aus und suchen Sie, wie auch beim Verschlucken von Reinigungsmitteln, sofort einen Arzt auf.*

Geräte mit einem Hand-Arm Vibrationswert > 2,5 m/s² (siehe Kapitel *Technische Daten* in der Betriebsanleitung)

⚠ ***VORSICHT***

- *Längere Benutzungsdauer des Geräts kann zu vibrationsbedingten Durchblutungsstörungen in den Händen führen. Eine allgemein gültige Dauer für die Benutzung kann nicht festgelegt werden, weil diese von mehreren Einflussfaktoren abhängt:*
- *Persönliche Veranlagung zu schlechter Durchblutung (häufig kalte Finger, Fingerkribbeln)*
- *Niedrige Umgebungstemperatur. Tragen Sie warme Handschuhe zum Schutz der Hände.*
- *Durch festes Zugreifen behinderte Durchblutung.*
- *Ununterbrochener Betrieb ist schädlicher als durch Pausen unterbrochener Betrieb.*

Bei regelmäßiger, lang andauernder Benutzung des Geräts und bei wiederholtem Auftreten von Symptomen, wie z. B. Fingerkribbeln, kalte Finger, sollten Sie einen Arzt aufsuchen.

Geräte mit Luftbereifung

⚠ ***VORSICHT*** *• Bei Geräten mit verschraubten Felgen: Stellen Sie sicher, dass alle Schrauben der Felge fest angezogen sind, bevor Sie den Reifenfülldruck einstellen. • Stellen Sie sicher, dass der Druckminderer am Kompressor korrekt eingestellt ist, bevor Sie den Reifenfülldruck einstellen. • Überschreiten Sie niemals den maximal zulässigen Reifenfülldruck. Sie müssen den Reifenfülldruck am Reifen und gegebenenfalls an der Felge ablesen. Bei unterschiedlichen Werten, müssen Sie den kleineren Wert einhalten.*

Heißwasser- und benzinmotorische Geräte, Geräte mit Verbrennungsmotor

⚠ ***GEFAHR*** *• Explosionsgefahr durch ungeeigneten Kraftstoff. Tanken Sie nur den in der Betriebsanleitung angegebenen Kraftstoff.*

⚠ ***WARNUNG*** *• Abgase sind giftig. Atmen Sie keine Abgase ein. Stellen Sie beim Betrieb des Geräts in Räumen eine ausreichende Belüftung und Abführung der Abgase sicher. • Stellen Sie beim Tanken sicher, dass kein Kraftstoff auf heiße Oberflächen gelangt.*

⚠ ***VORSICHT*** *• Verbrennungsgefahr. Beugen Sie sich nicht über die Abgasöffnung und greifen Sie nicht hinein. Berühren Sie bei Brennerbetrieb nicht den Heizkessel. • Verschließen Sie niemals Abgasöffnungen. • Stellen Sie sicher, dass in der Nähe von Lufteinlässen keine Abgasemissionen auftreten. • Beachten Sie die Sicherheitshinweise für benzinmotorische Geräte in der Betriebsanleitung.*

Pflege und Wartung

⚠ ***WARNUNG*** *• Vor Reinigung, Wartung und dem Austausch von Teilen müssen Sie das Gerät ausschalten und bei netzbetriebenen Geräten den Netzstecker ziehen. • Machen Sie vor allen Arbeiten an Gerät und Zubehör das Hochdrucksystem drucklos.*

⚠ ***VORSICHT*** *• Lassen Sie Instandsetzungen nur durch zugelassene Kundendienststellen oder durch Fachkräfte für dieses Gebiet, welche mit allen relevanten Sicherheitsvorschriften vertraut sind, durchführen.*

ACHTUNG *• Beachten Sie die Sicherheitsüberprüfung für ortsveränderliche gewerblich genutzte Geräte nach den örtlich geltenden Vorschriften • Kurzschlüsse oder andere Schäden. Reinigen Sie das Gerät nicht mit Schlauch- oder Hochdruckwasserstrahl. • Verwenden Sie weder Aceton, unverdünnte Säuren noch Lösungsmittel, da sie die am Gerät verwendeten Materialien angreifen.*

Zubehör und Ersatzteile

⚠ ***VORSICHT*** *• Verwenden Sie nur Zubehör und Ersatzteile, die vom Hersteller freigegeben sind. Original-Zubehör und Original-Ersatzteile bieten die Gewähr für einen sicheren und störungsfreien Betrieb des Geräts. • Lassen Sie Reparaturen und den Einbau von Ersatzteilen nur vom zugelassenen Kundendienst durchführen, so vermeiden Sie Gefährdungen.*

Transport

⚠ ***VORSICHT*** *• **Schalten Sie das Gerät vor dem Transport aus. Befestigen Sie das Gerät unter Berücksichtigung des Gewichts, siehe Kapitel** Technische Daten **in der Betriebsanleitung.** • Unfall- und Verletzungsgefahr. Beachten Sie bei Transport und Lagerung das Gewicht des Geräts, siehe Kapitel Technische Daten in der Betriebsanleitung.*

Safety instructions High-pressure cleaner



Read these safety instructions and the original instructions before using the device for the first time. Act in accordance with them. Keep the two booklets for future reference or for future owners.

- In addition to the notes in the operating instructions, you also need to take into consideration the general safety regulations and accident prevention guidelines applicable by law.
- Warnings and information notices attached to the device provide important information for hazard-free operation.

Hazard levels

⚠ ***DANGER***

- *Indication of an imminent threat of danger that will lead to severe injuries or even death.*

⚠ ***WARNING***

- *Indication of a potentially dangerous situation that may lead to severe injuries or even death.*

⚠ ***CAUTION***

- *Indication of a potentially dangerous situation that may lead to minor injuries.*

ATTENTION

- *Indication of a potentially dangerous situation that may lead to damage to property.*

Protective gear

⚠ ***CAUTION*** *• Wear suitable gloves when working with the device. • Wear hearing protection whenever a sound pressure level over 80 dB(A) is specified in the operating instructions. See chapter Technical data in the operating instructions. • Wear suitable protective clothing and safety goggles to protect yourself from water or dirt backsplash. • Aerosols can be formed when using high-pressure cleaners. Inhaling aerosols can be harmful for your health. Employers are obliged to perform a hazard assessment in order to define, depending on the surface to be cleaned and the environment, protective measures necessary to prevent inhalation of aerosols. Respiratory protection masks of class FFP 2 or above are suitable for protection against aqueous aerosols. • Exhaust gases and soot may be produced during the use of hot water high-pressure cleaners with combustion engines. Inhaling exhaust gas and touching soot can cause damage to health. Necessary protective measures against inhalation of exhaust gases and contact with soot shall be specified. Please use a suitable respiratory mask for protection from exhaust gas and suitable gloves for protection from soot.*

General safety instructions

⚠ ***DANGER*** *• Risk of asphyxiation. Keep packaging film out of the reach of children.*

⚠ ***WARNING*** *• Only use the device for its proper use. Take into account the local conditions and beware of third parties, in particular children, when working with the device. • The device is not intended for use by persons with restricted physical, sensory or mental abilities or those lacking in experience and / or lacking in knowledge. • Only people who have been instructed on how to use the device, or have proven their ability to operate it, and have been explicitly instructed to use it, must use the device. • Children must be supervised to prevent them from playing with the appliance. • Children and minors must not use the device.*

⚠ ***CAUTION*** *• Safety devices are provided for your own protection. Never modify or bypass safety devices.*

Risk of electric shock

⚠ ***DANGER*** *• Only connect protection class I devices to properly earthed power sources. • The voltage indicated on the type plate must match the voltage of the power source. • Take into account the minimum protection required for the socket, see chapter Technical data in the operating instructions. • Only operate the device via a fault current protection switch (maximum 30 mA). • Never touch the mains plug and socket with wet hands. • The mains plug and coupling of the extension cable must be water tight and may not be placed in water. The coupling may not be on the floor. Use cable drums to ensure that the sockets are at least 60 mm above the floor. • All live parts in the work area must be protected against water jets.*

⚠ ***WARNING*** *• Only connect the device to an electrical connection which has been set up by a qualified electrician as per IEC 60364-1. • Check the power supply cable with mains plug for damage before operation each time. Do not put the device into operation with a damaged power supply cable. Have a damaged power supply cable replaced immediately by the authorised customer service / qualified electrician. • Do not damage the power supply and extension cable by running over it, crushing or yanking*

it or similar. Protect the power supply cable from heat, oil and sharp edges. ● Only use the mains connection cable prescribed by the manufacturer, including when replacing the cable. For order no. and type see operating instructions. ● Unsuitable electrical extension cables can be dangerous. Only use approved and appropriately marked electrical extension cables with a sufficient cable cross section for outdoors. ● Only replace couplings on the power supply or extension cable using those with the same water density and the same mechanical strength.

⚠ ***CAUTION*** *● In case of longer breaks in operation and after use, switch off the device at the main switch / device switch and pull the mains plug.*

ATTENTION *● Switch-on procedures will generate short-term voltage drops. ● Unfavourable mains conditions may cause other devices to be impaired. ● In case of a network impedance of less than 0.15 ohms, no malfunctions are to be expected.*

Water connection

⚠ ***WARNING*** ***● The device must not be started up if the high-pressure hose is damaged. Replace a damaged high-pressure hose at once. Only those hoses and connections recommended by the manufacturer may be used. For order no. see*** *operating instructions. ● The screw connections of all connection hoses must be leak-tight.*

ATTENTION *● Observe the regulations at your water distribution company.*

Operation

⚠ ***DANGER*** *● When using the device in hazard zones (e.g. service stations), adhere to the respective safety regulations. ● Operation in explosive atmospheres is prohibited. ● Never suction solvents, liquids containing solvents or undiluted acids. This includes e.g. petrol, paint thinner or heating oil. The spray mist is highly flammable, explosive and poisonous. ● Damaged wheels / tyre valves are extremely dangerous. Damaged wheels / tyre valves can be damaged by the high-pressure jet and explode. The first sign of this is discolouration of the tyres. Keep a spray distance of at least 30 cm when cleaning the wheels / tyre valves.*

⚠ ***WARNING*** *● Do not use the device if people without the proper protective clothing are in its reach. ● With short spray lances, your hand may come into contact with the high-pressure jet. Never use a spotlight nozzle or rotary nozzle with steel tubes that are shorter than 75 cm. ● A recoil force will arise due to the water stream ejecting from the spray lance. An angular spray lance produces a force that acts in upward direction. Make sure you grip the gun and spray lance firmly. ● When using angular spray units, recoil forces and twisting forces may alter. ● Do not aim the high-pressure jet at yourself, e.g. to clean clothes or shoes. ● Do not direct the high-pressure jet at persons, animals, live electrical equipment or at the device itself. ● Do not spray any objects which contain harmful substances (e.g. asbestos). ● Check the device and the accessories, such as the high-pressure hose, high-pressure gun and safety devices, to make sure they are in proper safe and reliable condition before each operation. Do not use the device if it is damaged. Replace damaged components immediately. ● Only use high-pressure hoses, control panels and couplings specified by the manufacturer.*

⚠ ***CAUTION*** *● Never leave the device unsupervised while it is in operation. ● Never open the cover while the motor is running. ● Never clamp the lever of the high-pressure gun during operation. ● Allow the hoses to cool down after hot water operation or operate the device briefly using cold water operation. ● The device must be placed on an even, firm subsurface. ● Before cleaning, carry out a risk assessment of the surface to be cleaned to determine any health and safety protection requirements. The necessary protective measures must be taken accordingly.*

ATTENTION *● Do not operate the device at temperatures below 0 °C. ● Only clean the motor at washing stations with an oil separator.*

Operation with detergent

⚠ ***CAUTION*** *● Keep the detergent out of the reach of children. ● When using detergents, observe the safety data sheet of the detergent manufacturer, in particular instructions on protective gear. ● Only use the detergents supplied or specified by the manufacturer. The use of other detergents or chemicals can impair the safety of the device. ● Never use the recommended detergents undiluted. These products are operationally safe since they do not contain any acids, alkali or substances that are harmful to the environment. Should detergents come into contact with eyes, rinse these out immediately and thoroughly using water and seek medical attention immediately. The same applies if detergents are swallowed.*

Device with a hand-arm vibration value > 2.5 m/s² (see chapter *Technical Data* in the operating instructions)

⚠ ***CAUTION***

- *Using the device for longer periods can cause poor circulation in the hands due to vibrations. A general period of use cannot be set, because this depends on several influencing factors:*
- *Personal tendency to suffer from poor circulation (frequently cold fingers, tingling sensation in the fingers)*
- *Low ambient temperature. Wear warm gloves to protect your hands.*
- *Holding the device too tightly hindering blood circulation.*
- *Continuous operation is more harmful than operation interrupted by work breaks.*

You should see a doctor if using the device regularly and for lengthy periods of time, and in the event of repeated occurrences of symptoms such as tingling in the fingers or cold fingers.

Devices with pneumatic tyres

⚠ ***CAUTION*** *● In case of devices with screw-in wheel rims: Make sure that all wheel rim bolts are tightened securely before setting the tyre filling pressure. ● Make sure that the pressure reducer is set correctly on the compressor before setting the tyre filling pressure. ● Never exceed the maximum permissible tyre filling pressure. The tyre filling pressure needs to be read on the tyre and if necessary on the wheel rim. If these values differ, use the smaller value.*

Hot water and petrol-driven devices, devices with a combustion engine

⚠ ***DANGER*** *● Explosion hazard due to unsuitable fuel. Only fill the fuel specified in the operating instructions.*

⚠ ***WARNING*** *● Exhaust gases are toxic. Never breathe in the exhaust gases. Ensure rooms where the device is operated are sufficiently ventilated and that exhaust gases can be conducted away. ● During tanking, make sure that no fuel gets on hot surfaces.*

⚠ ***CAUTION*** *• Risk of burns. Never bend down over the exhaust gas opening and never reach inside it. Do not touch the heating boiler while the burner is in operation. • Never close off exhaust gas openings. • Make sure that no exhaust gases are emitted close to air vents. • Observe the safety instructions for petrol-driven devices in the operating instructions.*

Care and service

⚠ ***WARNING*** *• Prior to cleaning, maintenance and replacement of parts, the device needs to be switched off and the mains plug removed with mains operation devices. • Depressurise the high-pressure system prior to all work on the device or its accessories.*

⚠ ***CAUTION*** *• Repairs may only be carried out by approved customer service sites or staff qualified in this area who are familiar with all relevant safety instructions.*

ATTENTION *• Pay attention to the safety inspection for mobile devices for industrial use in accordance with the locally applicable regulations • Short-circuits or other damage. Do not clean the device with a hose or high-pressure water jet. • Do not use acetone, undiluted acids or solvents, as they corrode the materials used on the device.*

Accessories and spare parts

⚠ ***CAUTION*** *• Only use accessories and spare parts which are approved by the manufacturer. Only original accessories and original spare parts ensure that the appliance will run fault-free and safely. • Only have repairs and installation of spare parts performed by the approved Customer Service in order to prevent any hazards.*

Transportation

⚠ ***CAUTION*** *• **Switch off the device prior to transport. Secure the device, taking into account its weight. See chapter** Technical Data **in the operating instructions.** • Risk of accidents and injuries. Take into account the weight of the device for transportation and storage. See chapter Technical data in the operating instructions.*

Consignes de sécurité Nettoyeur haute pression



Veuillez lire ces consignes de sécurité et le manuel d'instructions original avant la première utilisation de l'appareil. Suivez ces instructions. Conservez ces deux documents pour une utilisation ultérieure ou pour le propriétaire suivant.

- Outre les remarques dans ce manuel d'utilisation, vous devez prendre en compte les directives générales de sécurité et les directives pour la prévention des accidents du législateur.
- Les panneaux d'avertissement et d'instructions apposés sur l'appareil donnent des remarques importantes pour un fonctionnement sans risque.

Niveaux de danger

⚠ ***DANGER***

- *Indique un danger immédiat qui peut entraîner de graves blessures corporelles ou la mort.*

⚠ ***AVERTISSEMENT***

- *Indique une situation potentiellement dangereuse qui peut entraîner de graves blessures corporelles ou la mort.*

⚠ ***PRÉCAUTION***

- *Indique une situation potentiellement dangereuse qui peut entraîner des blessures légères.*

ATTENTION

- *Indique une situation potentiellement dangereuse qui peut entraîner des dommages matériels.*

Équipement de protection individuelle

⚠ ***PRÉCAUTION*** *• Portez des gants adaptés lors de travaux sur l'appareil. • Portez une protection auditive lorsqu'un niveau de pression acoustique supérieur à 80 dB(A) est indiqué dans le manuel d'utilisation, voir chapitre Caractéristiques techniques dans le manuel d'utilisation. • Portez des vêtements de protection et des lunettes de protection adaptés afin de vous protéger contre les projections d'eau ou de saleté. • Pendant l'utilisation du nettoyeur haute pression, des aérosols sont possibles. L'inhalation d'aérosols peut être dangereuse pour la santé. L'employeur est dans l'obligation de réaliser une évaluation des risques pour déterminer les mesures de protection contre l'inhalation d'aérosols nécessaires en relation avec les surfaces à nettoyer et l'environnement. Les masques de protection respiratoire de la classe FFP 2 ou supérieure, sont adaptés pour protéger contre les aérosols aqueux. • Des gaz d'échappement et de la suie peuvent être produits lors de l'utilisation de nettoyeurs haute pression à eau chaude avec des moteurs à combustion. L'inhalation de gaz d'échappement et le contact avec la suie peuvent nuire à la santé. Les mesures de protection nécessaires contre l'inhalation des gaz d'échappement et le contact avec la suie doivent être spécifiées. Par conséquent, utilisez un masque respiratoire adapté contre les fumées d'échappement et des gants adaptés contre la suie.*

Consignes de sécurité générales

⚠ ***DANGER*** *• Risque d'asphyxie. Ne laissez pas les matériaux d'emballage à la portée des enfants.*

⚠ ***AVERTISSEMENT*** *• Utilisez l'appareil uniquement conformément à l'usage prévu. Respectez les conditions locales et portez attention aux tiers, en particulier aux enfants, lors de travaux avec l'appareil. • Cet appareil ne doit pas être utilisé par des personnes dont les capacités physiques, sensorielles ou mentales sont réduites ou qui ne disposent pas de l'expérience et/ou des connaissances nécessaires. • Seules les personnes instruites dans la manipulation de l'appareil ou ayant prouvé leurs compétences pour la commande et étant expressément chargées de son utilisation sont habilitées à utiliser l'appareil. • Surveillez les enfants pour s'assurer qu'ils ne jouent pas avec l'appareil. • Les enfants et les adolescents ne sont pas autorisés à utiliser l'appareil.*

⚠ ***PRÉCAUTION*** *• Les dispositifs de sécurité servent à assurer votre sécurité. Ne modifiez ou ne dérivez jamais les dispositifs de sécurité.*

Risque d'électrocution

⚠ ***DANGER*** *• Ne raccordez des appareils de la classe de protection I qu'à des sources de courant mises à la terre correctement. • Les indication de la tension sur la plaque signalétique doivent correspondre à la tension de la source de courant. • Observez la protection minimale de la prise de courant, voir chapitre Caractéristiques techniques dans le manuel d'utilisation. • N'utilisez l'appareil qu'avec un disjoncteur à courant de défaut (max. 30 mA). • Ne touchez jamais aux fiches secteur et prises de courant avec les mains mouillées. • La prise murale et le couplage d'une rallonge électrique doivent être étanches à l'eau et ne doivent pas se trouver dans l'eau. Le couplage ne doit pas se trou-*

ver sur le sol. Utilisez des tambours de câbles garantissant que les prises se trouvent au moins à 60 mm au-dessus du sol. ● Toutes les pièces conductrices de courant dans la zone de travail doivent être protégées contre le jet d'eau.

⚠ ***AVERTISSEMENT*** *● Raccordez l'appareil uniquement à un raccordement électrique réalisé par un électricien qualifié selon IEC 60364-1. ● Avant chaque utilisation, vérifiez que le câble d'alimentation avec prise murale n'est pas endommagé. N'utilisez pas un appareil dont le câble d'alimentation est endommagé. Faites immédiatement remplacer un câble d'alimentation endommagé par le SAV autorisé / un électricien spécialisé. ● Veillez à ne pas endommager ou abîmer le câble d'alimentation et la conduite de rallonge en passant dessus, en les écrasant, les déformant, etc. Protégez le câble d'alimentation contre la chaleur, l'huile et les arêtes tranchantes. ● Utilisez exclusivement le câble d'alimentation électrique prescrit par le fabricant, ceci vaut également en cas de remplacement du câble. N° de commande et type, voir le Manuel d'utilisation. ● Des conduites de rallonge électriques inappropriées peuvent être dangereuses. Utilisez, en extérieur, uniquement des conduites de rallonge électriques homologuées et identifiées à cet usage disposant d'une section de câble suffisante. ● Remplacez les raccords du câble d'alimentation électrique ou de la conduite de rallonge exclusivement par des modèles avec la même protection de densité de l'eau et la même résistance mécanique.*

⚠ ***PRÉCAUTION*** *● En cas de pauses d'utilisation prolongées et après l'utilisation de l'appareil, désactivez l'interrupteur principal / l'interrupteur de l'appareil et débranchez ce dernier.*

ATTENTION *● Les procédures d'activation génèrent des chutes de tension de courte durée. ● En cas de conditions de secteur défavorables, d'autres appareils peuvent être gênés. ● Aucun défaut n'est attendu avec une impédance de secteur inférieure à 0,15 ohm.*

Raccord d'alimentation en eau

⚠ ***AVERTISSEMENT*** ***● Ne mettez pas l'appareil en service en cas de dommage du flexible haute pression. Remplacez immédiatement un flexible haute pression endommagé. Utilisez uniquement les flexibles et raccords recommandés par le fabricant. N° de commande, voir le*** *Manuel d'utilisation. ● Le raccord à vis de tous les flexibles de raccordement doit être étanche.*

ATTENTION *● Observez les directives de votre entreprise d'approvisionnement en eau.*

Fonctionnement

⚠ ***DANGER*** *● Lors de l'utilisation de l'appareil dans des zones dangereuses (p.ex. stations service), respectez les consignes de sécurité correspondantes. ● L'utilisation dans des zones soumises à des risques d'explosion est interdite. ● N'aspirez jamais de solvants, de liquides contenant des solvants ou des acides non dilués. Cela comprend par exemple l'essence, le mazout ou les diluants pour peinture. Le brouillard de pulvérisation est hautement inflammable, explosif et toxique. ● Les pneumatiques / valves de pneus sont dangereux pour la santé. Les pneumatiques des véhicules / les valves de pneus peuvent être endommagés par le jet haute pression et éclater. Le premier signe est une décoloration du pneu. Lors du nettoyage de pneumatiques / valves de pneus, tenez le jet à une distance d'au moins 30 cm.*

⚠ ***AVERTISSEMENT*** *● N'utilisez pas l'appareil si des personnes sans vêtements de protection se trouvent à portée. ● Sur les lances courtes, votre main peut entrer en contact avec un jet haute pression. N'utilisez jamais de buse à jet crayon ni de rotabuse avec des lances inférieures à 75 cm. ● Le jet d'eau sortant de la lance génère une force de recul. La lance coudée génère une force vers le haut. Maintenez bien le pistolet et la lance. ● L'utilisation de poignées et lances coudés permet de modifier les forces de recul et de rotation. ● Ne dirigez pas le jet haute pression sur vous-même, par exemple pour nettoyer des vêtements ou des chaussures. ● Ne dirigez pas le jet haute pression sur des personnes, des animaux, des équipements électriques sous tension ou sur l'appareil lui-même. ● N'aspergez pas d'objets contenant des substances dangereuses pour la santé (amiante par exemple). ● Avant chaque utilisation, contrôlez le bon fonctionnement et la sécurité opérationnelle de l'appareil et des accessoires, comme par exemple le flexible haute pression, le pistolet haute pression et les dispositifs de sécurité. N'utilisez pas l'appareil en cas de dommages. Remplacez immédiatement les composants endommagés. ● Utilisez uniquement les flexibles haute pression, les couplages et armatures recommandés par le fabricant.*

⚠ ***PRÉCAUTION*** *● Ne laissez jamais l'appareil sans surveillance lorsqu'il fonctionne. ● N'ouvrez pas le capot lorsque le moteur tourne. ● Ne serrez pas le levier du pistolet haute pression pendant la fonctionnement. ● Laissez les flexibles refroidir après le mode eau chaude ou utilisez l'appareil brièvement en mode eau froide. ● L'appareil doit avoir une base plane et stable. ● Avant le nettoyage, réalisez une évaluation des risques de la surface à nettoyer pour déterminer les exigences de sécurité et de protection de la santé. Vous devez prendre les mesures de protection nécessaires correspondantes.*

ATTENTION *● N'utilisez pas l'appareil à des températures inférieures à 0 °C. ● Réalisez le nettoyage du moteur uniquement sur des pistes de lavage avec séparateur d'huile.*

Utilisation avec détergent

⚠ ***PRÉCAUTION*** *● Conservez le produit nettoyant hors de la portée des enfants. ● Lors de l'utilisation de détergents, respectez la fiche de données de sécurité du fabricant du détergent, en particulier les remarques sur l'équipement de protection individuelle. ● N'utilisez que le produit nettoyant livré ou recommandé par le fabricant. L'utilisation d'autres produits nettoyants ou produits chimiques peut perturber la sécurité de l'appareil. ● N'utilisez pas les détergents recommandés non dilués. Les produits sont plus sûrs en fonctionnement car ils ne contiennent ni acides, ni lessives, ni substances dangereuses pour l'environnement. En cas de contact de détergents avec les yeux, rincez-les aussitôt à l'eau et consultez un médecin immédiatement en cas d'ingestion de détergents.*

Appareils avec une valeur de vibrations main-bras > 2,5 m/s² (voir chapitre *Caractéristiques techniques* dans le manuel d'utilisation)

⚠ ***PRÉCAUTION***

- *Une durée d'utilisation prolongée de l'appareil peut provoquer des troubles circulatoires au niveau des mains en raison des vibrations. Il est impossible de définir une durée de validité générale pour l'utilisation car elle dépend de nombreux facteurs d'influence :*
- *Tendance personnelle à souffrir d'une mauvaise circulation sanguine (doigts souvent froids, démangeaison dans les doigts)*

- *Basse température ambiante. Portez des gants chauds pour protéger vos mains.*
- *Circulation sanguine entravée par une saisie trop ferme.*
- *Un usage en continu est plus dangereux qu'une utilisation interrompue par des pauses.*

Consultez un médecin en cas d'utilisation régulière et de longue durée de l'appareil ou d'apparition répétée de symptômes tels que les démangeaisons dans les doigts, les doigts froids.

Appareils avec pneus gonflés

⚠ ***PRÉCAUTION*** *• Sur les appareils avec des jantes vissées : Assurez-vous que toutes les vis des jantes sont bien serrées avant de régler la pression de remplissage des pneus. • Assurez-vous que le limiteur de pression du compresseur est bien réglé avant de régler la pression de remplissage des pneus. • Ne dépassez jamais la pression maximale autorisée de remplissage des pneus. Vous devez, le cas échéant, lire la pression de remplissage des pneus sur les pneumatiques et sur la jante. Si les valeurs sont différentes, vous devez respecter la valeur la plus petite.*

Appareils à eau chaude et moteur thermique, appareils avec moteur à combustion

⚠ ***DANGER*** *• Risque d'explosion en cas d'utilisation d'un carburant inapproprié. Ne remplissez que le carburant indiqué dans le manuel d'utilisation.*

⚠ ***AVERTISSEMENT*** *• Les gaz d'échappement sont toxiques. N'inhalez pas de gaz d'échappement. Assurez une ventilation et une évacuation des gaz d'échappement lors du fonctionnement de l'appareil dans des pièces. • Lors du plein, assurez-vous que le carburant n'atteint pas les surfaces chaudes.*

⚠ ***PRÉCAUTION*** *• Risque de brûlures. Ne vous penchez pas au-dessus de l'ouverture d'échappement et n'y mettez pas les mains. Ne touchez pas la chaudière pendant le fonctionnement du brûleur. • Ne fermez jamais les ouvertures de gaz d'échappement. • Assurez-vous de ne pas générer d'émissions de gaz d'échappement à proximité des entrées d'air. • Respectez les consignes de sécurité du manuel d'utilisation pour les appareils à moteur thermique.*

Entretien et maintenance

⚠ ***AVERTISSEMENT*** *• Avant le nettoyage, la maintenance et le remplacement de pièces, coupez l'appareil et débranchez la fiche secteur des appareils fonctionnant sur secteur. • Mettez le système haute pression hors pression avant tous les travaux sur l'appareil et les accessoires.*

⚠ ***PRÉCAUTION*** *• Faites réaliser les réparations uniquement par le point de service après-vente autorisé ou par des spécialistes du domaine familiarisés avec toutes les consignes de sécurité importantes.*

ATTENTION *• Pour les appareils professionnels utilisés sur différents sites, observez les contrôles de sécurité selon les directives locales en vigueur • Court-circuits ou autres dommages. Ne nettoyez pas l'appareil avec un flexible ou jet d'eau sous forte pression. • N'utilisez pas d'acétone ni d'acides dilués ni de solvant, car ces produits attaquent les matériaux utilisés dans l'appareil.*

Accessoires et pièces de rechange

⚠ ***PRÉCAUTION*** *• Utilisez exclusivement les accessoires et pièces de rechange autorisés par le fabricant. Les accessoires et pièces de rechange originaux garantissent le fonctionnement sûr et sans défaut de votre appareil. • Faites réaliser les réparations et le montage de pièces de rechange uniquement par un service après-vente autorisé afin d'éviter les risques.*

Transport

⚠ ***PRÉCAUTION*** *• **Coupez l'appareil avant le transport. Fixez l'appareil en tenant compte de son poids, voir chapitre** Caractéristiques techniques **dans le manuel d'utilisation.** • Risque d'accident et de blessure. Lors du transport et du stockage, observez le poids de l'appareil, voir chapitre Caractéristiques techniques dans le manuel d'instructions.*

Avvertenze di sicurezza Idropulitrice



Prima di utilizzare l'apparecchio per la prima volta, leggere queste avvertenze di sicurezza e le istruzioni per l'uso originali. Agire secondo quanto indicato nelle istruzioni. Conservare entrambi i libretti per un uso futuro o per un successivo proprietario.

- Osservare sempre sia le indicazioni riportate nelle istruzioni, sia le norme generali vigenti in materia di sicurezza/antinfortunistica.
- Le targhette di avvertimento e indicazione applicate sull'apparecchio forniscono informazioni importanti per un utilizzo in completa sicurezza.

Livelli di pericolo

⚠ ***PERICOLO***

- *Indica un pericolo imminente che determina lesioni gravi o la morte.*

⚠ ***AVVERTIMENTO***

- *Indica una probabile situazione pericolosa che potrebbe determinare lesioni gravi o la morte.*

⚠ ***PRUDENZA***

- *Indica una probabile situazione pericolosa che potrebbe causare lesioni leggere.*

ATTENZIONE

- *Indica una probabile situazione pericolosa che potrebbe determinare danni alle cose.*

Dispositivi di protezione individuale

⚠ ***PRUDENZA*** *• Mentre si utilizza l'apparecchio indossare guanti di sicurezza adeguati. • Indossare una protezione per l'udito se nelle istruzioni per l'uso è riportato un livello di pressione acustica superiore a 80 dB(A), vedi capitolo Dati tecnici delle istruzioni per l'uso. • Indossare adeguati indumenti e occhiali protettivi, per proteggersi da sporco e spruzzi d'acqua. • Durante l'utilizzo di pulitori ad alta pressione, possono crearsi aerosol. L'inspirazione di aerosol può comportare danni alla salute. Il datore di lavoro è obbligato ad eseguire una valutazione dei rischi per determinare, in funzione della superficie e dell'ambiente da pulire, le misure di protezione idonee contro l'inalazione di aerosol. Come protezione da aerosol acquosi sono idonee delle mascherine protettive delle vie respiratorie della classe FFP 2 o superiori. • Durante l'uso di idropulitrici ad acqua calda con motori a combustione possono formarsi gas di scarico e fuliggine. L'inalazione dei gas di scarico e il contatto con la fuliggine possono causare danni alla salute. Devono essere specificate le misure di protezione necessarie contro l'inalazione dei gas di scarico e il contatto con la fuliggine. Pertanto, utilizzare una maschera respiratoria adatto contro i gas di scarico e guanti adatti contro la fuliggine.*

Avvertenze di sicurezza generali

⚠ ***PERICOLO*** *• Pericolo di soffocamento. Tenere le pellicole di imballaggio fuori dalla portata dei bambini.*

⚠ ***AVVERTIMENTO*** *• Utilizzare l'apparecchio esclusivamente in modo conforme alle disposizioni. Rispettare le condizioni locali e, durante l'utilizzo dell'apparecchio, prestare attenzione a terzi, in modo particolare ai bambini. • L'apparecchio non deve essere utilizzato da persone con capacità fisiche, sensoriali o mentali ridotte o che non abbiano esperienza e/o conoscenza. • L'apparecchio deve essere utilizzato solo da persone istruite sul rispettivo uso oppure che hanno dato prova di sapere utilizzare l'apparecchio ed espressamente incaricate dell'uso. • Sorvegliare i bambini per assicurarsi che non giochino con l'apparecchio. • L'apparecchio non deve essere utilizzato da bambini e ragazzi.*

⚠ ***PRUDENZA*** *• I dispositivi di sicurezza servono per la vostra protezione: non modificate né aggirate mai un dispositivo di sicurezza.*

Pericolo di scosse elettriche

⚠ ***PERICOLO*** *• Collegate gli apparecchi della classe di protezione I solo a fonti di alimentazione correttamente messe a terra. • La tensione indicata sulla targhetta dell'apparecchio deve corrispondere a quella della sorgente di corrente. • Rispettare la protezione minima della presa elettrica, vedi capitolo Specifiche tecniche nelle istruzioni per l'uso. • Utilizzate l'apparecchio solo attraverso un differenziale (max. 30 mA). • Mai toccare e afferrare la spina e la presa elettrica con mani bagnate. • Spina e giunto di una prolunga devono essere impermeabili e non devono essere collocati in acqua. Il giunto non deve essere appoggiato sul suolo. Utilizzate bobine per cavi in grado di garantire che le prese si trovino ad almeno 60 mm dal suolo. • Tutte le parti conduttrici di corrente nella zona di lavoro devono essere protette dagli spruzzi d'acqua.*

⚠ ***AVVERTIMENTO*** *• Allacciare l'apparecchio solo ad un collegamento elettrico installato da un installatore elettrico in conformità alla norma IEC 60364-1. • Controllate il cavo di rete con la spina prima di ogni utilizzo, per accertarvi che non sia danneggiato. Non mettete in funzione l'apparecchio in caso di danni al collegamento alla rete. Fate sostituite subito un cavo di rete danneggiato dal servizio clienti / da un elettricista autorizzato. • Non danneggiate il cavo di collegamento alla rete o la prolunga calpestandoli, schiacciandoli, tirandoli o in altro modo simile. Proteggere il cavo di collegamento alla rete da calore, olio e spigoli appuntiti. • Utilizzare unicamente il cavo di allacciamento previsto dal produttore, anche in caso di sostituzione del cavo. Per il cod. d'ordin. e il tipo, vedere le istruzioni per l'uso. • Prolunghe elettriche non adatte possono essere pericolose. All'aperto utilizzare solo prolunghe di cavi elettrici omologate e contrassegnate con sezione cavo sufficiente. • Sostituire i connettori al cavo di collegamento alla rete e alle prolunghe solo con altri che hanno la stessa tenuta d'acqua e la stessa resistenza meccanica.*

⚠ ***PRUDENZA*** *• In caso di lunghe pause e dopo l'utilizzo, spegnere l'interruttore principale e staccare la spina.*

ATTENZIONE *• Il transitorio d'inserzione causa una diminuzione di tensione temporanea. • In condizioni di rete sfavorevoli le altre apparecchiature possono essere danneggiate. • Tali danni non sono previsti, se l'impedenza di rete è inferiore a 0,15 Ohm.*

Collegamento idrico

⚠ ***AVVERTIMENTO*** *• **Non mettere in funzione l'apparecchio se il tubo flessibile di alta pressione è danneggiato. Sostituire immediatamente il tubo flessibile di pressione danneggiato. È consentito utilizzare solo i tubi e i collegamenti raccomandati dal produttore. Per il cod. d'ordin., vedere le** istruzioni per l'uso**. • I raccordi dei tubi di allacciamento devono essere a tenuta.*

ATTENZIONE *• Osservare le norme della società di approvvigionamento idrico.*

Messa in funzione

⚠ ***PERICOLO*** *• In caso di utilizzo dell'apparecchio in ambienti a rischio (per es. stazioni di servizio) devono essere rispettate le relative norme di sicurezza. • L'utilizzo in ambienti a rischio di esplosione è vietato. • Non aspirare mai solventi, liquidi contenenti solventi o acidi non diluiti. Vi rientrano ad es. benzina, diluente per vernici o olio da riscaldamento. La nebulizzazione è altamente infiammabile, esplosiva e tossica. • Pneumatici e relative valvole danneggiati costituiscono un pericolo di vita. Pneumatici e relative valvole possono essere danneggiati dal getto ad alta pressione e scoppiare. Il primo sintomo di ciò è un'alterazione del colore dello pneumatico. Durante la pulizia degli pneumatici e delle relative valvole, mantenete sempre una distanza di spruzzatura di almeno 30 cm.*

⚠ ***AVVERTIMENTO*** *• Non utilizzate l'apparecchio se nella zona vi sono persone sprovviste degli idonei indumenti protettivi. • Lavorando con lance corte la mano potrebbe venire a contatto con il getto ad alta pressione. Non utilizzare mai gli ugelli a getto concentrato e gli ugelli rotanti con lance più corte di 75 cm. • Il getto d'acqua proveniente dalla lancia genera una forza repulsiva. La lancia a gomito fa sì che la forza generata si orienti verso l'alto. Sostenere saldamente la pistola e la lancia. • Se si utilizzano dispositivi a spruzzo a gomito, è possibile che le forze repulsive e di torsione subiscano modifiche. • Non orientate il getto su voi stessi, ad es. per pulire indumenti o calzature. • Non orientate il getto ad alta pressione verso persone, animali, equipaggiamento elettrico attivo o sull'apparecchio stesso. • Non orientate il getto su apparecchi contenenti materiali pericolosi per la salute (ad es. amianto). • Controllate apparecchio e accessori, come ad es. flessibile per alta pressione, pistola ad alta pressione e dispositivi di sicurezza, prima di ogni utilizzo, per accertarvi che siano sicuri e in perfette condizioni. In caso di danni, non utilizzate l'apparecchio. Sostituite immediatamente i componenti danneggiati, • utilizzando flessibili per alta pressione, rubinetti e giunti consigliati dal fabbricante.*

⚠ ***PRUDENZA*** *• Non lasciate mai l'apparecchio privo di sorveglianza, quando in funzione. • Non aprire il coperchio con il motore in funzionamento. • Non bloccare la leva della lancia durante l'uso. • Dopo il funzionamento ad acqua calda far raffreddare i tubi flessibili o usare brevemente l'apparecchio con acqua fredda. • Il piano di appoggio dell'apparecchio deve esse stabile e piano. • Prima della pulizia è necessario valutare i rischi che presenta la superficie da pulire per stabilire i requisiti di sicurezza e protezione della salute. Adottare le conseguenti misure di protezione necessarie.*

ATTENZIONE *• Non utilizzate l'apparecchio con temperature inferiori a 0 °C. • Eseguire la pulizia del motore solo in luoghi di lavaggio provvisti di separatori d'olio.*

Utilizzo con detergenti

⚠ ***PRUDENZA*** *• Conservate i detergenti in luogo inaccessibile ai bambini. • In caso di impiego di detergenti va osservata la scheda tecnica di sicurezza del produttore del detergente, in particolare le indicazioni riguardo all'equipaggiamento di protezione individuale. • Utilizzate solo i detergenti forniti o consigliati dal fabbricante. L'utilizzo di altri detergenti o agenti chimici può influire negativamente sulla sicurezza dell'apparecchio. • Non utilizzare i detergenti consigliati senza diluizione. I prodotti sono sicuri in quanto non contengono acidi, soluzioni alcaline o sostanze nocive per l'ambiente. In caso di contatto dei detergenti con gli occhi, sciacquarli immediatamente con abbondante acqua e in caso di ingerimento contattare subito un medico.*

Apparecchi con un valore delle vibrazioni mano-braccio > 2,5 m/s² (vedi capitolo *Specifiche tecniche* delle istruzioni per l'uso)

⚠ ***PRUDENZA***

- *Un uso prolungato dell'apparecchio può causare disturbi vascolari nelle mani, dovuti alle vibrazioni. Non è possibile stabilire tempi generalizzati di utilizzo, dato che sono soggetti a diversi fattori:*
- *Predisposizione alla circolazione sanguigna insufficiente (dita spesso fredde e formicolio)*
- *Bassa temperatura ambiente. Indossare guanti caldi per proteggere le mani.*
- *Se l'oggetto viene afferrato troppo saldamente la circolazione sanguigna può essere ostacolata.*
- *Un funzionamento interrotto da pause è meglio di un funzionamento continuo.*

Consigliamo di effettuare una visita medica in caso di utilizzo regolare e continuo dell'apparecchio o se i sintomi si verificano ripetutamente, p. es. formicolio e dita fredde.

Apparecchi con pneumatici ad aria

⚠ ***PRUDENZA*** *• Per gli apparecchi con cerchioni avvitati: Accertarsi che tutte le viti del cerchione siano ben fissate prima di regolare la pressione dei pneumatici. • Accertarsi che il riduttore di pressione nel compressore sia correttamente regolato prima di regolare la pressione dei pneumatici. • Non superare mai la pressione massima consentita dei pneumatici. Leggere la pressione dei pneumatici sulla gomma ed eventualmente sul cerchione. Se i valori sono differenti è necessario rispettare il valore più basso.*

Apparecchi ad acqua calda e con motore a benzina, apparecchi con motore a combustione

⚠ ***PERICOLO*** *• Un carburante non adatto può provocare un'esplosione. Utilizzare solo il carburante indicato nelle istruzioni per l'uso.*

⚠ ***AVVERTIMENTO*** *• I gas di scarico sono tossici. Non respirare i gas di scarico. Durante il funzionamento dell'apparecchio in interni, accertarsi che vi sia una ventilazione sufficiente e che i gas di scarico vengano asportati. • Durante il rifornimento, accertarsi che il carburante non venga a contatto con superfici calde.*

⚠ ***PRUDENZA*** *• Pericolo di ustioni. Non piegarsi e non poggiare le mani sull'apertura dei gas di scarico. Durante il funzionamento non toccare la caldaia. • Non ostruire mai le aperture dei gas di scarico. • Accertarsi che vicino alle prese d'aria non si verifichino emissioni di gas di scarico. • Osservare le avvertenze di sicurezza per gli apparecchi con motori a benzina riportate nelle istruzioni per l'uso.*

Cura e manutenzione

⚠ ***AVVERTIMENTO*** *• Prima di operazioni di pulizia, manutenzione e sostituzione di componenti, spegnere l'apparecchio e, se l'apparecchio funziona collegato alla rete, scollegarlo dalla presa. • Prima di iniziare qualsiasi lavoro sull'apparecchio e accessori, epressurizzare il sistema d'alta pressione.*

⚠ ***PRUDENZA*** *• Le riparazioni devono essere eseguite esclusivamente da centri di assistenza autorizzati o da personale esperto in questo settore che abbia familiarità con tutte le norme di sicurezza vigenti in materia.*

ATTENZIONE *• Eseguire i controlli di sicurezza per gli apparecchi mobili ad uso professionale previsti dalle norme locali • Corto circuiti o altri danni. Non pulire l'apparecchio con un getto d'acqua o un getto d'acqua ad alta pressione. • Non utilizzate acetone, acidi non diluiti né solventi, perché essi danneggiano i materiali utilizzati sull'apparecchio.*

Accessori e ricambi

⚠ ***PRUDENZA*** *• Utilizzare esclusivamente accessori e ricambi autorizzati dal produttore. Accessori e ricambi originali garantiscono un funzionamento sicuro e privo di disturbi dell'apparecchio. • Per evitare rischi, far eseguire la riparazione e l'installazione di parti di ricambio unicamente al servizio clienti autorizzato.*

Trasporto

⚠ ***PRUDENZA*** *• **Spegnere l'apparecchio prima di trasportarlo. Fissare l'apparecchio tenendo conto del peso, vedi capitolo** Specifiche tecniche **nelle istruzioni per l'uso.** • Pericolo di infortuni e lesioni. Durante il trasporto e la conservazione, prestate attenzione al peso dell'apparecchio, vedi capitolo Specifiche tecniche del manuale.*

Veiligheidsinstructies Hogedrukreiniger



Lees voor het eerste gebruik van het apparaat deze veiligheidsinstructies en de originele gebruiksaanwijzing door. Houd u hieraan. Bewaar beide documenten voor later gebruik of voor de volgende eigenaar.

- Naast de instructies in de gebruiksaanwijzing moet u ook de algemene wettelijke veiligheidsvoorschriften en de voorschriften inzake ongevallenpreventie in acht nemen.
- De op het apparaat aangebrachte waarschuwings- en aanwijzingsborden geven belangrijke instructies voor de veilige werking.

Gevarenniveaus

⚠ ***GEVAAR***

- *Aanwijzing voor direct dreigend gevaar dat tot zware of dodelijke verwondingen leidt.*

⚠ ***WAARSCHUWING***

- *Aanwijzing voor een mogelijk gevaarlijke situatie die tot zware of dodelijke verwondingen kan leiden.*

⚠ ***VOORZICHTIG***

- *Aanwijzing voor een mogelijk gevaarlijke situatie die tot lichte verwondingen kan leiden.*

LET OP

- *Aanwijzing voor een mogelijk gevaarlijke situatie die tot materiële schade kan leiden.*

Persoonlijke veiligheidsuitrusting

⚠ ***VOORZICHTIG*** *• Draag bij werkzaamheden aan het apparaat geschikte handschoenen. • Draag gehoorbescherming wanneer in de gebruiksaanwijzing een geluidsdrukniveau van meer dan 80 dB(A) wordt vermeld, zie hoofdstuk Technische gegevens in de gebruiksaanwijzing. • Draag geschikte beschermende kleding en een veiligheidsbril om uzelf tegen opspattend water of vuil te beschermen. • Tijdens het gebruik van hogedrukreinigers kunnen aerosolen ontstaan. Het inademen van aerosolen kan schadelijk zijn voor de gezondheid. De werkgever is verplicht een risicobeoordeling uit te voeren om, afhankelijk van het te reinigen oppervlak en de omgeving, de vereiste voorzorgsmaatregelen tegen het inademen van aerosolen te treffen. Ademhalingsmaskers van de klasse FFP 2 of hoger zijn geschikt voor de bescherming tegen waterige aerosolen. • Bij het gebruik van heetwater-hogedrukreinigers met verbrandingsmotor kunnen uitlaatgassen en roet vrijkomen. Het inademen van uitlaatgassen en het contact met roet kan schadelijk zijn voor de gezondheid. Er moeten noodzakelijke voorzorgsmaatregelen tegen het inademen van uitlaatgassen en het contact met roet worden getroffen. Draag daarom een geschikt beschermend masker tegen uitlaatgassen en geschikte handschoenen tegen roet.*

Algemene veiligheidsinstructies

⚠ ***GEVAAR*** *• Verstikkingsgevaar. Houd verpakkingsfolie buiten het bereik van kinderen.*

⚠ ***WAARSCHUWING*** *• Gebruik het apparaat alleen volgens de voorschriften. Houd rekening met de plaatselijke omstandigheden en let bij het uitvoeren van werkzaamheden met het apparaat op andere personen en met name kinderen. • Dit apparaat mag niet worden gebruikt door personen met een fysieke, sensorische of verstandelijke beperking of een gebrek aan ervaring en/of kennis. • Alleen personen die in de omgang met het apparaat zijn geïnstrueerd of hebben bewezen dat ze het apparaat correct bedienen en uitdrukkelijk de opdracht hebben dit apparaat te gebruiken, mogen het apparaat gebruiken. • Houd toezicht op kinderen om ervoor te zorgen dat ze niet met het apparaat spelen. • Kinderen en jongeren mogen het apparaat niet gebruiken.*

⚠ ***VOORZICHTIG*** *• Veiligheidsinrichtingen zijn er voor uw veiligheid. Verander of omzeil veiligheidsinrichtingen nooit.*

Gevaar voor elektrische schokken

⚠ ***GEVAAR*** *• Sluit apparaten van beschermingsklasse I alleen op correct geaarde stroombronnen aan. • De aangegeven spanning op het typeplaatje moet overeenkomen met de spanning van de stroombron. • Neem de minimale beveiliging van het stopcontact in acht, zie hoofdstuk Technische gegevens in de gebruiksaanwijzing. • Gebruik het apparaat alleen via een aardlekschakelaar (maximaal 30 mA). • Raak stekkers en stopcontacten nooit met vochtige handen aan. • Netstekker en koppeling van een verlengkabel moeten waterdicht zijn en mogen niet in water liggen. De koppeling mag niet op de grond liggen. Gebruik kabeltrommels die ervoor zorgen dat de stopcontacten zich ten minste 60 mm boven de grond bevinden. • Alle stroomgeleidende onderdelen in het werkbereik moeten beschermd zijn tegen waterstralen.*

⚠ ***WAARSCHUWING*** *• Sluit het apparaat alleen aan op een elektrische aansluiting die door een elektricien conform IEC 60364-1 is uitgevoerd. • Controleer de stroomkabel met netstekker voor elke gebruik op beschadiging. Gebruik een apparaat met een beschadigde stroomkabel niet. Laat een beschadigde stroomkabel onmiddellijk vervangen door de geautoriseerde klantenservice/elektricien. • Beschadig de stroom- en verlengkabel niet door overrijden, beknellen, scheuren en dergelijke. Bescherm de stroomkabel tegen hitte, olie en scherpe randen. • Gebruik alleen de door de fabrikant voorgeschreven stroomleiding; dit geldt ook voor de vervanging van de leiding. Bestelnummer en type, zie Gebruiksaanwijzing. • Ongeschikte elektrische verlengkabels kunnen gevaarlijk zijn. Gebruik buiten alleen daarvoor toegestane en overeenkomstig gemarkeerde elektrische verlengkabels waarvan de diameter groot genoeg is. • Vervang de koppelingen aan de stroom- of verlengkabel alleen door kabels die dezelfde waterdichtheid en dezelfde mechanische sterkte hebben.*

⚠ ***VOORZICHTIG*** *• Schakel het apparaat bij langere pauzes en na gebruik met de hoofdschakelaar/apparaatschakelaar uit en koppel de netstekker los.*

LET OP *• Bij inschakelingen treden kortstondig spanningsdalingen op. • Bij ongunstige omstandigheden van het net kunnen andere apparaten hinder ondervinden. • Bij een netimpedantie van minder dan 0,15 ohm doen zich waarschijnlijk geen storingen voor.*

Wateraansluiting

⚠ ***WAARSCHUWING*** *• **Het apparaat mag niet in bedrijf worden gesteld wanneer de hogedrukslang beschadigd is. Een beschadigde hogedrukslang dient onmiddellijk te worden vervangen. U mag alleen slangen en verbindingen gebruiken die door de fabrikant worden aanbevolen. Bestelnummer, zie** Gebruiksaanwijzing**. • De schroefsluiting van alle aansluitslangen moet dicht zijn.*

LET OP *• Neem de voorschriften van uw waterbedrijf in acht.*

Gebruik

⚠ ***GEVAAR*** *• Let bij het gebruik van het apparaat in gevarenzones (bijv. tankstations) op de veiligheidsvoorschriften. • Het apparaat mag niet in explosieve bereiken worden gebruikt. • Zuig nooit oplosmiddelen, oplosmiddelhoudende vloeistoffen of onverdunde zuren op. Hiertoe behoren bijv. bezine, verfverdunner of stookolie. De spuitnevel is zeer licht ontvlambaar, explosief en giftig. • Beschadigde voertuigbanden/bandventielen zijn levensgevaarlijk. Voertuigbanden/bandventielen kunnen door de hogedrukstraal beschadigd raken en scheuren. Eerste indicatie hiervoor is een kleurverandering van de band. Houd bij de reiniging van voertuigbanden/bandventielen een straalafstand van ten minste 30 cm aan.*

⚠ ***WAARSCHUWING*** *• Gebruik het apparaat niet wanneer zich personen zonder geschikte beschermende kleding in de buurt bevinden. • Bij korte straalbuizen kan uw hand in aanraking komen met de hogedrukstraal. Gebruik de puntstraalsproeier of rotorsproeier nooit met straalbuizen die korter zijn dan 75 cm. • Door de waterstraal die uit de straalbuis treedt, ontstaat een reactiekracht. Door de afgebogen straalbuis wordt een kracht naar boven uitgeoefend. Houd het pistool en de straalbuis goed vast. • Bij gebruik van afgebogen spuitinstallaties kunnen de reactie- en torsiekrachten veranderen. • Richt de hogedrukstraal niet op uzelf, bijv. om kleding of schoenen te reinigen. • Richt de hogedrukstraal niet op personen, dieren, actieve elektrische*

uitrusting of op het apparaat zelf. ● Reinig geen voorwerpen die stoffen bevatten die gevaarlijk zijn voor de gezondheid (zoals asbest). ● Controleer het apparaat en toebehoren, zoals hogedrukslang, hogedrukpistool en veiligheidsinrichtingen, voor elk gebruik op correcte toestand en bedrijfsveiligheid. Gebruik het apparaat niet als het beschadigd is. Vervang beschadigde componenten onmiddellijk. ● Gebruik alleen door de fabrikant aanbevolen hogedrukslangen, uitrustingen en koppelingen.

⚠ ***VOORZICHTIG*** *● Laat het apparaat nooit zonder toezicht zolang het in gebruik is. ● Open de kap niet als de motor draait. ● Klem de hendel van het hogedrukpistool tijdens het bedrijf niet vast. ● Laat de slangen na het gebruik met heet water afkoelen of gebruik het apparaat gedurende korte tijd met koud water. ● Het apparaat moet een vlakke, stevige ondergrond hebben. ● Vóór de reiniging moet u een risicobeoordeling van het te reinigen oppervlak uitvoeren om de vereisten voor de veiligheid en gezondheid te bepalen. U moet de hieruit voortvloeiende, noodzakelijke voorzorgsmaatregelen treffen.*

LET OP *● Gebruik het apparaat niet bij temperaturen onder 0 °C. ● Voer de motorreiniging alleen op wasplaatsen met een olieafscheider uit.*

Gebruik met reinigingsmiddelen

⚠ ***VOORZICHTIG*** *● Bewaar reinigingsmiddelen buiten het bereik van kinderen. ● Neem bij het gebruik van reinigingsmiddelen het veiligheidsgegevensblad van de fabrikant van het reinigingsmiddel in acht, met name de instructies over de persoonlijke veiligheidsuitrusting. ● Gebruik alleen de door de fabrikant geleverde of aanbevolen reinigingsmiddelen. Het gebruik van andere reinigingsmiddelen of chemicaliën kan de veiligheid van het apparaat beïnvloeden. ● Gebruik de aanbevolen reinigingsmiddelen niet in onverdunde vorm. De producten zijn bedrijfsveilig, omdat zij geen zuren, logen of milieuschadelijke stoffen bevatten. Als de reinigingsmiddelen in contact komen met uw ogen, dient u ze onmiddellijk grondig uit te spoelen met water en contact op te nemen met een dokter. Dit geldt ook voor het inslikken van reinigingsmiddelen.*

Apparaten met een hand-armvibratiewaarde > 2,5 m/s² (zie het hoofdstuk *Technische gegevens* in de gebruiksaanwijzing)

⚠ ***VOORZICHTIG***

- *Langdurig gebruik van het apparaat kan door trillingen tot doorbloedingsstoringen in de handen leiden. Een algemeen geldende duur voor het gebruik kan niet worden vastgelegd, omdat deze van meerdere invloedsfactoren afhangt:*
- *Persoonlijke aanleg voor slechte doorbloeding (vaak koude vingers, tinteling in de vingers)*
- *Lage omgevingstemperatuur. Draag warme handschoenen om uw handen te beschermen.*
- *Belemmering van de doorbloeding door stevig vastpakken.*
- *Ononderbroken gebruik is schadelijker dan door pauzes onderbroken gebruik.*

Bij regelmatig, langdurig gebruik van het apparaat en bij herhaaldelijk optreden van symptomen, zoals tinteling in de vingers, koude vingers, dient u contact op te nemen met een arts.

Apparaten met luchtbanden

⚠ ***VOORZICHTIG*** *● Bij apparaten met vastgeschroefde velgen: zorg ervoor dat alle schroeven van de velgen goed vastgedraaid zijn, voordat u de bandendruk instelt. ● Zorg ervoor dat de drukregelaar op de compressor goed ingesteld is, voordat u de bandendruk instelt. ● Overschrijd nooit de maximaal toegestane bandendruk. U moet de bandendruk op de banden en, indien nodig, aan de velg aflezen. Bij een verschil in de waarden moet u zich aan de kleinere waarde houden.*

Warmwatertoestellen en toestellen met benzinemotor, apparaten met verbrandingsmotor

⚠ ***GEVAAR*** *● Explosiegevaar door onjuiste brandstof. Tank alleen de in de gebruiksaanwijzing vermelde brandstof.*

⚠ ***WAARSCHUWING*** *● Uitlaatgassen zijn giftig. Adem geen uitlaatgassen in. Wanneer het apparaat binnen wordt gebruikt, dient u voor voldoende ventilatie en afvoer van de gassen te zorgen. ● Zorg er bij het tanken voor dat op de hete oppervlakken geen brandstof terechtkomt.*

⚠ ***VOORZICHTIG*** *● Verbrandingsgevaar. Buig niet over de opening voor uitlaatgassen heen en steek uw hand er niet in. Raak de verwarmingsketel bij gebruik met een brander niet aan. ● Sluit de openingen voor uitlaatgassen nooit af. ● Zorg ervoor dat in de buurt van luchtinlaten geen uitlaatgasemissies optreden. ● Neem de veiligheidsinstructies voor apparaten met een benzinemotor in de gebruiksaanwijzing in acht.*

Onderhoud

⚠ ***WAARSCHUWING*** *● Voordat de onderdelen worden gereinigd, onderhouden en vervangen, moet u het apparaat uitschakelen en, indien aanwezig, de netstekker eruit trekken. ● Maak het hogedruksysteem vóór alle werkzaamheden aan het apparaat en toebehoren drukloos.*

⚠ ***VOORZICHTIG*** *● Laat reparaties alleen uitvoeren door erkende klantenservices of experts voor dit gebied die bekend zijn met alle relevante veiligheidsvoorschriften.*

LET OP *● Houd u volgens de plaatselijk geldende voorschriften aan de veiligheidscontrole voor verplaatsbare, commercieel gebruikte apparaten. ● Kortsluitingen of andere schade. Reinig het apparaat niet met een slang of een hogedrukstraal. ● Gebruik geen aceton, onverdunde zuren of oplosmiddelen, aangezien deze de aan het apparaat gebruikte materialen aantasten.*

Toebehoren en reserveonderdelen

⚠ ***VOORZICHTIG*** *● Gebruik alleen toebehoren en reserveonderdelen die worden aanbevolen door de fabrikant. Origineel toebehoren en originele reserveonderdelen garanderen een veilige en storingsvrije werking van het apparaat. ● Laat reparaties en de inbouw van reserveonderdelen alleen door een erkende klantenservice uitvoeren om gevaren te vermijden.*

Vervoer

⚠ ***VOORZICHTIG*** *● **Schakel het apparaat vóór het vervoer uit. Houd bij de bevestiging van het apparaat rekening met het gewicht, zie hoofdstuk** Technische gegevens **in de gebruiksaanwijzing.** ● Gevaar voor ongevallen en letsel. Neem bij het transport en de opslag van het apparaat het gewicht van het apparaat in acht, zie het hoofdstuk Technische gegevens in de gebruiksaanwijzing.*

Instrucciones de seguridad Limpiadora de alta presión



Antes de poner en marcha por primera vez el equipo, lea estas instrucciones de seguridad y el manual de instrucciones. Actúe conforme a estos documentos. Conserve ambos manuales para su uso posterior o para futuros propietarios.

- Además de las instrucciones incluidas en el manual de instrucciones, debe respetar las normativas de seguridad y para la prevención de accidentes del legislador correspondiente.
- Las placas de advertencia e indicadoras colocadas en el equipo proporcionan indicaciones importantes para un funcionamiento seguro.

Niveles de peligro

⚠ PELIGRO

- *Aviso de un peligro inminente que produce lesiones corporales graves o la muerte.*

⚠ ADVERTENCIA

- *Aviso de una posible situación peligrosa que puede producir lesiones corporales graves o la muerte.*

⚠ PRECAUCIÓN

- *Aviso de una posible situación peligrosa que puede producir lesiones corporales leves.*

CUIDADO

- *Aviso de una posible situación peligrosa que puede producir daños materiales.*

Equipo de protección personal

⚠ **PRECAUCIÓN** *• Al trabajar con el equipo, lleve guantes de protección adecuada. • Lleve protección para oídos si en el manual de instrucciones se indica un nivel de presión acústica superior a 80 dB(A), véase el capítulo Datos técnicos en el manual de instrucciones. • Lleve ropa de seguridad adecuada y unas gafas de protección para protegerse de la suciedad o el agua que salga disparada. • Durante el uso de limpiadoras de alta presión pueden producirse aerosoles. La inhalación de aerosoles puede producir daños para la salud. El empresario está obligado a realizar una evaluación de riesgos para tomar las medidas necesarias de protección contra la inhalación de aerosoles en función de la superficie que se vaya a limpiar y el entorno. Las mascarillas de protección respiratoria de la clase FFP 2 o superior son adecuadas para la protección contra aerosoles líquidos. • Durante el uso de limpiadoras de alta presión de agua caliente con motores de combustión pueden generarse gases de escape y hollín. Inhalar los gases de escape y tocar el hollín puede ser perjudicial para la salud. Se especificarán las medidas de protección necesarias contra la inhalación de los gases de escape y el contacto con el hollín. Por lo tanto, se deberá utilizar una mascarilla de protección respiratoria adecuada contra los gases de escape y unos guantes apropiados contra el hollín.*

Instrucciones generales de seguridad

⚠ **PELIGRO** *• Riesgo de asfixia. Mantenga los embalajes fuera del alcance de los niños.*

⚠ **ADVERTENCIA** *• Utilice el equipo solo para su uso previsto. Al trabajar con el equipo, tenga en cuenta las condiciones locales y evite causar daños a terceras personas, sobre todo a niños. • El uso del equipo no es apto para personas con capacidades corporales, sensoriales o psíquicas limitadas o que carezcan de experiencia y/o conocimiento suficiente. • El equipo solo puede ser utilizado por personas instruidas en su manejo o que hayan demostrado su capacidad para manejarlo y que hayan recibido la orden explícita de usarlo. • Se debe supervisar a los niños para asegurarse de que no jueguen con el aparato. • El equipo no debe ser usado por niños o jóvenes.*

⚠ **PRECAUCIÓN** *• Los dispositivos de seguridad velan por su seguridad. Nunca modifique ni manipule los dispositivos de seguridad.*

Peligro de descargas eléctricas

⚠ **PELIGRO** *• Solo conecte los equipos de la clase de protección I a fuentes de corriente con toma a tierra. • La tensión indicada en la placa de características debe coincidir con la tensión de la fuente de corriente. • Tenga en cuenta la protección por fusible mínima del enchufe, véase el capítulo Datos técnicos del manual de instrucciones. • Maneje el equipo solo mediante un interruptor de corriente de defecto (máximo 30 mA). • Nunca toque los conectores de red y enchufes con las manos húmedas. • El conector de red y el acoplamiento de un conducto de prolongación deben ser impermeables y no pueden tenderse en el agua. El acoplamiento no puede situarse sobre el suelo. Utilice enrolladores de cables que garanticen que las tomas se encuentran a, mínimo, 60 mm sobre el suelo. • Todas las piezas que conducen corriente en la zona de trabajo deben estar protegidas contra chorros de agua.*

⚠ **ADVERTENCIA** *• Conecte el equipo únicamente a una conexión eléctrica instalada por un electricista formado conforme a la norma IEC 60364-1. • Compruebe la presencia de daños en el cable de red con enchufe antes de cada uso. No ponga en funcionamiento un equipo con cables de conexión de red dañados. Encargue inmediatamente la sustitución de un cable de conexión dañado al servicio de atención al cliente autorizado/electricista formado. • No dañe el conducto de prolongación ni el cable de conexión de red pasando por encima, aplastándolo, arrastrándolo o similares. Proteja el cable de conexión de red frente al calor, el aceite y los cantos afilados. • Utilice únicamente el cable de conexión de red indicado por el fabricante, también al sustituirlo. N.º de referencia y tipo; ver el Manual de instrucciones. • Los conductos de prolongación eléctricos inadecuados pueden ser peligrosos. Al aire libre, utilice únicamente conductos de prolongación eléctricos autorizados e identificados debidamente con la suficiente sección de conducto. • Sustituya los acoplamientos del conducto de prolongación o conexión de red por otros con la misma impermeabilidad y la misma resistencia mecánica.*

⚠ **PRECAUCIÓN** *• En caso de pausas prolongadas y tras su uso, apague el equipo en el interruptor principal/interruptor del equipo y desconecte el conector de red.*

CUIDADO *• Los procesos de conexión generan caídas breves de tensión. • Si las condiciones de la red no son favorables pueden verse perjudicados otros equipos. • Si la impedancia de la red es inferior a 0,15 ohmios, no se producirán fallos.*

Conexión de agua

⚠ **ADVERTENCIA** ***• No debe poner en funcionamiento el equipo si la manguera de alta presión presenta daños. Sustituya inmediatamente la***

***manguera de alta presión si se encuentra dañada. Solo se deben utilizar mangueras y conexiones recomendadas por el fabricante. N.º de referencia; ver el** Manual de instrucciones. ● La atornilladura de todas las mangueras de conexión debe ser estanca.*

***CUIDADO** ● Tenga en cuenta las instrucciones de su empresa de suministro de agua.*

Servicio

⚠ ***PELIGRO** ● A la hora de utilizar el equipo en zonas de peligro (p. ej. gasolineras), tenga en cuenta las correspondientes reglamentaciones de seguridad. ● Queda prohibido su uso en entornos explosivos. ● Nunca aspire disolventes, líquidos que contenga disolventes ni ácidos no diluidos. Entre ellos, por ejemplo, gasolina, diluyentes o gasóleo para calefacción. La niebla de pulverización es inflamable, explosiva y tóxica. ● Las válvulas de neumáticos de vehículos dañados resultan peligrosos. Las válvulas de neumáticos de vehículos pueden reventar o sufrir daños por parte de chorros de alta presión. La decoloración del neumático constituye uno de los primeros síntomas de daños. Durante la limpieza de válvulas de neumáticos/neumáticos de vehículos debe mantener una distancia de, mínimo, 30 cm con el chorro.*

⚠ ***ADVERTENCIA** ● No utilice el equipo si hay personas en la zona de alcance sin la correspondiente ropa de seguridad. ● Si los tubos pulverizadores son demasiado cortos, sus manos pueden entrar en contacto con el chorro de alta presión. No utilice nunca boquillas de chorro o boquillas para rotores con tubos pulverizadores con una longitud inferior a 75 cm. ● El chorro de agua que sale del tubo pulverizador genera una fuerza de retroceso. El acodamiento del tubo pulverizador genera una fuerza hacia arriba. Sujete bien la pistola y el tubo pulverizador. ● Si utiliza sistemas de pulverizado con acodamiento se pueden modificar las fuerzas de retroceso y rotación. ● No dirija el chorro de alta presión hacia sí mismo, por ejemplo, para limpiar la ropa o el calzado. ● No dirija el chorro de alta presión hacia personas, animales, equipamiento eléctrico activo, ni apunte con él al propio equipo. ● No pulverice objetos que contengan sustancias perjudiciales para la salud (p. ej. amianto). ● Antes de cada uso, compruebe el buen estado y la seguridad de funcionamiento del equipo y los accesorios, por ejemplo, manguera de alta presión, pistola de alta presión y dispositivos de seguridad. No utilice el equipo en caso de daños. Sustituya inmediatamente los componentes dañados. ● Utilice únicamente los acoplamientos, accesorios y mangueras de alta presión recomendados por el fabricante.*

⚠ ***PRECAUCIÓN** ● Nunca deje el equipo sin supervisión durante el servicio. ● No abra la cubierta con el motor en marcha. ● No fije la palanca de la pistola de alta presión durante el servicio. ● Deje que se enfríen las mangueras tras el funcionamiento con agua caliente o utilice el equipo brevemente en modo de agua fría. ● El equipo debe asentarse sobre una base lisa y estable. ● Antes de comenzar la limpieza deberá realizar una evaluación de riesgos de la superficie a limpiar para determinar los requisitos de seguridad y protección de la salud que deberán cumplirse. Deberá tomar las medidas de protección que correspondan.*

***CUIDADO** ● No utilice el equipo a temperaturas inferiores a 0 °C. ● Realice la limpieza de motores únicamente en estaciones de lavado con separador de aceite.*

Funcionamiento con detergente

⚠ ***PRECAUCIÓN** ● Mantenga el detergente fuera del alcance de los niños. ● Al emplear detergentes, observe la hoja de datos de seguridad del fabricante, especialmente las indicaciones sobre equipos de protección personal. ● Solo utilice detergentes recomendados y suministrados por el fabricante. El uso de otros detergentes o sustancias químicas puede comprometer la seguridad del equipo. ● No utilice los detergentes recomendados sin diluir. Los productos son seguros para el servicio, pues no contienen ácidos, lejías o sustancias peligrosas para el medio ambiente. En caso de que el detergente entre en contacto con los ojos, aclárelos inmediatamente con abundante agua y, como en el caso de una ingesta accidental, busque asistencia médica.*

Equipos con un nivel de vibraciones transmitido al sistema mano-brazo > 2,5 m/s² (véase el capítulo *Datos técnicos* del manual de instrucciones)

⚠ ***PRECAUCIÓN***

- *Utilizar el equipo durante un período de tiempo prolongado puede producir trastornos circulatorios en las manos relacionados con la vibración. No puede establecerse una duración general válida para el uso de la motosierra porque depende de muchos factores:*
- *Predisposición personal a padecer trastornos circulatorios graves (dedos fríos con frecuencia, picor en las manos)*
- *Temperatura ambiente baja. Lleve guantes calientes para protegerse las manos.*
- *Trastorno circulatorio limitado mediante un agarre firme.*
- *Un funcionamiento continuo resulta más perjudicial que un uso interrumpido con pausas.*

En el caso de un uso regular prolongado del equipo y de la aparición repetida de los síntomas (p. ej. picor en las manos, dedos fríos), debe consultar a su médico.

Equipos con neumáticos

⚠ ***PRECAUCIÓN** ● En equipos con llantas atornilladas: Asegúrese de que todos los tornillos de las llantas se encuentran bien apretados antes de aplicar la presión completa de los neumáticos. ● Asegúrese de que el reductor de presión del compresor esté bien ajustado antes de aplicar la presión completa de los neumáticos. ● Nunca supere la presión máxima admisible de los neumáticos. Deberá leer la presión recomendada en los neumáticos y, en caso necesario, en la llanta. Si los valores difieren, deberá utilizar el valor más bajo.*

Equipos de agua caliente y con motor de gasolina, equipos con motor de combustión

⚠ ***PELIGRO** ● Peligro de explosión en caso de uso del combustible inadecuado. Utilice únicamente el combustible indicado en el manual de instrucciones.*

⚠ ***ADVERTENCIA** ● Los gases de escape son tóxicos. No los inhale. Al utilizar el equipo en espacios cerrados, asegure una ventilación y una evacuación de gases de escape adecuadas. ● Al repostar combustible, asegúrese de que el combustible no entre en contacto con ninguna superficie caliente.*

⚠ ***PRECAUCIÓN** ● Peligro de quemaduras. No se incline sobre la salida de los gases de escape ni introduzca las manos. No toque la caldera durante el funcionamiento del quemador. ● No obture nunca las salidas de los gases de escape. ● Asegúrese de mantener libres de emisiones de gases de escape las entradas de aire. ● Observe las instrucciones de seguridad relativas a los equipos con motor de gasolina del manual de instrucciones.*

Cuidado y mantenimiento

⚠ ***ADVERTENCIA*** *● Antes de realizar la limpieza, el mantenimiento o la sustitución de piezas deberá desconectar el equipo y, en el caso de los equipos con alimentación de red, desconectar el conector de red. ● Elimine la presión del sistema de alta presión antes de realizar cualquier trabajo en el equipo o los accesorios.*

⚠ ***PRECAUCIÓN*** *● Solo el servicio de postventa autorizado o el personal especialista familiarizado con todas las reglamentaciones de seguridad pertinentes debe llevar a cabo las reparaciones.*

CUIDADO *● Observe la revisión de seguridad relativa a los equipos móviles de uso profesional según las normas locales en vigor ● Cortocircuitos u otros daños. No limpie el equipo con mangueras o agua de alta presión. ● No utilice acetona, ácidos sin diluir ni disolventes, ya que pueden dañar los materiales utilizados en el equipo.*

Accesorios y recambios

⚠ ***PRECAUCIÓN*** *● Utilice únicamente accesorios y recambios autorizados por el fabricante. Los accesorios y recambios originales garantizan un servicio seguro y sin fallos del equipo. ● Las reparaciones y el montaje de los recambios solo debe realizarlos el servicio de postventa autorizado; de esta forma evitará riesgos.*

Transporte

⚠ ***PRECAUCIÓN*** *● **Desconecte el equipo antes de transportarlo. Fije el equipo teniendo en cuenta el peso, ver el capítulo** Datos técnicos **del manual de instrucciones.** ● Riesgo de accidentes y lesiones. Tenga en cuenta el peso del equipo al transportarlo y almacenarlo, véase capítulo Datos técnicos del manual de instrucciones.*

Avisos de segurança Lavadora de alta pressão



Antes da primeira utilização do aparelho, leia estes avisos de segurança e o manual original. Proceda em conformidade. Conserve ambas as folhas para referência ou utilização futura.

- Além das indicações que constam do manual de instruções, é necessário observar as prescrições gerais de segurança e as prescrições para a prevenção de acidentes do legislador.
- Os sinais e as placas de aviso que se encontram no aparelho dão indicações importantes para um bom funcionamento do aparelho.

Níveis de perigo

⚠ ***PERIGO***

- *Aviso de um perigo iminente, que pode provocar ferimentos graves ou morte.*

⚠ ***ATENÇÃO***

- *Aviso de uma possível situação de perigo, que pode provocar ferimentos graves ou morte.*

⚠ ***CUIDADO***

- *Aviso de uma possível situação de perigo, que pode provocar ferimentos ligeiros.*

ADVERTÊNCIA

- *Aviso de uma possível situação de perigo, que pode provocar danos materiais.*

Equipamento de protecção individual

⚠ ***CUIDADO*** *● Utilize luvas adequadas durante os trabalhos no aparelho. ● Utilize uma protecção auditiva se, no manual de instruções, estiver indicado um nível acústico superior a 80 dB(A), ver capítulo Dados Técnicos no manual de instruções. ● Utilize vestuário e óculos de protecção adequados para se proteger dos espirros de água e sujidade. ● Podem formar-se aerossóis durante a utilização da lavadora de alta pressão. A inalação de aerossóis pode causar danos à saúde. O empregador é obrigado a realizar uma avaliação de riscos, de forma a definir, em função das superfícies a limpar e do ambiente, as medidas de protecção necessárias para a prevenção da inalação de aerossóis. As máscaras respiratórias de classe FFP 2 ou superior destinam-se à protecção contra aerossóis aquosos. ● Durante a utilização de lavadoras de alta pressão a água quente com motor de combustão, podem surgir gases de escape e fuligem. A inalação de gases de escape e o contacto com fuligem podem causar danos à saúde. Devem ser estabelecidas medidas de protecção necessárias contra a inalação de gases de escape e o contacto com fuligem. Por conseguinte, utilize uma máscara respiratória adequada contra os gases de escape e luvas adequadas contra a fuligem.*

Indicações gerais de segurança

⚠ ***PERIGO*** *● Perigo de asfixia. Mantenha a película da embalagem afastada das crianças.*

⚠ ***ATENÇÃO*** *● Utilize o aparelho apenas para os fins a que se destina. Tenha em consideração as condições locais e verifique se existem outras pessoas ao redor, especialmente crianças, durante os trabalhos com o aparelho. ● O aparelho não se destina a ser utilizado por pessoas com capacidades físicas, sensoriais ou mentais limitadas ou sem experiência e/ou conhecimentos. ● O aparelho apenas deve ser manuseado por pessoas instruídas quanto à sua utilização, ou que tenham demonstrado competência na sua operação e que tenham sido expressamente encarregadas da sua utilização. ● Supervisione as crianças para garantir que não brincam com o aparelho. ● O aparelho não pode ser operado por crianças e jovens.*

⚠ ***CUIDADO*** *● As unidades de segurança servem para a sua protecção. Nunca altere ou evite as unidades de segurança.*

Perigo de choque eléctrico

⚠ ***PERIGO*** *● Ligue aparelhos de classe de protecção I apenas a fontes de corrente ligadas à terra adequadas. ● A tensão indicada na placa de características tem de coincidir com a tensão da fonte de corrente. ● Tenha em atenção a protecção mínima da tomada, ver capítulo Dados Técnicos no manual de instruções. ● Opere o aparelho apenas através de um disjuntor de corrente parasita (máximo de 30mA). ● Nunca manuseie fichas de rede e tomadas com as mãos húmidas. ● A ficha de rede e o acoplamento de uma linha de extensão têm de ser estanques e não podem ficar dentro de água. O acoplamento não pode estar no chão. Utilize tambores de cabo para assegurar que as tomadas se encontram a, pelo menos, 60 mm acima do chão. ● Todas as peças sob tensão na área de trabalho devem ser protegidas contra jactos de água.*

⚠ ***ATENÇÃO*** *● Ligue o aparelho apenas a uma ligação eléctrica estabelecida por um técnico electricista, em conformidade com a IEC 60364-1. ● Antes de cada*

operação, verifique se existem danos no cabo de ligação à rede com ficha de rede. Não operar um aparelho com cabo de ligação à rede danificado. Proceda à substituição imediata de um cabo de ligação à rede danificado junto do serviço de assistência técnica/técnico electricista autorizado. ● Não danifique o cabo de ligação à rede e a linha de extensão passando por cima, esmagando, arrastando ou semelhante. Proteja o cabo de ligação à rede contra o calor, óleo e cantos afiados. ● Utilize apenas um cabo de ligação à rede prescrito pelo fabricante. Tal aplica-se também à substituição da linha. Para o número de encomenda e modelos, ver Manual de instruções. ● Linhas de tensão eléctricas inadequadas podem ser perigosas. Ao ar livre utilize apenas linhas de extensão eléctricas autorizadas e devidamente assinaladas com uma secção de linha suficiente. ● Substitua os acoplamentos dos cabos de ligação à rede ou linhas de extensão apenas por outros com densidade da água e resistência mecânica equivalentes.

⚠ ***CUIDADO*** *● Desligue o aparelho no interruptor principal/interruptor do aparelho durante pausas mais longas na operação e desligue a ficha de rede.*

ADVERTÊNCIA *● Os arranques produzem breves reduções de tensão. ● Com condições de rede adversas, podem ocorrer danos noutros aparelhos. ● Não se prevêem avarias com impedância eléctrica inferior a 0,15 ohm.*

Ligação de água

⚠ ***ATENÇÃO*** ***● Não deve colocar o aparelho em funcionamento se a mangueira de alta pressão estiver danificada. Substitua de imediato a mangueira de alta pressão danificada. Deve apenas utilizar mangueiras e uniões recomendadas pelo fabricante. Para o número de encomenda, ver*** *Manual de instruções. ● A união roscada deve estar estanque em todas as mangueiras de ligação.*

ADVERTÊNCIA *● Respeite as prescrições da sua empresa de abastecimento de água.*

Operação

⚠ ***PERIGO*** *● Observe as respetivas prescrições de segurança ao utilizar o aparelho em áreas de perigo (por ex., estações de serviço). ● Proibida a operação em zonas com perigo de explosão. ● Nunca aspire diluentes, líquidos que contenham diluentes ou ácidos não diluídos. Tal inclui, p. ex., gasolina, diluente de tinta ou gasóleo de aquecimento. A névoa de pulverização é facilmente inflamável, explosiva e tóxica. ● Pneumáticos do veículo/válvulas dos pneus danificados constituem perigo de vida. Os pneumáticos do veículo/válvulas dos pneus podem ser danificados pelo jacto de alta pressão e podem rebentar. O primeiro sinal é a descoloração dos pneus. Mantenha uma distância do jacto de, pelo menos, 30 cm durante a limpeza dos pneumáticos do veículo/válvulas dos pneus.*

⚠ ***ATENÇÃO*** *● Não utilize o aparelho se ao alcance se encontrarem pessoas sem o vestuário de protecção devido. ● Com lanças pequenas, a sua mão pode entrar em contacto com o jacto de alta pressão. Nunca utilize o bico de jacto pontual ou o bico rotativo com lanças de comprimento inferior a 75 cm. ● Ocorre um recuo devido ao jacto de água que sai da lança. A lança angulada faz com que haja uma força no sentido ascendente. Segure na pistola e na lança com firmeza. ● Em caso de utilização de pulverizadores angulados, o recuo e a torção podem alterar-se. ● Não direccione o jacto de alta pressão para si próprio, p. ex., para limpar roupa ou calçado. ● Não direccione o jacto de alta pressão para pessoas, animais, equipamento eléctrico activo ou para o próprio aparelho. ● Não pulverize objectos que contenham substâncias perigosas para a saúde (p. ex., amianto). ● Verifique o estado correcto e a segurança operacional do aparelho e dos acessórios, como p. ex., a mangueira de alta pressão, a pistola de alta pressão e as unidades de segurança, antes de cada operação. Não utilize o aparelho se existirem danos. Substitua de imediato os componentes danificados. ● Utilize apenas mangueiras de alta pressão, comandos e acoplamentos recomendados pelo fabricante.*

⚠ ***CUIDADO*** *● Nunca deixe o aparelho sem supervisão, enquanto este estiver em operação. ● Não abra a cobertura com o motor em funcionamento. ● Não prenda a alavanca da pistola de alta pressão durante a operação. ● Deixe as mangueiras arrefecer depois da operação de água quente ou, então, opere o aparelho temporariamente com água fria. ● O aparelho precisa de ter uma base plana e estável. ● Deve fazer uma avaliação dos riscos associados à superfície a ser limpa antes de efectuar a limpeza, de forma a determinar os requisitos necessários para protecção da saúde e da segurança. Deve tomar as medidas de protecção necessárias devidas.*

ADVERTÊNCIA *● Não operar o aparelho com temperaturas abaixo dos 0 °C. ● Efectue a limpeza do motor apenas em estações de lavagem com separador de óleo.*

Operação com produto de limpeza

⚠ ***CUIDADO*** *● Mantenha o produto de limpeza fora do alcance das crianças. ● Durante a utilização do produto de limpeza, tenha em atenção a ficha técnica de segurança do fabricante desse mesmo produto, especialmente os avisos relativos ao equipamento de protecção individual. ● Utilize apenas produtos de limpeza fornecidos ou recomendados pelo fabricante. A utilização de outros produtos de limpeza ou químicos pode comprometer a segurança do aparelho. ● Não utilize o produto de limpeza recomendado sem o mesmo estar diluído. Os produtos são de operação segura, uma vez que não contêm ácidos, soluções alcalinas ou substâncias prejudiciais para o ambiente. Caso o produto de limpeza entre em contacto com os olhos, lave imediatamente os olhos com água e vá logo ao médico, tal como deve fazer caso engula o produto.*

Aparelhos com um valor de vibração de mão/braço > 2,5 m/s² (ver capítulo *Dados Técnicos* no manual de instruções)

⚠ ***CUIDADO***

- *Uma utilização prolongada do aparelho pode levar a perturbações vasculares nas mãos, devido à vibração. Não é possível estabelecer uma duração de utilização genericamente aplicável, pois isso depende de vários factores:*
- *Predisposição individual para problemas de circulação (dedos frequentemente frios ou dormentes)*
- *Temperatura ambiente baixa. Use luvas quentes para proteger as mãos.*
- *Circulação limitada devido à força feita a agarrar.*
- *Uma operação ininterrupta é mais prejudicial do que uma operação interrompida por pausas.*

Em caso de utilização regular e prolongada do aparelho e, perante a repetição de sintomas como, p. ex., dormência dos dedos ou dedos frios, deve consultar um médico.

Aparelhos com pneumáticos

⚠ ***CUIDADO*** *● No caso de aparelhos com jantes aparafusadas: Certifique-se de que todos os parafusos da jante estão bem apertados antes de ajustar a pres-*

são para os pneus. ● Certifique-se de que o redutor da pressão está correctamente ajustado no compressor antes de ajustar a pressão para os pneus. ● Nunca exceda a pressão máxima permitida para os pneus. Deve ler a pressão para os pneus nos pneus e, se necessário, na jante. Em caso de valores diferentes, deve respeitar o valor mais baixo.

Aparelhos de água quente e com motor a gasolina, aparelhos com motor de combustão

⚠ ***PERIGO*** *● Perigo de explosão resultante de depósito de combustível inadequado. Encha apenas o depósito de combustível indicado no manual de instruções.*

⚠ ***ATENÇÃO*** *● Os gases de escape são tóxicos. Não inale os gases de escape. Em caso de operação do aparelho em espaços fechados, certifique-se de que a ventilação é suficiente e de que os gases de escape são evacuados. ● Ao encher, certifique-se de que os depósitos de combustível não ficam em contacto com superfícies quentes.*

⚠ ***CUIDADO*** *● Perigo de combustão. Não se debruce sobre a abertura dos gases de escape e não toque na mesma. Não toque na caldeira durante o funcionamento com queimador. ● Nunca feche as aberturas dos gases de escape. ● Certifique-se de que não ocorrem emissões de gás de escape perto das entradas de ar. ● Respeite os avisos de segurança para aparelhos com motor a gasolina contidos no manual de instruções.*

Conservação e manutenção

⚠ ***ATENÇÃO*** *● Deve desligar o aparelho antes de efectuar a limpeza, manutenção e substituição de peças e, no caso de aparelhos operados com alimentação por rede, deve retirar a ficha de rede. ● Despressurize o sistema de alta pressão antes de efectuar qualquer trabalho no aparelho e acessórios.*

⚠ ***CUIDADO*** *● As reparações devem apenas ser feitas pela assistência técnica autorizada ou por técnicos desta área, que estão familiarizados com todas as prescrições de segurança relevantes.*

ADVERTÊNCIA *● Tenha em atenção o controlo de segurança para aparelhos portáteis utilizados para fins comerciais de acordo com as prescrições locais em vigor ● Curtos-circuitos ou outros danos. Não limpe o aparelho com o jacto de mangueira ou de água de alta pressão. ● Não utilize acetona, ácidos não diluídos ou diluentes, pois estes corroem os materiais utilizados no aparelho.*

Acessórios e peças sobressalentes

⚠ ***CUIDADO*** *● Utilize acessórios e peças sobressalentes disponibilizadas pelo fabricante. Ao utilizar acessórios e peças sobressalentes originais, garante uma utilização segura e o bom funcionamento do aparelho. ● Para evitar perigos, as reparações e a montagem de peças sobressalentes devem ser realizadas apenas pelo serviço de assistência técnica autorizado.*

Transporte

⚠ ***CUIDADO*** *● **Desligue o aparelho antes do transporte. Fixe o aparelho tendo em consideração o seu peso, ver capítulo** Dados Técnicos **no manual de instruções.** ● Perigo de acidente e de lesões. Tenha em atenção o peso do aparelho durante o transporte e armazenamento, ver capítulo Dados Técnicos no manual de instruções.*

Sikkerhedshenvisninger Højtryksrenser



Læs disse sikkerhedshenvisninger og den originale driftsvejledning, inden maskinen tages i brug første gang. Betjen maskinen i henhold til disse. Opbevar de to hæfter til senere brug eller til senere ejere.

- Ud over henvisningerne i driftsvejledningen skal lovens generelle sikkerheds- og ulykkesforebyggelsesforskrifter overholdes.
- Advarsels- og henvisningsskilte på maskinen giver vigtige henvisninger for en ufarlig drift.

Faregrader

⚠ ***FARE***

- *Henviser til en umiddelbar fare, der medfører alvorlige kvæstelser eller død.*

⚠ ***ADVARSEL***

- *Henviser til en mulig farlig situation, der kan medføre alvorlige kvæstelser eller død.*

⚠ ***FORSIGTIG***

- *Henviser til en mulig farlig situation, der kan medføre lettere kvæstelser.*

BEMÆRK

- *Henviser til en mulig farlig situation, der kan medføre materielle skader.*

Personligt beskyttelsesudstyr

⚠ ***FORSIGTIG*** *● Anvend egnede handsker ved arbejde på apparatet. ● Anvend et høreværn, hvis der i driftsvejledningen er angivet et lydtryksniveau over 80 dB(A), se kapitlet Tekniske data i driftsvejledningen. ● Anvend egnet beskyttelsestøj og beskyttelsesbriller til beskyttelse mod tilbagesprøjtende vand eller snavs. ● Under brugen af højtryksrensere kan der opstå aerosoler. Indåndingen af aerosoler kan medføre helbredsskader. Arbejdsgiveren er forpligtet til at foretage en farevurdering for at fastsætte de nødvendige beskyttelsesforanstaltninger mod indånding af aerosoler afhængigt af den overflade og de omgivelser, der skal rengøres. Åndedrætsværn i klasse FFP 2 eller højere egner sig til beskyttelse mod vandige aerosoler. ● Når varmtvandshøjtryksrensere med forbrændingsmotor anvendes, kan der dannes udstødningsgasser og sod. Det kan være sundhedsskadeligt at indånde udstødningsgasser og komme i berøring med sod. Der skal træffes nødvendige beskyttelsesforanstaltninger mod indånding af udstødningsgasserne og berøring af sod. Anvend derfor et egnet åndedrætsværn mod udstødningsgasser og egnede handsker mod sod.*

Generelle sikkerhedsanvisninger

⚠ ***FARE*** *● Kvælningsfare. Emballagefolie skal holdes uden for børns rækkevidde.*

⚠ ***ADVARSEL*** *● Anvend kun apparatet bestemmelsesmæssigt. Tag hensyn til de lokale forhold, og vær ved arbejde med apparatet opmærksom på uvedkommende, specielt børn. ● Dette apparat er ikke beregnet til at skulle anvendes af personer med begrænsede fysiske, sensoriske eller mentale evner eller mangel på erfaring og/eller mangel på viden. ● Maskinen må kun betjenes af personer, der er blevet undervist i håndtering af maskinen, eller som har bevist deres evner til at betjene maskinen og udtrykkeligt har fået anvendelsen heraf til opgave. ● Børn skal være un-*

der opsyn for at sikre, at de ikke leger med maskinen. ● Børn og unge må ikke anvende maskinen.

⚠ ***FORSIGTIG*** *● Sikkerhedsanordninger fungerer som din beskyttelse. Sikkerhedsanordninger må aldrig ændres eller ignoreres.*

Fare for elektrisk stød

⚠ ***FARE*** *● Tilslut kun apparater i beskyttelsesklasse I ved korrekt jordede strømkilder. ● Spændingsangivelsen på typeskiltet skal stemme overens med strømkildens spænding. ● Vær opmærksom på stikkontaktens min. sikring, se kapitlet Tekniske data i driftsvejledningen. ● Anvend kun apparatet via et HFI-relæ/FI-relæ (maks. 30 mA). ● Rør aldrig ved netstik og stikkontakt med fugtige hænder. ● Netstik og kobling for en forlængerledning skal være vandtætte og må ikke ligge i vandet. Koblingen må ikke ligge på gulvet. Anvend kabeltromler, der sikrer, at stikdåserne befinder sig mindst 60 mm over gulvet. ● Alle strømførende dele i arbejdsområdet skal være beskyttet mod vandstråler.*

⚠ ***ADVARSEL*** *● Maskinen må kun kobles til strømforbindelser, der er udført af en faguddannet elinstallatør i overensstemmelse med IEC 60364-1. ● Kontroller nettilslutningsledningen med netstik for skader inden hver drift. Tag ikke et apparat i drift med beskadiget nettilslutningsledning. Lad straks en beskadiget nettilslutningsledning udskifte af den autoriserede kundeservice / elinstallatør. ● Ødelæg eller beskadig ikke nettilslutnings- eller forlængerledningen ved at køre over den, klemme den, rykke i den eller lignende. Beskyt nettilslutningsledningen mod varme, olie og skarpe kanter. ● Anvend kun den nettilslutningsledning, der foreskrives af producenten, dette gælder også ved udskiftning af ledningen. Bestillingsnr. og type se Driftsvejledningen. ● Uegnede elektriske forlængerledninger kan være farlige. Anvend derfor kun de godkendte og tilsvarende mærkede elektriske forlængerledninger med det tilstrækkelige ledningstværsnit udendørs. ● Udskift udelukkende koblinger på nettilslutnings- eller forlængerledningen med koblinger, der har den samme vandtæthed og samme mekaniske fasthed.*

⚠ ***FORSIGTIG*** *● Sluk apparatet på hovedafbryderen / apparatkontakten ved længere driftspauser og efter brug, og træk netstikket ud.*

BEMÆRK *● Tilkoblingsprocesser producerer kortvarige spændingsfald. ● Ved ugunstige netbetingelser kan der optræde påvirkninger på andre apparater. ● Ved en netimpedans under 0,15 ohm kan der ikke forventes forstyrrelser.*

Vandtilslutning

⚠ ***ADVARSEL*** *● **Apparatet må ikke tages i drift, hvis højtryksslangen er beskadiget. Udskift straks en beskadiget højtryksslange. Der må kun anvendes slanger og forbindelser, der anbefales af producenten. Bestillingsnr. se** Driftsvejledningen. ● Forskruningen for alle tilslutningsslanger skal være tæt.*

BEMÆRK *● Overhold bestemmelserne fra vandforsyningsvirksomheden.*

Drift

⚠ ***FARE*** *● Vær opmærksom på sikkerhedsforskrifterne ved anvendelse af apparatet i farezoner (f.eks. tankstationer). ● Driften i eksplosionsfarlige områder er forbudt. ● Opsug aldrig opløsningsmidler, væsker der indeholder opløsningsmidler eller ufortyndede syrer. Hertil hører f.eks. benzin, fortynder eller brændselsolie. Sprøjtetågen er letantændelig, eksplosiv og giftig. ● Beskadigede køretøjsdæk / dækventiler er livsfarlige. Køretøjsdæk / dækventiler kan ødelægges af højtrykstrålen og eksplodere. Et første tegn på dette er en misfarvning af dækket. Overhold en afstand på mindst 30 cm til strålen ved rengøring af køretøjsdæk / dækventiler.*

⚠ ***ADVARSEL*** *● Anvend ikke apparatet, hvis der befinder sig personer uden passende beskyttelsestøj inden for rækkevidde. ● Ved korte strålerør kan hånden komme i berøring med højtryksstrålen. Anvend aldrig punktstråledysen eller rotordysen med strålerør, der er kortere end 75 cm. ● På grund af den vandstråle, der kommer ud af strålerøret, opstår der en tilbageslagskraft. På grund af det vinklede strålerør virker kraften opad. Hold godt fast i pistolen og strålerøret. ● Hvis der anvendes vinklede sprøjteanordninger kan tilbageslags- og fordrejningskræfterne ændre sig. ● Ret ikke højtryksstrålen ind mod dig selv, f.eks. for at rengøre tøj eller sko. ● Ret ikke højtryksstrålen mod personer, dyr, tændt elektrisk udstyr eller mod selve apparatet. ● Sprøjt ikke på genstande, der indeholder sundhedsskadelige stoffer (f.eks. asbest). ● Kontroller apparatet og tilbehøret, som f.eks. højtryksslange, højtrykspistol og sikkerhedsanordninger, inden hver brug for korrekt tilstand og driftssikkerhed. Anvend ikke apparatet, hvis det er beskadiget. Udskift straks beskadigede komponenter. ● Anvend kun de højtryksslanger, armaturer og koblinger, der anbefales af producenten.*

⚠ ***FORSIGTIG*** *● Lad aldrig apparatet være uden opsyn, så længe det er i drift. ● Åbn ikke kappen ved aktiveret motor. ● Fastklem ikke højtrykspistolens greb under drift. ● Lad slangerne afkøle efter varmtvandsdrift eller anvend apparatet kort i koldtvandsdrift. ● Apparatet skal have et jævnt, stabilt underlag. ● Du skal inden rengøring foretage en risikovurdering af den overflade, der skal rengøres, for at finde frem til kravene til beskyttelse af sikkerhed og sundhed. Du skal træffe de nødvendige beskyttelsesforanstaltninger.*

BEMÆRK *● Anvend ikke apparatet ved temperaturer under 0 °C. ● Gennemfør kun rengøringen af motoren på vaskepladser med olieudskiller.*

Drift med rengøringsmiddel

⚠ ***FORSIGTIG*** *● Opbevar rengøringsmidler utilgængeligt for børn. ● Overhold ved anvendelse af rengøringsmidler sikkerhedsdatabladet fra rengøringsmiddelproducenten, specielt henvisninger til personligt beskyttelsesudstyr. ● Anvend kun de rengøringsmidler, der leveres og anbefales af producenten. Anvendelsen af andre rengøringsmidler eller kemikalier kan påvirke apparatets sikkerhed. ● Anvend ikke rengøringsmidlerne ufortyndet. Produkterne er driftssikre, da de ikke indeholder syrer, lud eller miljøskadelige stoffer. Hvis der kommer rengøringsmiddel i øjnene, skylles disse straks grundigt med vand og der opsøges straks en læge, også ved synkning af rengøringsmidler.*

Apparater med en hånd-arm vibrationsværdi > 2,5 m/s² (se kapitlet *Tekniske data* i driftsvejledningen)

⚠ ***FORSIGTIG***

- *Hvis apparatet anvendes i længere tid, kan blodgennemstrømningen i hænderne nedsættes på grund af vibrationer. Der findes ingen generelt gældende anvendelsestid, idet denne afhænger af flere faktorer:*

- *Personlig tendens til dårligt blodomløb (ofte kolde fingre, fingerkløe)*
- *Lave omgivelsestemperaturer. Bær varme handsker for at beskytte hænderne.*
- *Dårlig blodgennemstrømning, fordi der holdes godt fast.*
- *Anvendelse uden afbrydelse er mere skadeligt, end hvis der holdes pauser.*

Kontakt lægen, hvis symptomerne, f.eks. fingerkløe, kolde fingre, optræder gentagne gange ved regelmæssig, længerevarende anvendelse af apparatet.

Apparater med luftdæk

⚠ ***FORSIGTIG*** *• Ved apparater med sammenskruede fælge: Kontroller, at alle fælgens skruer er spændt godt, inden dæktrykket indstilles. • Kontroller, at trykreduktionsventilen på kompressoren er indstillet korrekt, inden dæktrykket indstilles. • Overskrid aldrig det maksimalt tilladte dæktryk. Dæktrykket aflæses på dækket og på fælgen. Ved forskellige værdier overholdes den laveste værdi.*

Varmtvands- og benzinmotordrevne maskiner, maskiner med forbrændingsmotor

⚠ ***FARE*** *• Eksplosionsfare på grund af uegnet brændstof. Tank kun det brændstof, der er angivet i driftsvejledningen.*

⚠ ***ADVARSEL*** *• Udstødningsgasser er giftige. Indånd ikke udstødningsgasser. Sørg for tilstrækkelig ventilation og bortledning af udstødningsgasserne ved drift af apparatet i rum. • Sørg for, at der ikke kommer brændstof på varme overflader ved tankning.*

⚠ ***FORSIGTIG*** *• Fare for forbrændinger. Bøj dig ikke hen over udstødningsgasåbningen og sæt ikke hænderne derind. Rør ikke ved varmekedlen ved brænderdrift. • Luk aldrig udstødningsgasåbningerne. • Sørg for, at der i nærheden af luftindtag ikke optræder udstødningsgasemissioner. • Overhold sikkerhedshenvisningerne for benzinmotoriske apparater i driftsvejledningen.*

Pleje og vedligeholdelse

⚠ ***ADVARSEL*** *• Inden rengøring, vedligeholdelse og udskiftning af dele skal apparatet frakobles, og ved netdrevne apparater skal netstikket trækkes ud. • Gør højtrykssystemet trykløst inden alt arbejde på apparatet.*

⚠ ***FORSIGTIG*** *• Istandsættelser må kun gennemføres af godkendte kundeservicesteder eller af faglært personale inden for dette område, som er fortrolig med alle de relevante sikkerhedsforskrifter.*

BEMÆRK *• Overhold sikkerhedskontrollen for alle transportable apparater til erhvervsmæssig brug iht. de lokalt gældende forskrifter • Kortslutninger eller andre skader. Apparatet må ikke rengøres med slange- eller højtryksvandstråle. • Anvend hverken acetone, ufortyndede syrer eller opløsningsmidler, da de angriber de materialer, der anvendes på apparatet.*

Tilbehør og reservedele

⚠ ***FORSIGTIG*** *• Anvend kun tilbehør og reservedele, der er godkendt af producenten. Originalt tilbehør og originale reservedele er en garanti for en sikker og fejlfri drift af apparatet. • Reparationer og montering af reservedele skal gennemføres af godkendte kundeservicesteder, dermed undgås farer.*

Transport

⚠ ***FORSIGTIG*** *• **Sluk apparatet inden transport. Fastgør apparatet under hensyntagen til vægten, se kapitlet** Tekniske data **i driftsvejledningen.***

• Fare for ulykker og kvæstelser. Vær opmærksom på apparatets vægt ved transport og opbevaring, se kapitlet Tekniske data i driftsvejledningen.

Sikkerhetsanvisninger Høytrykksspyler



Les disse sikkerhetsinstruksene og oversettelsen av den originale bruksanvisningen før apparatet tas i bruk første gang. Følg anvisningene. Oppbevar begge heftene til senere bruk eller for annen eier.

- I tillegg til instruksene i denne bruksanvisningen må du ta hensyn til de generelle forskrifter vedrørende sikkerhet og forebygging av ulykker.
- Varsels- og henvisningsskilt som er plassert på apparatet, gir viktige henvisninger om sikker drift.

Risikonivå

⚠ ***FARE***

- *Anvisning om en umiddelbar truende fare som kan føre til store personskader eller til død.*

⚠ ***ADVARSEL***

- *Anvisning om en mulig farlig situasjon som kan føre til store personskader eller til død.*

⚠ ***FORSIKTIG***

- *Anvisning om en mulig farlig situasjon som kan føre til mindre personskader.*

OBS

- *Anvisning om en mulig farlig situasjon som kan føre til materielle skader.*

Personlig verneutstyr

⚠ ***FORSIKTIG*** *• Bruk egnede hansker når du arbeider med apparatet. • Bruk hørselsvern hvis det er angitt et støynivå på over 80 dB(A) i brukerveiledningen, se kapittel Tekniske spesifikasjoner i brukerveiledningen. • Bruk egnet verneutstyr og vernebrille for å beskytte deg mot vannsprut eller smuss. • Det kan oppstå aerosoler når du bruker høytrykksspyleren. Innånding av aerosoler kan føre til helseskader. Arbeidsgiver er forpliktet til å foreta en risikovurdering for å fastslå de nødvendige beskyttelsestiltakene mot innånding av aerosoler avhengig av overflaten som skal rengjøres og omgivelsene. Åndedrettsmasker i klassen FFP 2 eller høyere er egnet til beskyttelse mot vannaktige aerosoler. • Under bruk av varmtvannshøytrykksvaskere med forbrenningsmotor kan det oppstå avgasser og sot. Innånding av avgasser og berøring av sot kan forårsake helseskader. Iverksett nødvendige sikkerhetstiltak mot innånding av avgasser og berøring av sot. Bruk derfor en egnet pustemaske som beskyttelse mot avgasser og egnede hansker som beskyttelse mot sot.*

Generelle sikkerhetsinstrukser

⚠ ***FARE*** *• Fare for kvelning. Hold innpakningsfolien vekke fra barn.*

⚠ ***ADVARSEL*** *• Bruk apparatet slik det er tiltenkt. Ta hensyn til lokale omstendigheter og vær obs. på tredjeperson, særlig barn når du arbeider med apparatet. • Apparatet skal ikke brukes av personer med innskrenkede fysiske, sensoriske eller intellektuelle evner eller personer som mangler erfaring og / kunnskap. • Apparatet skal bare brukes av personer som har fått opplæring i bruk av apparatet eller kan dokumentere evner til bruk, og som uttrykkelig har fått i oppdrag å bruke apparatet. • Barn skal*

holdes under tilsyn for å sikre at de ikke leker med apparatet. ● Barn og ungdom må ikke bruke apparatet.

⚠ ***FORSIKTIG*** *● Sikkerhetsinnretningen er til din egen beskyttelse. Sikkerhetsinnretningene må aldri endres eller omgås.*

Fare for elektrisk støt

⚠ ***FARE*** *● Apparater i beskyttelsesklasse I skal kun kobles forskriftsmessig til jordede strømkilder. ● Den angitte spenningen på typeskiltet må stemme overens med spenningen i strømkilden. ● Ta hensyn til minimum sikring i stikkontakten, se kapittel Tekniske spesifikasjoner i brukerveiledningen. ● Apparatet skal kun drives med jordfeilbryter (maksimalt 30 mA). ● Ta aldri i støpselet eller stikkontakten med våte hender. ● Stikkontakt og kobling på forlengelsesledning må være vanntett og ikke ligge i vann. Koblingen må ikke ligge på bakken. Bruk kabeltromler som garanterer at stikkontakten er minst 60 mm over bakken. ● Alle strømførende deler i arbeidsområdet må være beskyttet mot vannsprut.*

⚠ ***ADVARSEL*** *● Anlegget må kun kobles til strømuttak som er installert av en elektromontør, i henhold til IEC 60364-1. ● Kontroller tilkolbingsledningen med støpsel for skader før hver gangs bruk. Et apparat med skadet tilkoblingsledning må aldri settes i drift. La straks autorisert kundeservice / elektriker skifte ut tilkoblingsledningen. ● Ikke skad tilkoblings- og forlengelsesledningen ved å kjøre over den, eller klemme,og trekke i den. Beskytt tilkoblingsledningen mot varme, olje og skarpe kanter. ● Bruk kun den strømledningen som er angitt av produsenten, det gjelder også ved erstatning av ledningen. Ordrenr. og type, se brukerveiledningen. ● Uegnede elektriske skjøteledninger kan være farlige. Ved utendørs bruk må det anvendes elektriske skjøteledninger som er godkjent for dette og merket etter gjeldende regler, og som har tilstrekkelig ledningstverrsnitt. ● Koblingene på strøm- eller skjøteledningen skal kun erstattes av koblinger med samme vannteethet og lik mekanisk fasthet.*

⚠ ***FORSIKTIG*** *● Slå apparatet av på hovedbryteren / apparatbryteren og trekk ut støpselet etter lengre pauser i drift og etter bruk av apparatet.*

OBS *● Innkoblingsprosessene genererer kortsiktige spenningsreduksjoner. ● Under ugunstige spenningsbetingelser kan det påvirke andre apparater. ● Ved nettimpedans lavere enn 0,15 Ohm ventes det ingen forstyrrelser.*

Vanntilkobling

⚠ ***ADVARSEL*** *● **Apparatet må ikke tas i bruk hvis høytrykksslangen er skadet. En skadet høytrykksslange må skiftes ut omgående. Det skal kun brukes slanger og koblinger som anbefales av produsenten. Ordrenr, se** brukerveiledningen. ● Skruforbindelsene til alle tilkoblingsslangene må være tette.*

OBS *● Følg lokale forskrifter fra ditt vannverk.*

Bruk

⚠ ***FARE*** *● Følg gjeldende sikkerhetsforskrifter ved bruk av apparatet på farlige steder (f.eks. bensinstasjoner etc.). ● Det er forbudt å bruke apparatet i eksplosjonsfarlige områder. ● Sug aldri opp løsemidler, løsemiddelholdige væsker og ufortynnede syrer. Dette gjelder f.eks. bensin, fortynner og brenselolje, Spøytetåke er sterkt antennelig, eksplosiv og giftig. ● Skadde bildekk / dekkventiler er livsfarlig. Bildekk / dekkventiler kan bli skadd av høytrykkstrålen og sprekke. Første tegn på dette er misfarget dekk. Ved rengjøring må det holdes minst 30 cm stråleavstand til dekket / dekkventilen.*

⚠ ***ADVARSEL*** *● Ikke bruk apparatet dersom det befinner seg personer uten verneklær innen rekkevidde. ● Ved bruk av korte stålrør kan hånden komme i kontakt med høytrykksstrålen. Bruk aldri nåledyse eller rotordyse med stålrør som er kortere enn 75 cm. ● Det oppstår en rekyl grunnet vannstrålen som kommer ut av stålrøret. En kraft virker oppover gjennom det vinklede strålerøret. Hold godt fast i pistolen og stålrøret. ● Ved bruk av vinklede sprayeinnretninger kan rekylen og vridningskreftene endre seg. ● Ikke rett høytrykkstrålen mot deg selv, f.eks. For å rengjøre klær eller sko. ● Ikke rett høyttrykkstrålen mot personer, dyr, aktiv elektrisk utrustning eller mot selve apparatet. ● Ikke spyl gjenstander som inneholder helsefarlige stoffer (f.eks. asbest). ● Før hver gangs bruk må du kontrollere at apparat og tilbehør, som f.eks. Høyttrykkslangen, høytrykkspistolen og sikkerhetsinnretningene er i forskriftsmessig stand og er driftssikker. Ikke bruk apparatet ved skade. Skadde komponenter skal straks skiftes ut. ● Bruk kun høytrykkslager, armaturer og koblinger som produsenten anbefaler.*

⚠ ***FORSIKTIG*** *● Apparatet må ikke være uten tilsyn når det er i drift. ● Åpne ikke panseret når motoren går. ● Ikke klem fast spaken til høytrykkspistolen under bruk. ● La slangene avkjøles etter varmtvannsdrift eller kjør apparatet kort med kaldt vann. ● Apparatet må ha et jevnt og solid underlag. ● Du må foreta en risikovurdering for overflatene som skal rengjøres før rengjøringen tar til, for å registrere kravene til sikkerhet og helsevern. Tilsvarende nødvendige beskyttelsestiltak må iverksettes.*

OBS *● Apparatet skal ikke drives ved temperaturen under 0 °C. ● Motorrengjøring må kun utføres på vaskeplasser med oljeutskiller.*

Drift med rengjøringsmiddel

⚠ ***FORSIKTIG*** *● Rengjøringsmidler oppbevares utilgjengelig for barn. ● Ved bruk av rengjøringsmidler må du ta hensyn til sikkerhetsbladet fra produsenten av rengjøringsmiddelet, særlig informasjonen om personlig verneutstyr. ● Bruk kun rengjøringsmidler som anbefales av produsenten. Bruk av andre rengjøringsmidler eller kjemikalier kan innskrenke apparatets sikkerhet. ● Ikke bruk det anbefalte rengjøringsmiddelet ufortynnet. Produktene er driftssikre i og med at de ikke inneholder syrer, baser eller miljøskadelige stoffer. Hvis rengjøringsmidlene skulle havne i øynene, må du skylle umiddelbart og grundig med vann og umiddelbart oppsøke lege. Dette gjelder også ved inntak av rengjøringsmidler.*

Apparater med hånd-arm vibrasjonsverdi > 2,5 m/s² (se kapittel *Tekniske data* i driftsveiledningen)

⚠ ***FORSIKTIG***

- *Dersom apparatet brukes lenge kan det oppstå problemer med blodomløpet i hendene pga. vibrasjonene. En generell brukstid kan ikke fastsettes, da denne er avhengig av flere faktorer:*
- *Personlig anlegg til dårlig blodomløp (stadig kalde fingre, kribling i fingrene).*
- *Lav omgivelsestemperatur. Bruk varme hansker for å beskytte hendene.*
- *For fast grep reduserer sirkulasjonen.*
- *Uavbrutt arbeid er mer ugunstig enn arbeid med innlagte pauser.*

Ved regelmessig, vedvarende bruk av apparatet og gjentatt forekomst av symptomene, som v.eks. Kribling i fingrene, bør du oppsøke lege.

Apparater med luftdekk

⚠ ***FORSIKTIG*** *• For apparater med skrudde felger: Sørg for at alle skruene på felgen er trukket godt til før du stiller inn dekktrykket. • Sørg for at trykkforminsker på kompressoren er stilt riktig inn før du stiller inn dekktrykket. • Overskrid aldri maks. tillatt dekktrykk. Les av dekktrykket på dekkene og ev. på felgene. Hvis verdiene er forskjellige, må du overholde den minste verdien.*

Varmtvanns- og bensinmotorapparater, apparater med forbrenningsmotor

⚠ ***FARE*** *• Eksplosjonsfare grunnet uegnet drivstoff. Fyll kun på med det drivstoffet som er oppgitt i brukerveiledningen.*

⚠ ***ADVARSEL*** *• Avgasser er giftige. Ikke pust inn noen avgasser. Sørg for tilstrekkelig ventilasjon og bortføring av avgasser ved drift av apparatet inne i rom. • Sørg for at det ikke kommer noe drivstoff på varme overflater når du fyller tanken.*

⚠ ***FORSIKTIG*** *• Forbrenningsfare. Ikke bøy deg over avgassåpningen og ikke grip inn i den. Ikke berør fyringskjelen ved brennerdrift. • Lukk aldri avgassåpningene. • Sørg for at det ikke oppstår noen avgassemisjon i nærheten av luftinntak. • Ta hensyn til sikkerhetsinformasjonen for apparater med bensinmotor i brukerveiledningen.*

Stell og vedlikehold

⚠ ***ADVARSEL*** *• Før rengjøring, vedlikehold og utskifting av deler må apparatet slås av, og hvis apparatet drives med strøm, må støpselet trekkes ut. • Trykkavlast høytrykkssystemet før alt arbeid på apparatet og tilbehøret.*

⚠ ***FORSIKTIG*** *• Reparasjoner skal kun utføres av godkjente kundeservice-steder eller fagfolk på dette området, som er kjent med alle relevante sikkerhetsforskrifter.*

OBS *• Ta hensyn til sikkerhetskontrollen for lokalt brukt kommersielt utstyr i samsvar med lokale bestemmelser • Kortslutninger eller andre skader. Ikke rengjør apparatet med slange- eller høytrykksvannstråle. • Ikke bruk aceton, ufortynnede syrer eller løsemidler fordi det angriper materialene på apparatet.*

Tilbehør og reservedeler

⚠ ***FORSIKTIG*** *• Bruk kun tilbehør og reservedeler som produsenten har frigitt. Originalt tilbehør og originalreservedeler gir garanti for sikker drift av apparatet uten funksjonsfeil. • Reparasjoner og montering av reservedeler må kun utføres av godkjent kundeservice. På den måten unngår du farer.*

Transport

⚠ ***FORSIKTIG*** *• **Slå av apparatet før transport. Fest apparatet og ta hensyn til vekten, se kapittel** Tekniske spesifikasjoner **i brukerveiledningen.** • Fare for ulykke og skade. Ta hensyn til apparatets vekt ved transport og lagring, se kapittel Tekniske data i deriftsveiledningen.*

Säkerhetsinformation Högtryckstvätt



Läs igenom den här säkerhetsinformationen och originalbruksanvisningen innan du använder maskinen för första gången. Följ alla anvisningar. Spara båda häftena för senare bruk eller för nästa ägare.

- Förutom anvisningarna i bruksanvisningen ska lagstiftarens allmänna säkerhets- och skyddsföreskrifter följas.
- Varnings- och informationsskyltar på maskinen innehåller viktig information för en riskfri drift.

Risknivåer

⚠ ***FARA***

- *Varnar om en omedelbart överhängande fara som kan leda till svåra personskador eller dödsfall.*

⚠ ***VARNING***

- *Varnar om en möjligen farlig situation som kan leda till svåra personskador eller dödsfall.*

⚠ ***FÖRSIKTIGHET***

- *Varnar om en möjligen farlig situation som kan leda till lättare personskador.*

OBSERVERA

- *Varnar om en möjligen farlig situation som kan leda till materiella skador.*

Personlig skyddsutrustning

⚠ ***FÖRSIKTIGHET*** *• Använd lämpliga handskar vid arbeten på maskinen. • Bär hörselskydd om bruksanvisningen anger en ljudtrycksnivå på mer än 80 dB(A). Se kapitlet Tekniska data i bruksanvisningen. • Använd lämpliga skyddskläder och skyddsglasögon för att skydda dig mot vatten- eller smutsstänk. • Vid användning av högtryckstvättar kan det bildas aerosoler. Inandning av aerosoler kan leda till hälsoskador. Arbetsgivaren är skyldig att genomföra en riskbedömning för att fastställa nödvändiga skyddsåtgärder mot inandning av aerosoler, beroende av den yta som ska rengöras samt omgivningen. Andningsskyddsmasker av klass FFP 2 eller högre lämpar sig som skydd mot vattniga aerosoler. • Vid användning av högtryckstvättar för varmvatten med förbränningsmotor kan avgaser och sot bildas. Inandning av avgaser och kontakt med sot kan leda till hälsoskador. Nödvändiga skyddsåtgärder mot inandning av avgaserna och kontakt med sot ska fastställas. Använd därför lämplig andningsmask mot avgaser och lämpliga handskar mot sot.*

Allmän säkerhetsinformation

⚠ ***FARA*** *• Kvävningsrisk. Håll förpackningsfolier utom räckhåll för barn.*

⚠ ***VARNING*** *• Använd endast maskinen enligt bestämmelserna. Ta hänsyn till lokala förhållanden när du arbetar med maskinen och var försiktig när folk befinner sig i närheten, framför allt barn. • Maskinen får inte användas av personer med nedsatt fysisk, sensorisk eller mental förmåga eller med begränsad kunskap och erfarenhet. • Maskinen får endast användas av personer som instruerats i hur den fungerar eller tydligt visat att de klarar av att hantera den och uttryckligen fått uppdraget att använda den. • Håll uppsikt över barn för att vara säker på att de inte leker med maskinen. • Barn och ungdomar får inte använda maskinen.*

⚠ ***FÖRSIKTIGHET*** *• Säkerhetsanordningarna är till för att skydda dig. Ändra eller kringgå aldrig säkerhetsanordningar.*

Risk för elektriska stötar

⚠ ***FARA*** *• Maskiner av kapslingsklass I får endast anslutas till jordade strömkällor. • Spänningen som anges på typskylten måste överensstämma med ström-*

källans spänning. ● Iaktta minimisäkringen av eluttaget, se kapitlet Tekniska data i bruksanvisningen. ● Maskinen får endast användas via en jordfelsbrytare (max. 30 mA). ● Ta aldrig tag i nätkontakten eller eluttaget med fuktiga händer. ● Nätkontakt och koppling till en förlängningsledning måste vara vattentäta och får inte ligga i vatten. Kopplingen får inte ligga på golvet. Använd kabeltrummor som garanterar att uttagen ligger minst 60 mm över golvet. ● Alla strömförande delar i arbetsområdet måste vara spolsäkra.

⚠ ***VARNING*** *● Anslut bara enheten till ett eluttag som installerats av en elektriker enligt IEC 60364-1. ● Kontrollera före varje användning att nätanslutningsledningen och nätkontakten inte är skadade. En maskin med skadad nätanslutningsledning får inte användas. Låt auktoriserad kundtjänst/fackkunnig elektriker omedelbart byta ut en skadad nätanslutningsledning. ● Nätanslutnings- och förlängningsledningen får inte skadas genom att den överkörs, kläms, rycks i eller liknande. Skydda nätanslutningsledningen mot värme, olja och vassa kanter. ● Använd endast den av tillverkaren föreskrivna nätanslutningsledningen; detta gäller även när ledningen byts ut. För beställningsnummer och typ, se bruksanvisningen. ● Olämpliga elektriska förlängningsledningar kan vara farliga. Utomhus ska endast godkända och på motsvarande sätt märkta elektriska förlängningsledningar med tillräcklig ledningsdiameter användas. ● Byt endast ut kopplingar på nätanslutnings- eller förlängningsledningen mot sådana med samma vattentäthet och samma mekaniska hållfasthet.*

⚠ ***FÖRSIKTIGHET*** *● Stäng av maskinen med huvudströmbrytaren/maskinens strömbrytare och lossa nätkontakten vid längre driftpauser och efter användning.*

OBSERVERA *● Tillkopplingsförlopp genererar korta spänningsfall. ● Under ogynnsamma närförhållanden kan negativ inverkan på andra maskiner uppträda. ● Vid nätimpedans under 0,15 ohm är inga störningar att vänta.*

Vattenanslutning

⚠ ***VARNING*** *● **Maskinen får inte tas i drift om högtrycksslangen är skadad. Byt genast ut en skadad högtrycksslang. Endast slangar och anslutningar som rekommenderas av tillverkaren får användas. Beställningsnummer, se** bruksanvisningen**. ● Alla anslutningsslangars förskruvningar måste vara täta.*

OBSERVERA *● Följ föreskrifterna från det lokala vattenverket.*

Drift

⚠ ***FARA*** *● Följ gällande säkerhetsföreskrifter om maskinen ska användas i riskområden (t.ex. bensinmackar). ● Det är förbjudet att använda maskinen i explosionsfarliga områden. ● Sug aldrig in lösningsmedel, vätskor som innehåller lösningsmedel eller outspädda syror. Dessa inkluderar t.ex. bensin, förtunning eller eldningsolja. Sprejen är höganttändlig, explosiv och giftig. ● Skadade fordonsdäck/däckventiler är livsfarliga. Fordonsdäck/däckventiler kan skadas på grund av högtrycksstrålen och brista. Ett första tecken på detta är missfärgning av däcket. Håll ett avstånd på minst 30 cm vid rengöring av fordonsdäck/däckventiler.*

⚠ ***VARNING*** *● Maskinen får inte användas när personer utan lämpliga skyddskläder befinner sig inom räckhåll. ● Vid användning av korta strålrör kan handen komma i kontakt med högtrycksstrålen. Använd aldrig punktstrålmunstycke eller rotormunstycke med strålrör som är kortare än 75 cm. ● Från vattenstrålen som kommer ut ur strålröret uppstår en rekylkraft. Genom att strålröret är vinklat verkar en kraft uppåt. Håll hårt i sprutan och strålröret. ● Om vinklade sprutanordningar används kan rekyl- och vridkrafterna ändras. ● Rikta inte högtrycksstrålen mot dig själv, t.ex. för att rengöra kläder eller skor. ● Rikta inte högtrycksstrålen mot personer, djur, aktiv elektrisk utrustning eller mot själva maskinen. ● Spola inte av föremål som innehåller hälsofarliga ämnen (t.ex. asbest). ● Kontrollera före varje användning att maskin och tillbehör, som t.ex. högtrycksslang, högtryckspistol och säkerhetsanordningar, är oskadade och i funktionssäkert skick. Använd inte maskinen om den är skadad. Byt omedelbart ut skadade komponenter. ● Använd endast högtrycksslangar, armaturer och kopplingar som rekommenderas av tillverkaren.*

⚠ ***FÖRSIKTIGHET*** *● Lämna aldrig maskinen obevakad medan den är i drift. ● Öppna inte huven när motorn är igång. ● Kläm inte fast spolhandtagets spak under driften. ● Låt slangarna svalna efter varmvattendrift eller använd maskinen kort i kallvattendrift. ● Maskinen måste stå på ett plant, stabilt underlag. ● Före rengöringen måste en riskbedömning av den yta som ska rengöras genomföras för att fastställa säkerhets- och hälsoskyddskrav. Motsvarande nödvändiga skyddsåtgärder måste vidtas.*

OBSERVERA *● Maskinen får inte användas vid temperaturer under 0 °C. ● Genomför motorrengöringen endast på tvättplatser med oljeavskiljare.*

Drift med rengöringsmedel

⚠ ***FÖRSIKTIGHET*** *● Håll rengöringsmedlen utom räckhåll för barn. ● Observera tillverkarens säkerhetsblad vid användning av rengöringsmedel, särskilt anvisningarna om personlig skyddsutrustning. ● Använd endast rengöringsmedel som levereras eller rekommenderas av tillverkaren. Användning av andra rengöringsmedel eller kemikalier kan påverka maskinsäkerheten. ● Använd inte de rekommenderade rengöringsmedlen outspädda. Produkterna är driftsäkra eftersom de inte innehåller några syror, baser eller miljöfarliga ämnen. Om man får rengöringsmedel i ögonen ska man genast skölja ögonen noggrant med vatten och, liksom när man svalt rengöringsmedel, genast uppsöka läkare.*

Maskiner med ett hand-arm vibrationsvärde > 2,5 m/s² (se kapitlet *Tekniska data* i bruksanvisningen)

⚠ ***FÖRSIKTIGHET***

- *Längre användning av verktyget kan leda till vibrationsbaserade cirkulationsstörningar i händerna. En allmängiltig tidslängd för användningen kan inte fastläggas eftersom denna påverkas av många faktorer:*
- *Personliga anlag för dålig cirkulation (ofta kalla eller domnade fingrar)*
- *Låg omgivningstemperatur. Bär varma handskar för att skydda händerna.*
- *Kvävd cirkulation på grund av hårt grepp.*
- *Drift utan pauser är skadligare än drift med inlagda pauser.*

Vid regelbunden och oavbruten användning av verktyget samt vid upprepade symtom som domnande och kalla fingrar bör du kontakta läkare.

Maskiner med luftringutrustning

⚠ ***FÖRSIKTIGHET*** *● För maskiner med fastskruvade fälgar: Kontrollera att fälgens alla skruvar är ordentligt åtdragna innan ringtrycket ställs in. ● Kontroll-*

era att tryckreduceraren på kompressorn är korrekt inställd innan ringtrycket ställs in. ● Överskrid aldrig det maximalt tillåtna ringtrycket. Ringtrycket måste avläsas på däcket och eventuellt på fälgen. Om värdena är olika måste det lägre värdet iakttas.

Varmvatten- och bensinmotormaskiner, maskiner med förbränningsmotor

⚠ ***FARA*** *● Explosionsrisk från olämpligt bränsle. Tanka endast det bränsle som anges i bruksanvisningen.*

⚠ ***VARNING*** *● Avgaser är giftiga. Inandas inga avgaser. Sörj för en tillräcklig ventilation och avledning av avgaser vid drift av maskinen i utrymmen. ● Kontrollera vid tankning att inget bränsle hamnar på heta ytor.*

⚠ ***FÖRSIKTIGHET*** *● Risk för brännskador. Luta dig inte över avgasöppningen och stick inte in handen. Vidrör inte värmepannan under brännardrift. ● Förslut aldrig avgasöppningar. ● Kontrollera att inga avgasutsläpp uppträder i närheten av luftinlopp. ● Iaktta säkerhetsinformationen för bensinmotormaskiner i bruksanvisningen.*

Skötsel och underhåll

⚠ ***VARNING*** *● Inför rengöring, underhåll och byte av delar måste maskinen stängas av och för nätdrivna maskiner måste nätkontakten dras ur. ● Gör högtryckssystemet trycklöst inför alla arbeten på maskinen och dess tillbehör.*

⚠ ***FÖRSIKTIGHET*** *● Låt endast kundtjänst eller yrkesutövare med relevant behörighet, väl förtrogna med alla tillämpliga säkerhetsföreskrifter, genomföra reparationer.*

OBSERVERA *● Iaktta säkerhetskontrollen för mobila, yrkesmässigt använda maskiner enligt lokalt gällande föreskrifter ● Kortslutningar eller andra skador. Rengör inte maskinen med slang- eller högtrycksvattenstråle. ● Använd varken aceton, outspädda syror eller lösningsmedel, eftersom de angriper materialet på maskinen.*

Tillbehör och reservdelar

⚠ ***FÖRSIKTIGHET*** *● Använd endast tillbehör och reservdelar som har godkänts av tillverkaren. Originaltillbehör och originalreservdelar garanterar en säker och störningsfri drift av maskinen. ● Undvik faror genom att endast låta godkänd kundtjänst genomföra reparationer och montering av reservdelar.*

Transport

⚠ ***FÖRSIKTIGHET*** *● **Stäng av maskinen före transporten. Gör fast maskinen med hänsyn tagen till vikten, se kapitlet** Tekniska data **i bruksanvisningen.** ● Risk för olyckor och personskador. Beakta maskinens vikt vid transport och lagring, se kapitel Tekniska data i bruksanvisningen.*

Turvallisuusohjeet Korkeapainepesuri



Lue ennen laitteen ensimmäistä käyttöä nämä turvallisuusohjeet ja alkuperäinen käyttöohje. Menettele niiden mukaisesti. Säilytä molemmat ohjeet myöhempää käyttöä tai laitteen seuraavaa omistajaa varten.

- Käyttöohjeen ohjeiden lisäksi sinun on noudatettava lakimääräisiä yleisiä turvallisuus- ja tapaturmantorjuntamääräyksiä.
- Laitteeseen kiinnitetyt varoitus- ja ohjekilvet sisältävät tärkeitä ohjeita vaaratonta käyttöä varten.

Vaarallisuusasteet

⚠ ***VAARA***

- *Huomautus välittömästi uhkaavasta vaarasta, joka voi aiheuttaa vakavan ruumiinvamman tai johtaa kuolemaan.*

⚠ ***VAROITUS***

- *Huomautus mahdollisesta vaarallisesta tilanteesta, joka voi aiheuttaa vakavan ruumiinvamman tai voi johtaa kuolemaan.*

⚠ ***VARO***

- *Huomautus mahdollisesta vaarallisesta tilanteesta, joka voi aiheuttaa vähäisiä vammoja.*

HUOMIO

- *Huomautus mahdollisesta vaarallisesta tilanteesta, joka voi aiheuttaa aineellisia vahinkoja.*

Henkilökohtainen suojavarustus

⚠ ***VARO*** *● Käytä laitteella työskennellessäsi soveltuvia suojakäsineitä. ● Käytä kuulosuojaimia, jos käyttöohjeessa on ilmoitettu arvon 80 dB(A) ylittävä äänitaso, katso käyttöohjeen luku Tekniset tiedot. ● Käytä soveltuvaa suojavaatetusta ja suojalaseja suojataksesi itsesi takaisin roiskahtelevalta vedeltätai lialta. ● Suurpainepesurien käytön aikana voi syntyä aerosoleja. Aerosolien sisäänhengittäminen voi johtaa terveydellisiin vahinkoihin. Työnantaja on velvollinen suorittamaan riskinarvioinnin määrittääkseen puhdistettavasta pinnasta ja ympäristöstä riippuen tarvittavat suojatoimenpiteet aerosolien sisäänhengittämisen estämiseksi. FFP 2- tai korkeamman luokan hengityssuojanaamarit soveltuvat suojaksi vesiaerosoleilta. ● Kuumavesi-korkeapainepesurien käytöstä polttomoottoreilla voi syntyä pakokaasuja ja nokea. Pakokaasujen hengittäminen ja noen koskettaminen voi olla terveydelle haitallista. Tarvittavat suojatoimenpiteet pakokaasujen hengittämistä ja kosketusta nokeen on määriteltävä. Käytä siksi sopivaa hengityssuojainta pakokaasuja vastaan ja sopivia käsineitä nokea vastaan.*

Yleiset turvallisuusohjeet

⚠ ***VAARA*** *● Tukehtumisvaara. Pidä pakkauskalvot pois lasten ulottuvilta.*

⚠ ***VAROITUS*** *● Käytä laitetta vain määräysten mukaisesti. Ota huomioon paikalliset olosuhteet ja varo laitteella työskennellessäsi muita ihmisiä, erityisesti lapsia. ● Tätä laitetta eivät saa käyttää henkilöt, joiden ruumiilliset, aistimelliset tai henkiset kyvyt ovat rajoittuneita tai joilta puuttuu käyttöön tarvittavat kokemukset ja/tai tiedot. ● Vain henkilöt, jotka ovat saaneet opastuksen laitteen käsittelyyn tai jotka ovat todistaneet kykenevänsä sen käyttöön ja joille se nimenomaisesti annettu tehtäväksi, saavat käyttää laitetta. ● Valvo lapsia sen varmistamiseksi, että he eivät leiki laitteella. ● Lapset ja nuoret eivät saa käyttää tätä laitetta.*

⚠ ***VARO*** *● Turvalaitteita on sinun turvallisuutesi vuoksi. Älä koskaan muuta tai ohita turvalaitteita.*

Sähköiskun vaara

⚠ ***VAARA*** *● Yhdistä suojaluokan I -laitteet vain asianmukaisesti maadoitettuihin virtalähteisiin. ● Tyypikilvessä ilmoitetun jännitteen täytyy vastata virtalähteen jännitettä. ● Ota huomioon pistorasian vähimmäissuojaus, katso käyttöohjeen luku Tekniset tiedot. ● Käytä laitetta vain vikavirtasuojakytkimen kanssa (enintään 30 mA). ● Älä koskaan tartu märin käsin verkkopistokkeeseen ja pistorasiaan. ● Jatkojohdon*

verkkopistokkeen ja liitännän täytyy olla vesitiiviitä, eivätkä ne saa olla vedessä. Liitäntä ei saa olla maassa. Käytä letkurumpuja, jotka varmistavat sen, että pistorasiat ovat vähintään 60 mm maanpinnan yläpuolella. ● Kaikkien virtaajohtavien osien työskentelyalueella täytyy olla roiskevesisuojattuja.

⚠ ***VAROITUS*** *● Yhdistä laite vain sellaiseen sähköliitäntään, jonka on suorittanut sähköalan ammattilainen normin IEC 60364-1 mukaan. ● Tarkasta verkkoliitäntäjohto ja verkkopistoke aina ennen käyttöä vaurioiden varalta. Älä ota laitetta käyttöön, jos sen verkkoliitäntäjohto on vaurioitunut. Anna vaurioitunut verkkoliitäntäjohto välittömästi valtuutetun asiakaspalvelun/sähköalan ammattilaisen vaihdettavaksi. ● Älä vahingoita tai vaurioita verkkoliitäntä- ja jatkojohtoa ajamalla sen yli, puristamalla, vetämällä tai muulla vastaavalla tavalla. Suojaa verkkoliitäntäjohto kuumuudelta, öljyltä ja teräviltä kulmilta. ● Käytä vain valmistajan määräämää verkkoliitäntäjohtoa, tämä koskee myös johdon vaihtoa. Tilausnumero ja tyyppi, katso Käyttöohje. ● Soveltumattomat sähköjatkojohdot voivat olla vaarallisia. Käytä ulkona vain ulkokäyttöön sallittuja ja vastaavin merkinnöin merkittyjä sähköjatkojohtoja, joiden johdon poikkipinta-ala on riittävän suuri. ● Vaihda liittimet verkkoliitäntä- tai jatkojohdoissa vain sellaisiin, jotka ovat yhtä vesitiiviitä ja mekaanisesti yhtä kestäviä.*

⚠ ***VARO*** *● Kytke pitempien käyttötaukojen ja käytön jälkeen laite pois pääkytkeimestä/laitekytkimestä ja irrota verkkopistoke.*

HUOMIO *● Käynnistykset tuottavat lyhytaikaisia jännitelaskuja. ● Jos verkon olosuhteet ovat epäsuotuisat, voi ilmetä vaikutuksia muihin laitteisiin. ● Odotettavissa ei ole häiriöitä, jos verkkoimpedanssi on alle 0,15 ohmia.*

Vesiliitäntä

⚠ ***VAROITUS*** ***● Laitetta ei saa ottaa käyttöön, jos suurpaineletku on vaurioitunut. Vaihda vaurioitunut suurpaineletku välittömästi. Käytä ainoastaan valmistajan suosittelemia letkuja ja liitäntöjä. Tilausnumero, katso*** *Käyttöohje****. ●*** *Kaikkien liitäntäletkujen ruuviliitosten on oltava tiiviitä.*

HUOMIO *● Noudata vesiyhtiön määräyksiä.*

Käyttö

⚠ ***VAARA*** *● Noudata laitetta käytettäessä vaarallisilla alueilla (esim. huoltoasemat) vastaavia turvallisuusmääräyksiä. ● Käyttö räjähdysvaarallisilla alueilla on kielletty. ● Älä koskaan imuroi liuotinaineita, liuotinainepitoisia nesteitä tai laimentamattomia happoja. Niihin kuuluvat esim. bensiini, maaliohenteet tai lämmitysöljyt. Ruiskutussumu on erittäin syttyvää, räjähtävää ja myrkyllistä. ● Vaurioituneet autonrenkaat/rengasventtiilit ovat hengenvaarallisia. Autonrenkaat/rengasventtiilit voivat vaurioitua suurpainesuihkun johdosta ja haljeta. Ensimmäinen merkki tästä on renkaan värjäytyminen. Säilytä autonrenkaiden/rengasventtiilien puhdistuksessa vähintään 30 cm etäisyys suihkuun.*

⚠ ***VAROITUS*** *● Älä käytä laitetta, jos sen vaikutusalueella on ihmisiä, joilla ei ole vastaavaa suojavaatetusta. ● Jos suihkuputki on lyhyt, kätesi voivat koskea suurpainesuihkuun. Älä koskaan käytä pistesuihkusuutinta tai roottorisuutinta alle 75 cm:n pituisten suihkuputkien kanssa. ● Suihkuputkesta tuleva vesisuihku aiheuttaa takaiskuvoiman. Taittunut suihkuputki saa aikaan voiman ylöspäin. Pidä pistoolista ja suihkuputkesta tiukasti kiinni. ● Käytettäessä taittuneita suihkutuslaitteita takaisku- ja vääntövoimat voivat muuttua. ● Älä suuntaa suurpainesuihkua kohti itseäsi, esim. puhdistaaksesi vaatteesi tai kenkäsi. ● Älä suuntaa suurpainesuihkua kohti ihmisiä, eläimiä, toimivaa sähkövarustusta tai itse laitetta. ● Älä ruiskuta mitään esineitä, jotka sisältävät terveydelle vaarallisia aineita (esim. asbestia). ● Tarkasta laite ja lisävarusteet, kuten esim. suurpaineletku, suurpainepistooli ja turvalaitteet ennen jokaista käyttöä niiden asianmukaisen kunnon ja käyttöturvallisuuden varalta. Älä käytä laitetta, jos siinä on vaurioita. Vaihda vaurioituneet osat välittömästi. ● Käytä vain valmistajan suosittelemia suurpaineletkuja, hanoja ja liitäntöjä.*

⚠ ***VARO*** *● Älä jätä laitetta koskaan käytön aikana ilman valvontaa. ● Älä avaa kupua moottorin käydessä. ● Älä kiinnitä suurpainepistoolin vipua käytön aikana mihinkään kiinni. ● Anna letkujen jäähtyä kuumalla vedellä käytön jälkeen tai käytä laitetta lyhyesti kylmällä vedellä. ● Laitteen on oltava tasaisella, lujalla alustalla. ● Ennen puhdistusta on tehtävä puhdistettavan pinnan riskinarviointi, jotta voidaan määrittää turvallisuus- ja terveyssuojavaatimukset. Vastaavat tarvittavat suojatoimenpiteet on suoritettava.*

HUOMIO *● Älä käytä laitetta alle 0 °C lämpötiloissa. ● Puhdista moottori vain pesupaikoilla, joissa on öljynerotin.*

Käyttö puhdistusaineilla

⚠ ***VARO*** *● Säilytä puhdistusaineet pois lasten ulottuvilta. ● Noudata puhdistusaineita käytettäessä puhdistusaineen valmistajan käyttöturvallisuustiedotetta, erityisesti henkilökohtaista suojavarustusta koskevia ohjeita. ● Käytä vain valmistajan toimittamia ja suosittelemia puhdistusaineita. Muiden puhdistusaineiden tai kemikaalien käyttö voi vaarantaa laitteen turvallisuuden. ● Älä käytä suositeltua puhdistusainetta laimentamattomana. Tuotteet ovat käyttöturvallisia, koska ne eivät sisällä happoja, lipeäliuoksia tai ympäristölle haitallisia aineita. Jos puhdistusaineita menee silmiin, huuhtele ne välittömästi runsaalla vedellä ja hakeudu heti lääkärin hoitoon, kuten puhdistusaineita nieltäessäkin.*

Laite käden-käsivarren tärinäarvolla > 2,5 m/s² (katso käyttöohjeen luku *Tekniset tiedot*)

⚠ ***VARO***

- *Laitteen pitkäaikaisessa käytössä voi käsissä syntyä tärinän aiheuttamia verenkiertohäiriöitä. Yleispätevää kestoa laitteen käytölle ei voida määrittää, koska se riippuu monista tekijöistä:*
- *Henkilökohtainen taipumus heikentyneeseen verenkiertoon (usein kylmät sormet, sormien kihelmöinti)*
- *Alhainen ympäristön lämpötila. Käytä käsiesi suojana lämpimiä käsineitä.*
- *Lujan tarttumisen estämä verenkierto.*
- *Keskeytymätön käyttö on vahingollisempaa kuin taukojen keskeyttämä käyttö.*

Jos käytät laitetta säännöllisesti, pitkäaikaisesti ja sinulla ilmenee toistuvasti oireita, kuten esim. sormien kihelmöintiä, kylmät sormet, sinun tulee kääntyä lääkärin puoleen.

Ilmatäytteisillä renkailla varustettu laitteet

⚠ ***VARO*** *● Laitteissa, joissa on ruuvatut vanteet: Varmista, että kaikki vanteen ruuvit on kiristetty, ennen kuin säädät renkaiden täyttöpaineen. ● Varmista, että kompressorin paineenalennin on säädetty oikein, ennen kuin säädät renkaiden täyttöpaineen. ● Älä koskaan ylitä renkaiden sallittua enimmäistäyttöpainetta. Lue renkaiden täyttöpaine renkaista ja tarvittaessa vanteesta. Jos arvot ovat erilaiset, on noudatettava pienempää arvoa.*

Kuumavesi- ja bensiinimoottorilla varustetut laitteet, polttomoottorilla varustetut laitteet

⚠ ***VAARA*** *• Soveltumattoman polttoaineen aiheuttama räjähdysvaara. Tankkaa vain käyttöohjeessa ilmoitettua polttoainetta.*

⚠ ***VAROITUS*** *• Pakokaasut ovat myrkyllisiä. Älä hengitä pakokaasuja. Varmista riittävä ilmanvaihto ja pakokaasujen poisto, kun käytät laitetta sisällä. • Varmista tankattaessa, ettei polttoainetta pääsy kuumille pinnoille.*

⚠ ***VARO*** *• Palovammojen vaara. Älä kumarru pakokaasuaukon päälle äläkä tartu siihen. Älä kosketa lämmityskattilaa poltinkäytössä. • Älä koskaan sulje pakokaasuaukkoja. • Varmista, ettei ilman sisääntulojen lähellä ilmene pakokaasupäästöjä. • Noudata käyttöohjeessa olevia bensamoottorilla varustettujen laitteiden turvallisuusohjeita.*

Hoito ja huolto

⚠ ***VAROITUS*** *• Kytke laite pois päältä ja irrota verkkokäyttöisten laitteiden tapauksessa verkkopistoke ennen puhdistamista, huoltoa ja osien vaihtoa. • Tee suurpainejärjestelmä paineettomaksi ennen kaikkia laitteella ja lisävarusteilla tehtäviä töitä.*

⚠ ***VARO*** *• Teetä korjaukset ainoastaan hyväksytyissä palvelupisteissä tai tämän alan ammattilaisilla, jotka tuntevat kaikki asiaan liittyvät turvallisuusmääräykset.*

HUOMIO *• Noudata liikkuvien, ammattikäytössä käytettyjen laitteiden turvallisuustarkastuksessa paikallisesti sovellettavia määräyksiä. • Oikosulut tai muut vauriot. Älä puhdistusta laitetta letkulla tai suurpaineisella vedellä suihkuttamalla. • Älä käytä asetonia, laimentamattomia happoja tai liuotinaineita, koska ne syövyttävät laitteeseen käytettyjä materiaaleja.*

Lisävarusteet ja varaosat

⚠ ***VARO*** *• Käytä vain valmistajan hyväksymiä lisävarusteita ja varaosia. Alkuperäiset lisävarusteet ja varaosat varmistavat laitteen turvallisen ja häiriöttömän käytön. • Anna korjaukset ja varaosien asennus vain hyväksyttyjen palvelupisteiden tehtäväksi, jolloin vältetään riskit.*

Kuljetus

⚠ ***VARO*** *• **Kytke laite pois päältä ennen kuljetusta. Kiinnitä laite ottaen huomioon paino, katso käyttöohjeen luku** Tekniset tiedot**. • Onnettomuus- ja loukkaantumisvaara. Ota kuljetuksessa ja varastoinnissa huomioon laitteen paino, katso luku Tekniset tiedot käyttöohjeessa.*

Yhdeisyys asafaleias Syskeyf kathariseoy yfilis pieseas



Prin apó tin prótin chrísi tou ergaleíou, diabáste tis paroúses ypodeíxeis asfaleías kai to prototypo egcheiridio odigión chrísis. Efarmózete aftés tis odigíes. Fylákste kai ta dýo teýchi gia metagenésteri chrísi í gia ton epómeno idioktíti.

- Ektós apó tis ypodeíxeis sto egcheiridio chrísis prépei na tireíte kai tous ischýontes genikoús kanonismoús asfaleías kai prólipsis atychimátwn.
- Oi proeidopoiitikés pinakídes kai oi pinakídes ypodeíxeon pou eínai topothetiménes sto ergaleío, parécheoun simantikés ypodeíxeis gia tin asfalí leitourgía.

Διαβαθμίσεις κινδύνων

⚠ ΚΙΝΔΥΝΟΣ

- *Υπόδειξη άμεσου κινδύνου, ο οποίος οδηγεί σε σοβαρούς τραυματισμούς ή θάνατο.*

⚠ ΠΡΟΕΙΔΟΠΟΙΗΣΗ

- *Υπόδειξη πιθανώς επικίνδυνης κατάστασης, η οποία μπορεί να οδηγήσει σε σοβαρούς τραυματισμούς ή θάνατο.*

⚠ ΠΡΟΣΟΧΗ

- *Υπόδειξη πιθανώς επικίνδυνης κατάστασης, η οποία μπορεί να οδηγήσει σε ελαφρείς τραυματισμούς.*

ΠΡΟΣΟΧΗ

- *Υπόδειξη πιθανώς επικίνδυνης κατάστασης, η οποία μπορεί να οδηγήσει σε υλικές ζημίες.*

Μέσα ατομικής προστασίας

⚠ ***ΠΡΟΣΟΧΗ*** *• Κατά την εργασία με τη συσκευή φοράτε κατάλληλα γάντια. • Σε περίπτωση που στις οδηγίες χρήσης αναγράφεται στάθμη ηχητικής πίεσης άνω των 80 dB(A), πρέπει να φοράτε ωτοασπίδες, βλ. κεφάλαιο Τεχνικά χαρακτηριστικά στο εγχειρίδιο χρήσης. • Φοράτε κατάλληλη προστατευτική ενδυμασία και προστατευτικά γυαλιά για να προστατευτείτε από τα εξοστρακιζόμενα σταγονίδια ή τους ρύπους. • Κατά τη χρήση των συσκευών καθαρισμού υψηλής πίεσης μπορεί να δημιουργηθούν αερολύματα. Η εισπνοή αερολυμάτων μπορεί να προκαλέσει βλάβες στην υγεία. Ο εργοδότης υποχρεούται να αποτιμήσει τον κίνδυνο, ώστε ανάλογα με την υπό καθαρισμό επιφάνεια και το περιβάλλον να καθορίσει τα κατάλληλα μέτρα προστασίας από την εισπνοή αερολυμάτων. Κατάλληλες για προστασία από υδαρή αερολύματα είναι οι μάσκες προστασίας της αναπνοής κατηγορίας FFP 2 και άνω. • Κατά τη διάρκεια της χρήσης συσκευής καθαρισμού υψηλής πίεσης με ζεστό νερό με κινητήρα εσωτερικής καύσης μπορούν να προκύψουν καυσαέρια και αιθάλη. Η εισπνοή καυσαερίων και το άγγιγμα της αιθάλης μπορεί να προκαλέσει βλάβες στην υγεία. Πρέπει να καθοριστούν απαραίτητα μέτρα προστασίας από την εισπνοή καυσαερίων και το άγγιγμα της αιθάλης. Για τον σκοπό αυτό χρησιμοποιείται κατάλληλη αναπνευστική μάσκα που παρέχει προστασία από τα καυσαέρια και κατάλληλα γάντια για προστασία από την αιθάλη.*

Γενικές υποδείξεις ασφαλείας

⚠ ***ΚΙΝΔΥΝΟΣ*** *• Κίνδυνος ασφυξίας. Φυλάσσετε τις μεμβράνες συσκευασίας μακριά από παιδιά.*

⚠ ***ΠΡΟΕΙΔΟΠΟΙΗΣΗ*** *• Χρησιμοποιείτε το εργαλείο μόνο για τον σκοπό που προορίζεται. Λαμβάνετε υπόψη τις τοπικές συνθήκες και προσέχετε κατά τη χρήση του εργαλείου την παρουσία άλλων ανθρώπων, και ιδιαίτερα παιδιών. • Αυτό το εργαλείο δεν επιτρέπεται να χρησιμοποιείται από άτομα με περιορισμένες σωματικές, αισθητηριακές ή νοητικές ικανότητες καθώς ούτε και από άτομα χωρίς εμπειρία ή γνώσεις. • Η συσκευή επιτρέπεται να χρησιμοποιείται μόνο από άτομα που έχουν εκπαιδευτεί στον χειρισμό της συσκευής ή έχουν αποδείξει τις ικανότητές τους για τον χειρισμό και έχουν λάβει ρητή εντολή για τη χρήση της. • Επιβλέπετε τα παιδιά, ώστε να είστε βέβαιοι ότι δεν παίζουν με τη συσκευή. • Τα παιδιά και τα νεαρά άτομα δεν επιτρέπεται να χρησιμοποιήσουν τη συσκευή.*

⚠ ***ΠΡΟΣΟΧΗ*** *• Οι διατάξεις ασφαλείας χρησιμεύουν για την προστασία σας. Μην αλλάζετε ή χρησιμοποιείτε ποτέ τις διατάξεις ασφαλείας.*

Κίνδυνος ηλεκτροπληξίας

⚠ ***ΚΙΝΔΥΝΟΣ*** *• Συνδέετε τις συσκευές της κατηγορίας προστασίας I μόνο σε πηγές ρεύματος που διαθέτουν κατάλληλη γείωση. • Η αναγραφόμενη τάση στην πινακίδα τύπου πρέπει να είναι ίδια με την τάση της πηγής ρεύματος. • Τηρείτε την ελάχιστη ασφάλεια της πρίζας, βλ. κεφάλαιο Τεχνικά χαρακτηριστικά στο εγχειρίδιο χρήσης. • Χρησιμοποιείτε τη συσκευή μόνο μέσω ενός διακόπτη προστασίας από ρεύμα διαρροής (έως 30 mA). • Μην ακουμπάτε ποτέ με υγρά χέρια το φις ρεύματος ούτε την πρίζα ρεύματος. • Το φις και ο σύνδεσμος του καλωδίου προέκτασης πρέπει να είναι υδατοστεγή και να μην βρίσκονται μέσα σε νερό. Ο σύνδεσμος δεν πρέπει να ακουμπά στο έδαφος. Χρησιμοποιείτε τύμπανα καλωδίου, τα οποία εξασφαλίζουν ότι οι πρίζες θα βρίσκονται τουλάχιστον 60 mm πάνω από το έδαφος. • Όλα τα ρευματοφόρα εξαρτήματα στο χώρο εργασίας πρέπει να διαθέτουν αδιάβροχη προστασία από ρίψη νερού.*

⚠ ***ΠΡΟΕΙΔΟΠΟΙΗΣΗ*** *• Συνδέετε τη συσκευή μόνο σε ηλεκτρική παροχή η οποία έχει γίνει από εξειδικευμένο ηλεκτρολόγο κατά το πρότυπο IEC 60364-1. • Πριν από κάθε χρήση ελέγχετε το ηλεκτρικό καλώδιο και το φις για ζημιές. Μην θέτετε σε λειτουργία μια συσκευή που έχει χαλασμένο ηλεκτρικό καλώδιο. Αναθέστε αμέσως στο εξουσιοδοτημένο τμήμα εξυπηρέτησης πελατών/εξειδικευμένο ηλεκτρολόγο την αντικατάσταση του χαλασμένου ηλεκτρικού καλωδίου. • Μην προκαλείτε φθορές ή ζημιές στο ηλεκτρικό καλώδιο και το καλώδιο προέκτασης από πατήματα, συνθλίψεις, τραβήγματα ή παρόμοιες αιτίες. Προστατέψτε το ηλεκτρικό καλώδιο από τη ζέστη, τα λάδια και τις αιχμηρές ακμές. • Χρησιμοποιείτε μόνο το ηλεκτρικό καλώδιο που καθορίζεται από τον κατασκευαστή. Το ίδιο ισχύει και σε περίπτωση αντικατάστασης του καλωδίου. Για τον κωδικό παραγγελίας και τον τύπο, ανατρέξτε στο εγχειρίδιο χρήσης. • Τα ακατάλληλα ηλεκτρικά καλώδια προέκτασης μπορεί να είναι επικίνδυνα. Σε υπαίθριους χώρους χρησιμοποιείτε μόνο εγκεκριμένα και αντιστοίχως επισημασμένα ηλεκτρικά καλώδια προέκτασης με επαρκή διατομή. • Αντικαταστήστε τους συνδέσμους στο ηλεκτρικό καλώδιο σύνδεσης ή το καλώδιο προέκτασης μόνο με εξαρτήματα με τον ίδιο βαθμό αδιάβροχης προστασίας και την ίδια μηχανική αντοχή.*

⚠ ***ΠΡΟΣΟΧΗ*** *• Σε περίπτωση μεγάλων παύσεων λειτουργίας και μετά τη χρήση, απενεργοποιήστε τη συσκευή από το γενικό διακόπτη / το διακόπτη της συσκευής και αποσυνδέστε το φις από την πρίζα.*

ΠΡΟΣΟΧΗ *• Οι διαδικασίες ενεργοποίησης προκαλούν σύντομη μείωση της τάσης. • Σε περίπτωση δυσμενών συνθηκών δικτύου μπορεί να επηρεασθούν αρνητικά και άλλες συσκευές. • Δυσλειτουργίες δεν αναμένονται εφόσον η σύνθετη αντίσταση δικτύου είναι μικρότερη από 0,15 Ω.*

Σύνδεση νερού

⚠ ***ΠΡΟΕΙΔΟΠΟΙΗΣΗ*** *• **Η συσκευή δεν επιτρέπεται να τεθεί σε λειτουργία, αν ο σωλήνας υψηλής πίεσης είναι χαλασμένος. Οι χαλασμένοι σωλήνες υψηλής πίεσης πρέπει να αντικαθίστανται αμέσως. Επιτρέπεται να χρησιμοποιούνται μόνον οι ελαστικοί σωλήνες και οι συνδέσεις που συνιστά ο κατασκευαστής. Για τον κωδικό παραγγελίας ανατρέξτε στο** εγχειρίδιο χρήσης. • Οι βιδωτές συνδέσεις όλων των ελαστικών σωλήνων σύνδεσης δεν πρέπει να παρουσιάζουν διαρροές.*

ΠΡΟΣΟΧΗ *• Λάβετε υπόψη τους κανονισμούς της εταιρείας ύδρευσης.*

Λειτουργία

⚠ ***ΚΙΝΔΥΝΟΣ*** *• Κατά τη χρήση της συσκευής σε επικίνδυνους χώρους (π. χ. σε πρατήρια καυσίμων) τηρείτε τους ανάλογους κανονισμούς ασφαλείας. • Απαγορεύεται η λειτουργία σε περιοχές, όπου υφίσταται κίνδυνος έκρηξης. • Μην κάνετε ποτέ αναρρόφηση διαλυτών, υγρών που περιέχουν διαλύτες ή μη αραιωμένων οξέων. Σε αυτά συγκαταλέγονται π.χ. η βενζίνη, τα αραιωτικά χρωμάτων ή το πετρέλαιο θέρμανσης. Το εκνέφωμα ψεκασμού είναι πολύ εύφλεκτο, εκρηκτικό και τοξικό. • Τα ελαστικά οχημάτων/οι βαλβίδες ελαστικών που έχουν υποστεί ζημιά είναι επικίνδυνα για τη ζωή. Τα ελαστικά οχημάτων/οι βαλβίδες ελαστικών μπορεί να υποστούν ζημιά και να σπάσουν από τη δέσμη υψηλής πίεσης. Η πρώτη ένδειξη για κάτι τέτοιο είναι ο αποχρωματισμός του ελαστικού. Κατά τον καθαρισμό ελαστικών οχημάτων/βαλβίδων ελαστικών πρέπει να τηρείτε ελάχιστη απόσταση δέσμης 30 cm.*

⚠ ***ΠΡΟΕΙΔΟΠΟΙΗΣΗ*** *• Μην χρησιμοποιείτε τη συσκευή, όταν υπάρχουν άτομα εντός του εύρους λειτουργίας της χωρίς κατάλληλα προστατευτικά ενδύματα. • Αν ο σωλήνας ψεκασμού έχει μικρό μήκος, το χέρι σας μπορεί να έρθει κατά λάθος σε επαφή με τη δέσμη υψηλής πίεσης. Ποτέ μη χρησιμοποιείτε το ακροφύσιο σημειακής ή περιστρεφόμενης δέσμης με άκαμπτους σωλήνες που είναι μικρότεροι από 75 cm. • Κατά την έξοδο της δέσμης νερού από το σωλήνα ψεκασμού παράγεται ανάκρουση. Όταν ο σωλήνας εκτόξευσης είναι διπλωμένος, δημιουργείται δύναμη ώθησης προς τα επάνω. Κρατήστε σταθερά το πιστολέτο και τον σωλήνα εκτόξευσης. • Κατά τη χρήση διπλωμένων σωλήνων ψεκασμού είναι δυνατό να μεταβληθούν οι δυνάμεις ανάκρουσης και περιστροφής. • Μην στρέφετε τη δέσμη υψηλής πίεσης στον εαυτό σας, π.χ. για να καθαρίσετε ρούχα ή παπούτσια. • Μην στρέφετε τη δέσμη υψηλής πίεσης σε ανθρώπους, ζώα, ενεργοποιημένο ηλεκτρικό εξοπλισμό ή στην ίδια τη συσκευή. • Μην ψεκάζετε αντικείμενα που περιέχουν βλαβερά για την υγεία υλικά (π. χ. αμίαντος). • Πριν από κάθε λειτουργία ελέγχετε την καλή κατάσταση και την ασφάλεια λειτουργίας στη συσκευή και στα παρελκόμενά της, ιδιαίτερα στον ελαστικό σωλήνα υψηλής πίεσης, το πιστόλι υψηλής πίεσης και τις διατάξεις ασφαλείας. Μην χρησιμοποιείτε τη συσκευή εάν έχει υποστεί ζημιά. Τα εξαρτήματα που έχουν υποστεί ζημιά πρέπει να αντικαθίστανται αμέσως. • Χρησιμοποιείτε μόνο εύκαμπτους σωλήνες υψηλής πίεσης, εξαρτήματα και συνδέσμους που συνιστώνται από τον κατασκευαστή.*

⚠ ***ΠΡΟΣΟΧΗ*** *• Μην αφήνετε ποτέ τη συσκευή χωρίς επίβλεψη, όσο βρίσκεται σε λειτουργία. • Μην ανοίγετε το καπό, όταν ο κινητήρας είναι σε λειτουργία. • Μην ασφαλίζετε τον μοχλό του πιστολέτου υψηλής πίεσης κατά τη λειτουργία. • Μετά τη λειτουργία με καυτό νερό αφήστε τους ελαστικούς σωλήνες να κρυώσουν ή λειτουργήστε για λίγο τη συσκευή με κρύο νερό. • Η συσκευή πρέπει να τοποθετείται σε επίπεδη, σταθερή βάση. • Πριν τον καθαρισμό θα πρέπει να αξιολογήσετε τον κίνδυνο για την υπό καθαρισμό επιφάνεια, προκειμένου να προσδιορίσετε τις απαιτήσεις ασφαλείας και προστασίας της υγείας. Πρέπει να λαμβάνονται τα κατάλληλα και αναγκαία προστατευτικά μέτρα.*

ΠΡΟΣΟΧΗ *• Μην χρησιμοποιείτε τη συσκευή σε θερμοκρασίες κάτω από 0 °C. • Ο καθαρισμός κινητήρων πρέπει να γίνεται μόνο σε μέρη με σύστημα διαχωρισμού λαδιών.*

Λειτουργία με απορρυπαντικό

⚠ ***ΠΡΟΣΟΧΗ*** *• Φυλάσσετε τα απορρυπαντικά μακριά από τα παιδιά. • Σε περίπτωση χρήσης απορρυπαντικού λάβετε υπόψη το φύλλο στοιχείων ασφαλείας του κατασκευαστή του απορρυπαντικού και ιδιαίτερα τις υποδείξεις για τα μέσα ατομικής προστασίας. • Χρησιμοποιείτε μόνο απορρυπαντικά τα οποία παρέχονται ή συνιστώνται από τον κατασκευαστή. Η χρήση άλλων απορρυπαντικών ή χημικών μπορεί να επηρεάσει αρνητικά την ασφάλεια της συσκευής. • Μη χρησιμοποιείτε τα συνιστούμενα απορρυπαντικά χωρίς αραίωση. Η χρήση των προϊόντων είναι ασφαλής, καθώς δεν περιέχουν οξέα, αλκάλια ή υλικά που βλάπτουν το περιβάλλον. Εάν το απορρυπαντικό έρθει σε επαφή με τα μάτια, ξεπλύνετέ τα αμέσως καλά με νερό και συμβουλευθείτε αμέσως ένα γιατρό, όπως και σε περίπτωση κατάποσης.*

Συσκευές με τιμή δονήσεων σε χέρι-βραχίονα > 2,5 m/s² (βλ. κεφάλαιο *Τεχνικά χαρακτηριστικά* στο εγχειρίδιο χρήσης)

⚠ ***ΠΡΟΣΟΧΗ***

- *Η χρήση του εργαλείου για μεγάλο χρονικό διάστημα ενδέχεται λόγω των κραδασμών να προκαλέσει στα χέρια διαταραχές κυκλοφορίας αίματος. Δεν μπορεί να καθοριστεί διάρκεια χρησιμοποίησης με γενική ισχύ, διότι αυτή εξαρτάται από πολλούς παράγοντες:*
- *Ατομική προδιάθεση για διαταραχή κυκλοφορίας αίματος (συχνά κρύα χέρια, μούδιασμα δακτύλων)*
- *Χαμηλή θερμοκρασία περιβάλλοντος. Για προστασία των χεριών φοράτε ζεστά γάντια.*
- *Το σφίξιμο της λαβής εμποδίζει την καλή κυκλοφορία του αίματος.*
- *Η αδιάκοπη λειτουργία έχει πιο βλαβερές συνέπειες απ' ότι η λειτουργία με διαλείμματα.*

Κατά την τακτική, πολύωρη χρήση του εργαλείου και εφόσον εκδηλώνονται επανειλημμένα συμπτώματα όπως π.χ. μούδιασμα δακτύλων, κρύα χέρια, συνιστάται να συμβουλευτείτε έναν γιατρό.

Μηχανήματα με ελαστικά αέρος

⚠ ***ΠΡΟΣΟΧΗ*** *• Για μηχανήματα με βιδωτές ζάντες: Πριν ρυθμίσετε την πίεση των ελαστικών βεβαιωθείτε πως είναι σφιγμένες όλες οι βίδες στις ζάντες. • Πριν ρυθμίσετε την πίεση των ελαστικών βεβαιωθείτε πως έχει ρυθμιστεί σωστά ο μειωτήρας πίεσης στον συμπιεστή. • Ποτέ μην υπερβαίνετε τη μέγιστη επιτρεπτή πίεση των ελαστικών. Η επιτρεπόμενη πίεση ελαστικών αναγράφεται στο ελαστικό και ενδεχομένως και στη ζάντα. Σε περίπτωση διαφορετικών τιμών να χρησιμοποιείτε τη χαμηλότερη τιμή.*

Συσκευές με καυτό νερό και βενζινοκίνητες, συσκευές με κινητήρα εσωτερικής καύσης

⚠ ***ΚΙΝΔΥΝΟΣ*** *• Κίνδυνος έκρηξης από χρήση ακατάλληλων καυσίμων. Χρησιμοποιείτε μόνο το καύσιμο που αναγράφεται στις οδηγίες χρήσης.*

⚠ ***ΠΡΟΕΙΔΟΠΟΙΗΣΗ*** *• Τα καυσαέρια είναι δηλητηριώδη. Μην αναπνέετε καυσαέρια. Κατά τη λειτουργία της συσκευή σε εσωτερικούς χώρους, πρέπει να διασφαλίζεται επαρκής εξαερισμός και διαφυγή των καυσαερίων. • Κατά την προσθήκη καυσίμου, φροντίστε να μην πέσει καύσιμο πάνω σε καυτές επιφάνειες.*

⚠ ***ΠΡΟΣΟΧΗ*** *• Κίνδυνος εγκαυμάτων. Μην σκύβετε πάνω από το άνοιγμα καυσαερίων και μην απλώνετε τα χέρια σας εκεί. Κατά τη λειτουργία του καυστήρα μην ακουμπάτε τον λέβητα. • Ποτέ μην κλείνετε τα ανοίγματα καυσαερίων. • Βεβαιωθείτε πως δεν εκπέμπονται καυσαέρια κοντά στις εισόδους αέρα. • Τηρείτε τις υποδείξεις ασφαλείας για βενζινοκίνητες συσκευές στο εγχειρίδιο χρήσης.*

Φροντίδα και συντήρηση

⚠ ***ΠΡΟΕΙΔΟΠΟΙΗΣΗ*** *• Πριν από τον καθαρισμό, τη συντήρηση ή την αντικατάσταση εξαρτημάτων πρέπει να απενεργοποιείτε τη συσκευή και βγάζετε το φις από την πρίζα. • Πριν από κάθε εργασία στη συσκευή και τον εξοπλισμό εκτονώνετε την πίεση στο σύστημα υψηλής πίεσης.*

⚠ ***ΠΡΟΣΟΧΗ*** *• Εργασίες επισκευής επιτρέπεται να εκτελούνται μόνο από εξουσιοδοτημένα συνεργεία ή από εξειδικευμένο προσωπικό, το οποίο γνωρίζει όλους τους σημαντικούς κανονισμούς ασφαλείας.*

ΠΡΟΣΟΧΗ *• Τηρείτε τον έλεγχο ασφαλείας για μεταβλητές συσκευές επαγγελματικής χρήσης σύμφωνα με τους κατά τόπο ισχύοντες κανονισμούς. • Βραχυκυκλώματα ή άλλες βλάβες. Μην καθαρίζετε τη συσκευή με σωλήνα νερού ή με δέσμη νερού υψηλής πίεσης. • Μην χρησιμοποιείτε ακετόνη, μη αραιωμένα οξέα και διαλύτες, διότι μπορεί να διαβρώσουν τα υλικά της συσκευής.*

Παρελκόμενα και ανταλλακτικά

⚠ ***ΠΡΟΣΟΧΗ*** *• Χρησιμοποιείτε μόνο εξαρτήματα και ανταλλακτικά, τα οποία έχουν την έγκριση του κατασκευαστή. Τα γνήσια παρελκόμενα και τα γνήσια ανταλλακτικά εγγυούνται την ασφαλή και απρόσκοπτη λειτουργία του εργαλείου. • Οι επισκευές και τη τοποθέτηση ανταλλακτικών πρέπει να γίνεται μόνο από εγκεκριμένα συνεργεία ώστε να αποφεύγονται οι κίνδυνοι.*

Μεταφορά

⚠ ***ΠΡΟΣΟΧΗ*** *• **Πριν από τη μεταφορά απενεργοποιείτε τη συσκευή. Στερεώνετε τη συσκευή λαμβάνοντας υπόψη το βάρος της, βλ. κεφάλαιο** Τεχνικά χαρακτηριστικά **στο εγχειρίδιο χρήσης.** • Κίνδυνος ατυχήματος και τραυματισμού. Κατά τη μεταφορά και την αποθήκευση λαμβάνετε υπόψη το βάρος της συσκευής, βλ. κεφαλαιο Τεχνικά χαρακτηριστικά στο εγχειρίδιο χρήσης.*

Güvenlik bilgileri Yüksek basınç temizleyicisi



Cihazını ilk defa kullanmadan önce bu güvenlik bilgilerini ve orijinal işletim kılavuzunu okuyun. Bu bilgilere göre hareket edin. Her iki kitabı da daha sonra tekrar kullanmak ya da cihazın sonraki kullanıcılarına iletmek üzere saklayın.

- İşletim kılavuzundaki uyarıların yanında yasa koyucunun belirlediği güvenlik ve kaza önleme yönetmeliğini dikkate almalısınız.
- Cihaza takılı olan uyarı ve bilgi levhaları, tehlikesiz bir işletim için önemli bilgiler verir.

Tehlike kademeleri

⚠ ***TEHLİKE***

- *Ağır bedensel yaralanmalar ya da ölüme neden olan direkt bir tehlikeye yönelik uyarı.*

⚠ UYARI
● *Ağır bedensel yaralanmalar ya da ölüme neden olabilecek olası tehlikeli bir duruma yönelik uyarı.*

⚠ TEDBIR
● *Hafif yaralanmalara neden olabilecek olası tehlikeli bir duruma yönelik uyarı.*

DIKKAT
● *Maddi hasarlara neden olabilecek olası tehlikeli bir duruma yönelik uyarı.*

Kişisel koruyucu donanım

⚠ TEDBIR ● *Cihaz ile çalışırken uygun eldivenler kullanın. ● İşletim kılavuzunda 80 dB(A) değerinin üzerinde ses basınç seviyesi belirtilmişse, koruyucu kulaklık takın, bkz. Kullanım Kılavuzu Teknik veriler bölümü. ● Sıçrayan su veya kirlerden korunmak için uygun koruma giysisi ve koruyucu gözlük kullanın. ● Yüksek basınç temizleyicilerin kullanımı esnasında aerosoller ortaya çıkabilir. Aerosollerin solunması sağlığa zarar verebilir. İşveren, temizlenecek yüzeye ve çevreye bağlı olarak aerosollerin solunmasına karşı alınması gereken korunma önlemlerini belirlemek için bir tehlike değerlendirmesi yapmakla yükümlüdür. Sulu aerosollerden korunmak için FFP 2 veya daha yüksek sınıf solunum maskeleri uygundur. ● İçten yanmalı motorlarda sıcak su basınçlı temizleyiciler kullanıldığında egzoz gazları ve kurum oluşabilir. Egzoz gazlarını solumak ve kuruma dokunmak sağlığınıza zarar verebilir. Egzoz gazlarının solunmasına ve kurumla temasına karşı gerekli koruyucu önlemler tanımlanacaktır. Bu nedenle egzoz gazlarından korunmak için uygun bir solunum maskesi ve kurumdan korunmak için uygun eldiven kullanın.*

Genel güvenlik bilgileri

⚠ TEHLIKE ● *Boğulma tehlikesi. Ambalaj folyolarını çocuklardan uzak tutunuz.*

⚠ UYARI ● *Cihazı sadece amacına uygun bir şekilde kullanın. Yerel koşulları dikkate alın ve cihazla çalışmalar esnasında üçüncü şahıslara ve özellikle çocuklara dikkat edin. ● Bu cihaz, fiziksel, duyumsal veya zihni sınırlamalara sahip veya tecrübesiz ve/veya bilgilendirilmemiş kişiler tarafından kullanılamaz. ● Sadece cihazın kullanımı konusunda bilgilendirilmiş veya cihazı kumanda etme konusundaki kabiliyetlerini kanıtlamış ve kati şekilde cihazın kullanımıyla görevlendirilmiş olan kişiler cihazı kullanabilir. ● Cihazla oynamamalarını sağlamak için çocuklar gözetim altında tutulmalıdır. ● Cihaz, çocuklar ve gençler tarafından kullanılamaz.*

⚠ TEDBIR ● *Emniyet düzenleri sizin emniyetiniz içindir. Emniyet düzenlerini asla değiştirmeyin veya baypas etmeyin.*

Akım çarpma tehlikesi

⚠ TEHLIKE ● *Koruma sınıfı I cihazları sadece uygun şekilde topraklanmış akım kaynaklarına takın. ● Tip levhasındaki gerilim bilgilerinin akım kaynağı gerilimiyle uyuşup uyuşmadığını kontrol edin. ● Soketin minimum güvenlik değerlerini dikkate alın, bkz. Kullanım kılavuzu Teknik veriler bölümü. ● Cihazı sadece hatalı akım koruma şalteri (maks. 30 mA) ile işletin. ● Elleriniz ıslak veya nemliyken fişi ve prizi kesinlikle tutmayın. ● Uzatma hattının şebeke fişi ve kavraması su geçirmez olmalı ve suyun içinde durmamalıdır. Kavrama zeminde durmamalıdır. Prizlerin zeminden en az 60 mm yukarıda durmasını sağlayacak kablo tamburları kullanın. ● Çalışma alanında bulunan tüm akım taşıyan parçalar püskürme suyuna karşı emniyetli olmalıdır.*

⚠ UYARI ● *Cihazı sadece bir elektrik uzmanı tarafından IEC 60364-1 uyarınca düzenlenmiş olan bir prize takın. ● Her işletimden önce şebeke fişi ile birlikte şebeke bağlantı hattını hasarlara ilişkin kontrol edin. Hasarlı şebeke bağlantı hattına sahip cihazı çalıştırmayın. Hasarlı şebeke bağlantı hattının en kısa sürede yetkili müşteri hizmetleri / elektrik uzmanı tarafından değiştirilmesini sağlayın. ● Şebeke bağlantısı hattına ve uzatma hattına üzerinden arabayla geçerek, ezerek, çekerek veya benzeri şekilde hasar vermeyin. Şebeke bağlantı hattını ısı, yağ ve keskin kenarlardan koruyun. ● Yalnızca üretici tarafından tavsiye edilen şebeke bağlantı kablosunu ve yedek kabloyu kullanın. Sipariş numarası ve tipi için bkz. Kullanım kılavuzu. ● Uygun olmayan elektrik uzatma kabloları tehlikeli olabilir. Dışarıdaysanız yalnızca dışarıda kullanım için onaylanmış ve bu yönde işaretlenmiş, yeterli hat kesiti bulunan elektrikli uzatma kabloları kullanın. ● Şebeke bağlantısı veya uzatma kablosundaki kavramaları sadece aynı su koruması ve aynı mekanik mukavemete sahip benzerleriyle değiştirin.*

⚠ TEDBIR ● *Uzun işletim molalarında ve kullanımdan sonra cihazı ana şalterden / cihaz şalterinden kapatın ve şebeke fişini çıkarın.*

DIKKAT ● *Açma işlemi kısa süreli gerilim düşüşlerine sebep olur. ● Şebeke koşulları elverişsizse başka cihazlar etkilenebilir. ● Şebeke empedansı 0,15 Ohm altında kaldığı sürece arıza beklenmez.*

Su bağlantısı

⚠ UYARI ● ***Yüksek basınç hortumu arızalıysa cihazı işletmemelisiniz. Yüksek basınç hortumu hasarlıysa hemen değiştirin. Sadece üretici tarafından tavsiye edilen hortumları ve bağlantıları kullanabilirsiniz. Sipariş numarası için bkz.*** *Kullanım kılavuzu.*
● *Tüm bağlantı hortumlarının vida bağlantıları sızdırmaz durumda olmalıdır.*

DIKKAT ● *Su şebekenizin yönetmeliklerini dikkate alın.*

İşletme

⚠ TEHLIKE ● *Cihazın tehlike bölgelerinde (ör. benzin istasyonları) ilgili güvenlik kurallarını dikkate alın.*
● *Patlama tehlikesi bulunan alanlarda işletilmesi yasaktır.*
● *Asla çözücü madde, çözücü madde içeren sıvılar veya seyreltilmemiş asit çekmeyin. Bunların arasında ör. benzin, boya inceltici veya ısıtma yağı bulunur. Püskürtme buharı yüksek derecede yanıcı, patlayıcı ve zehirlidir.*
● *Hasarlı araç lastikleri / lastik valfleri hayati tehlike taşır. Araç lastikleri / lastik valfleri yüksek basınç huzmesi nedeniyle hasar görebilir ve patlayabilir. Buna ilişkin ilk emare lastiğin renklendirmesidir. Araç lastikleri / lastik valflerinin temizliğinde en az 30 cm huzme mesafesine uyun.*

⚠ UYARI ● *Uygun koruma giysisi bulunmayan insanların kapsama alanında olduğu durumlarda cihazı kullanmayın. ● Huzme boruları kısaysa eliniz yüksek basınç huzmesi ile temas edebilir. Nokta huzme memesini veya rotor memesini hiçbir zaman 75 cm'den kısa olan huzme borularıyla kullanmayın. ● Huzme borusundan çıkan su huzmesi geri tepme kuvveti oluşturur. Açılı huzme borusu yukarı doğru bir kuvvet oluşturur. Tabanca ve huzme borusunu sıkı tutun. ● Açılı püskürtme tertibatlarının kullanımı sırasında geri tepme ve dönüş kuvvetleri değişebilir.*
● *Ör. kıyafet veya ayakkabıları temizlemek için yüksek basınç huzmesini kendinize yöneltmeyin. ● Yüksek basınç huzmesini insanlara, hayvanlara, aktif elektrik dona-*

tımlarına veya cihazın kendisine doğrultmayın. ● Sağlığa zararlı maddeler (ör. asbest) içeren cisimlere püskürtmeyin. ● Cihazın ve aksesuarların, ör. yüksek basınç hortumunu, yüksek basınç tabancasını ve emniyet düzenini her bir işletimden önce mükemmel durumda ve işletim güvenliğinde olduğu kontrol edin. Cihazı hasarlı olması durumunda kullanmayın. Hasarlı bileşenleri derhal değiştirin. ● Sadece üretici tarafından önerilen yüksek basınç hortumu, armatür ve kavramalar kullanın.

⚠ ***TEDBIR*** *● Cihaz çalışır durumdayken asla gözetimsiz bırakmayın. ● Motor çalışırken kapağı açmayın. ● Yüksek basınç tabancasının kolunu işletim sırasında sıkıştırmayın. ● Hortumları sıcak su işleteminden sonra soğutmaya bırakın veya cihazı kısaca soğuk su işletiminde çalıştırın. ● Cihaz düz, sarsılmaz bir yüzey üzerinde durmalıdır. ● Temizlikten önce emniyet ve sağlık gerekliliklerini belirlemek için temizlenecek yüzeyin risk değerlendirmesi yapılmalıdır. İlgili koruyucu önlemlerin alınması gerekir.*

DIKKAT *● Cihazı 0 °C'nin altındaki sıcaklıklarda çalıştırmayın. ● Motor temizliğini, yalnızca yağ ayrıştırıcılı yıkama yerlerinde gerçekleştirin.*

Temizleme maddeleriyle işletme

⚠ ***TEDBIR*** *● Temizleme maddelerini çocukların ulaşamayacağı şekilde saklayın. ● Temizlik malzemelerinin kullanımı sırasında temizlik malzemesi üreticisinin özellikle bireysel koruyucu donanım ile ilgili güvenlik veri bilgilerini dikkate alın. ● Sadece üretici tarafından tedarik edilen veya önerilen temizleme maddeleri kullanın. Başka temizleme maddelerinin veya kimyasallarının kullanımı cihazın güvenliğini tehdit edebilir. ● Tavsiye edilen temizlik malzemelerini sulandırmadan kullanmayın. Ürünler, asit, sabun köpüğü veya başka çevreye zararlı maddeleri içermedikleri için işletimde kullanılabilir. Temizlik malzemeleri gözlerinizle temas ederse hemen bol suyla yıkayın ve yutma durumunda da olduğu gibi hemen doktora başvurun.*

Düşük el titreşim değeri > 2,5 m/s² olan cihazlar (bkz. Kullanım kılavuzu *Teknik veriler* bölümü)

⚠ ***TEDBIR***

- *Cihaz uzun süre kullanıldığında ellerde titreşime bağlı olarak kan dolaşımı sorunlarına neden olabilir. Genel geçerli bir kullanım süresi belirlenemez, çünkü bu birçok etki faktörlerine bağlıdır:*
- *Kötü kan dolaşımı nedeniyle kişisel kabiliyet (genellikle soğuk parmaklar, parmaklarda karıncalanma)*
- *Düşük ortam sıcaklığı. Elleri korumak için sıcak tutan eldivenler kullanın.*
- *Sıkı kavrama nedeniyle kan dolaşımının engellenmesi.*
- *Kesintisiz işletim, molalarla bölünen işletimden daha zararlıdır.*

Cihaz düzenli, uzun süreli kullanıldığında ve ör. parmaklarda karıncalanma, soğuk parmaklar gibi semptomlar tekrar meydana geldiğinde bir doktora başvurmalısınız.

Havalı lastiği olan cihazlar

⚠ ***TEDBIR*** *● Vida bağlantılı jantları olan cihazlarda: Lastik dolum basıncını ayarlamadan önce jantın tüm cıvatalarının sıkılmış olmasına dikkat edin. ● Lastik dolum basıncı ayarını yapmadan önce kompresördeki basınç azaltıcısının doğru ayarlanmış olmasına dikkat edin. ● Hiçbir zaman izin verilen maksimum lastik dolum basıncını aşmayın. Lastik dolum basıncını lastikte ve gerekirse jantlarda ölçmelisiniz. Değerler farklı çıkarsa daha küçük değeri alın.*

Sıcak sulu ve benzinli motorla çalışan cihazlar, içten yanmalı motorlu cihazlar

⚠ ***TEHLIKE*** *● Uygun olmayan yakıt yüzünden patlama tehlikesi vardır. Yalnızca kullanım kılavuzunda belirtilen yakıtı doldurun.*

⚠ ***UYARI*** *● Egzoz gazları zehirlidir. Egzoz gazlarını solumayın. Cihazı çalıştırdığınız odanın yeterince havalandırılmasını ve gazların dışarı çıkmasını sağlayın. ● Yakıt doldururken sıcak yüzeylere yakıt gelmemesine dikkat edin.*

⚠ ***TEDBIR*** *● Yangın tehlikesi. Egzoz deliğinin üzerine eğilmeyin ve elinizi içine sokmayın. Brülör işletimi sırasında kalorifer kazanına dokunmayın. ● Hiçbir zaman egzoz deliklerini tıkamayın. ● Hava deliklerinin yakınında egzoz emisyonu bulunmamasını sağlayın. ● Kullanma kılavuzundaki benzinli motora sahip cihazlarla ilgili güvenlik bilgilerini dikkate alın.*

Bakım ve koruma

⚠ ***UYARI*** *● Temizlik, bakım ve parça değişiminden önce cihazı kapatın ve şebeke bağlantılı cihazlarda şebeke fişini çıkartın. ● Cihazda ve aksesuarlarda yapılacak her türlü çalışmadan önce yüksek basınç sistemini basınçsız hale getirin.*

⚠ ***TEDBIR*** *● Onarım çalışmalarını yalnızca yetkili müşteri hizmet noktalarında veya geçerli güvenlik kurallarını bilen uzmanlar tarafından yaptırın.*

DIKKAT *● Ticari amaçla kullanılan cihazların güvenlik testleri ülkeye göre değişiklik gösterebilir. Yerel yönetmelikleri dikkate alın. ● Kısa devre veya başka hasarlar oluşabilir. Cihazı hortumdan veya yüksek basınçlı suyla temizlemeyin. ● Cihazda kullanılan malzemelere zarar verdiğinden aseton, seyreltilmemiş asit ve çözücü madde kullanmayın.*

Aksesuarlar ve yedek parçalar

⚠ ***TEDBIR*** *● Sadece üretici tarafından onaylanmış olan aksesuarları ve yedek parçaları kullanın. Orijinal aksesuarlar ve orijinal yedek parçalar, cihazın güvenli ve arızasız çalışmasını sağlar. ● Onarım işlemlerini veya yedek parçaların montajını yalnızca yetkili müşteri hizmeti tarafından yaptırarak tehlikeleri önleyebilirsiniz.*

Taşıma

⚠ ***TEDBIR*** *● **Cihazı taşımadan önce kapatın. Cihazı, ağırlığını dikkate alarak sabitleyin, bkz. Kullanım kılavuzu** Teknik veriler **bölümü.** ● Kaza ve yaralanma tehlikesi. Taşıma ve depolama esnasında cihazın ağırlığını dikkate alın, bkz. kullanım kılavuzu Teknik veriler bölümü.*

Указания по технике безопасности Моющий аппарат высокого давления



Перед первым использованием устройства необходимо ознакомиться с данными указаниями по технике безопасности и оригинальным руководством по эксплуатации. Действовать в соответствии с ними. Сохранять обе брошюры для дальнейшего пользования или для следующего владельца.

- Наряду с указаниями, содержащимися в инструкции по эксплуатации, соблюдать также

общие законодательные положения по технике безопасности и предотвращению несчастных случаев.

- Предупредительные и указательные таблички, размещенные на приборе, содержат важную информацию, необходимую для его безопасной эксплуатации.

Степень опасности

⚠ *ОПАСНОСТЬ*

- *Указание относительно непосредственно грозящей опасности, которая приводит к тяжелым травмам или к смерти.*

⚠ *ПРЕДУПРЕЖДЕНИЕ*

- *Указание относительно возможной потенциально опасной ситуации, которая может привести к тяжелым травмам или к смерти.*

⚠ *ОСТОРОЖНО*

- *Указание на потенциально опасную ситуацию, которая может привести к получению легких травм.*

ВНИМАНИЕ

- *Указание относительно возможной потенциально опасной ситуации, которая может повлечь за собой материальный ущерб.*

Средства индивидуальной защиты

⚠ ***ОСТОРОЖНО*** *• Во время работ с устройством пользоваться подходящими перчатками. • Использовать средство для защиты органов слуха, если в инструкции по эксплуатации указан уровень шума выше 80 дБ(А), см. главу Технические характеристики в инструкции. • Для защиты от брызг воды и грязи использовать соответствующую защитную одежду и защитные очки. • Во время использования моющих аппаратов высокого давления возможно образование аэрозолей. Вдыхание аэрозолей вредно для здоровья. Работодатель обязан провести оценку рисков с целью определения мер защиты от вдыхания аэрозолей с учетом очищаемой поверхности и рабочего окружения. Для защиты от водных аэрозолей подходят респираторы класса FFP 2 или выше. • При использовании аппаратов высокого давления с подогревом воды с двигателями внутреннего сгорания могут образовываться выхлопные газы и сажа. Вдыхание выхлопных газов и прикосновение к саже могут нанести вред здоровью. Должны быть указаны необходимые меры защиты от вдыхания выхлопных газов и контакта с сажей. Поэтому следует использовать подходящий респиратор для защиты от выхлопных газов и подходящие перчатки для защиты от сажи.*

Общие указания по технике безопасности

⚠ ***ОПАСНОСТЬ*** *• Опасность удушья. Упаковочную пленку хранить в недоступном для детей месте.*

⚠ ***ПРЕДУПРЕЖДЕНИЕ*** *• Использовать устройство только по назначению. Учитывать местные особенности и при работе с устройством следить за третьими лицами, находящимися поблизости, особенно детьми. • Устройство не предназначено для использования лицами с ограниченными физическими, сенсорными или умственными способностями или лицами с недостатком опыта и/или знаний. • Устройством разрешено пользоваться только лицам, которые прошли инструктаж по обращению с ним, подтвердили свои способности по управлению ним и которым поручено пользование устройством. • Следить за тем, чтобы дети не играли с устройством. • Запрещено работать с устройством детям и подросткам.*

⚠ ***ОСТОРОЖНО*** *• Предохранительные устройства предназначены для вашей защиты. Запрещено изменять предохранительные устройства или пренебрегать ими.*

Опасность поражения током

⚠ ***ОПАСНОСТЬ*** *• Устройства класса защиты I подключать только к заземленным надлежащим образом источникам тока. • Напряжение, указанное на заводской табличке, должно соответствовать напряжению источника тока. • Должна обеспечиваться минимальная предписанная защита розетки, см. главу Технические характеристики в инструкции по эксплуатации. • Эксплуатировать устройство только с использованием устройства защитного отключения (макс. 30 мА). • Запрещено прикасаться к штепсельной вилке и розетке мокрыми руками. • Штепсельная вилка и соединительный элемент удлинителя должны быть герметичными и не находиться в воде. Соединение не должно лежать на полу. Использовать кабельные катушки, которые обеспечивают размещение розеток на высоте не менее 60 мм от пола. • Все токопроводящие элементы в рабочей зоне должны быть защищены от попадания струи воды.*

⚠ ***ПРЕДУПРЕЖДЕНИЕ*** *• Подключать устройство только к элементу электроподключения, выполненному специалистом-электриком в соответствии со стандартом Международной электротехнической комиссии (МЭК) IEC 60364-1. • Перед началом работы с аппаратом проверить сетевой кабель и штепсельную вилку на отсутствие повреждений. Не эксплуатировать устройство с поврежденным сетевым кабелем. Сразу же заменить поврежденный сетевой кабель с привлечением авторизованной сервисной службы или специалиста-электрика. • Не допускать повреждения сетевого кабеля и удлинителя путем наезда, сдавливания, растягивания и т. п. Защитить сетевой кабель от перегрева, воздействия масла или повреждения острыми краями. • Использовать только предписанный производителем сетевой кабель; это касается и случаев замены кабеля. Номер для заказа и типовое обозначение см. в Инструкции по эксплуатации. • Неподходящие электрические удлинители могут представлять опасность. Вне помещений следует использовать только допущенные для использования и соответственно маркированные электрические удлинители с достаточным поперечным сечением провода. • Соединительные элементы на сетевом кабеле и удлинителе заменять только на аналогичные изделия с той же водонепроницаемостью и механической прочностью.*

⚠ ***ОСТОРОЖНО*** *• При продолжительных перерывах в эксплуатации и после использования выключать устройство с помощью главного*

выключателя / выключателя устройства и вытягивать штепсельную вилку из розетки.

ВНИМАНИЕ *• Коммутационные процессы ведут к кратковременному снижению напряжения. • При неблагоприятных условиях работы сети возможно создание помех для другого оборудования. • При полном сопротивлении сети менее 0,15 Ом помехи маловероятны.*

Подключение к источнику воды

⚠ ***ПРЕДУПРЕЖДЕНИЕ*** *• **Устройство запрещается вводить в эксплуатацию с поврежденным напорным шлангом. Поврежденный напорный шланг должен быть сразу заменен. Разрешается использовать только шланги и соединения, рекомендованные производителем. Номер для заказа см. в** Инструкции по эксплуатации.*
• Резьбовые соединения всех соединительных шлангов должны быть герметичны.

ВНИМАНИЕ *• Соблюдать предписания местного водоснабжающего предприятия.*

Эксплуатация

⚠ ***ОПАСНОСТЬ*** *• При использовании устройства в опасных зонах (например, на заправках) соблюдать соответствующие правила техники безопасности. • Эксплуатация во взрывоопасных зонах запрещена. • Запрещено использовать устройство для сбора растворителей, жидкостей, содержащих растворители, и неразбавленных кислот. К таким веществам относятся, например, бензин, разбавители красок и мазут. Образующийся из таких веществ туман легко воспламеняем, взрывоопасен и ядовит. • Поврежденные автомобильные шины / вентили шин представляют опасность для жизни. Автомобильные шины / вентили шин могут быть повреждены струей воды под давлением и лопнуть. Первым признаком этого служит изменение цвета шины. Во время мойки автомобильных шин / вентилей шин направлять на них струю воды с расстояния не менее 30 см.*

⚠ ***ПРЕДУПРЕЖДЕНИЕ*** *• Не использовать устройство, если в радиусе его действия находятся люди без защитной одежды. • При коротких струйных трубках возможен контакт руки со струей высокого давления. Категорически запрещается использовать точечное струйное сопло или роторную форсунку со струйными трубками длиной менее 75 см. • Струя воды, выходящая из струйной трубки, создает определенное усилие отдачи. Из-за изогнутой струйной трубки возникает действующее вверх усилие. Необходимо крепко удерживать пистолет и струйную трубку. • При использовании изогнутых распылителей возможно изменение усилий отдачи и скручивания. • Не направлять струю под давлением на себя, например, чтобы помыть одежду или обувь. • Не направлять струю воды на людей, животных, включенное электрическое оборудование или на само устройство. • Не направлять струю на предметы, содержащие вредные для здоровья вещества (например, асбест). • Перед каждым использованием проверять состояние и эксплуатационную безопасность устройства и принадлежностей, например, шланга высокого давления, высоконапорного пистолета и предохранительных устройств. Не использовать устройство при наличии повреждений. Поврежденные компоненты заменять незамедлительно. • Использовать только рекомендованные производителем шланги высокого давления, арматуру и соединительные элементы.*

⚠ ***ОСТОРОЖНО*** *• Запрещается оставлять работающее устройство без присмотра. • Не открывать кожух при работающем двигателе. • Во время работы не разрешается блокировка рычага пистолета высокого давления. • После работы с горячей водой дать шлангам остыть или на короткое время запустить устройство с холодной водой. • Устройство должно стоять на ровной и прочной поверхности. • Перед началом очистки необходимо выполнить оценку рисков для очищаемой поверхности, чтобы определить требования к безопасности и защите здоровья. Должны быть приняты соответствующие необходимые меры защиты.*

ВНИМАНИЕ *• Не разрешается эксплуатация устройства при температуре ниже 0 °C.*
• Выполнять очистку двигателя только на мойках с маслоотделителем.

Режим работы с моющим средством

⚠ ***ОСТОРОЖНО*** *• Хранить моющие средства в недоступном для детей месте. • При использовании моющих средств необходимо принимать во внимание паспорта безопасности производителей средств, в особенности указания по использованию средств индивидуальной защиты. • Использовать только поставленные или рекомендованные производителем моющие средства. Использование других моющих средств или химикатов может негативно повлиять на безопасность устройства. • Рекомендованные чистящие средства не следует использовать неразбавленными. Продукты безопасны в использовании, т.к. не содержат кислот, щелочей и вредных для окружающей среды материалов. В случае контакта чистящего средства с глазами немедленно тщательно промыть их водой и сразу обратиться к врачу (последнее требование действует и при проглатывании чистящих средств).*

Устройства со значением вибрации рука-плечо > 2,5 м/с² (см. главу *Технические характеристики* в инструкции по эксплуатации)

⚠ ***ОСТОРОЖНО***

- *Продолжительное использование устройства может привести к нарушению кровообращения в руках, вызванного вибрацией. Общепринятую продолжительность использования установить невозможно, поскольку она зависит от многих факторов:*
- *Индивидуальная склонность к плохому кровообращению (часто холодные пальцы, покалывание в пальцах).*
- *Низкая температура окружающей среды. Для защиты рук необходимо надевать теплые перчатки.*
- *Нарушение кровообращения из-за сильной хватки.*
- *Непрерывная работа вреднее, чем работа с перерывами.*

При регулярном использовании устройства в течение длительного времени и при повторяющемся появлении симптомов (покалывание

в пальцах, холодные пальцы) необходимо обратиться к врачу.

Устройства с пневматическими шинами

⚠ ***ОСТОРОЖНО*** *• Для устройств с привинченными колесными дисками: Перед регулировкой давления в шине убедиться, что все болты колесного диска плотно затянуты. • Перед регулировкой давления в шине убедиться, что редуктор давления на компрессоре настроен должным образом. • Ни в коем случае не превышать максимального допустимого давления в шинах. Необходимо свериться со значением давления, указанным на шине и, возможно, на колесном диске. В случае расхождения значений требуется соблюдать меньшее из них.*

Устройства с режимом горячей воды и бензиновым двигателем, устройства с двигателем внутреннего сгорания

⚠ ***ОПАСНОСТЬ*** *• Опасность взрыва при использовании неподходящего топлива. Заливать только топливо, указанное в инструкции по эксплуатации.*

⚠ ***ПРЕДУПРЕЖДЕНИЕ*** *• Выхлопные газы ядовиты. Не вдыхать выхлопные газы. При использовании устройства в помещении должны быть обеспечены достаточная вентиляция и отвод выхлопных газов. • Во время заправки не допускать попадания топлива на горячие поверхности.*

⚠ ***ОСТОРОЖНО*** *• Опасность ожога. Не наклоняться над отверстием для выхлопных газов и не проникать в него руками. Во время режима с горелкой не прикасаться к нагревательному котлу. • Запрещается закрывать отверстия для выпуска выхлопных газов. • Убедиться, что в области точек впуска воздуха не выходят выхлопные газы. • Необходимо соблюдать указания по технике безопасности для устройств с бензиновыми двигателями, приведенные в инструкции по эксплуатации.*

Уход и техническое обслуживание

⚠ ***ПРЕДУПРЕЖДЕНИЕ*** *• Перед очисткой, техобслуживанием и заменой деталей необходимо выключить устройство. У питающихся от сети устройств вынуть сетевой штекер. • Перед выполнением работ на устройстве и принадлежностях требуется привести систему высокого давления в безнапорное состояние.*

⚠ ***ОСТОРОЖНО*** *• Ремонтные работы должны выполняться только авторизованными сервисными центрами или специалистам в этой области, ознакомленными со всеми соответствующими правилами техники безопасности.*

ВНИМАНИЕ *• Необходимо соблюдать правила проверки используемых в коммерческих целях мобильных устройств согласно действующим местным предписаниям. • Короткие замыкания и другие повреждения. Запрещается очищать устройство струей воды из шланга и струей высокого давления. • Не использовать ацетон, неразбавленные кислоты и растворители, так как они разрушают материалы, из которых изготовлено устройство.*

Принадлежности и запасные части

⚠ ***ОСТОРОЖНО*** *• Используйте только те принадлежности и запасные детали, которые одобрены производителем. Использовать оригинальные принадлежности и запасные части. Только они гарантируют безопасную и бесперебойную работу устройства. • Ремонтные работы и установка запчастей должны проводиться только авторизованной сервисной службой. Это поможет избежать возникновения различных угроз.*

Транспортировка

⚠ ***ОСТОРОЖНО*** *• **Перед транспортировкой выключить устройство. Закрепить устройство с учетом его веса, см. главу** Технические характеристики **в инструкции по эксплуатации.** • Опасность несчастного случая и травмирования. При транспортировке и хранении учитывать вес устройства, см. главу Технические характеристики в инструкции по эксплуатации.*

Biztonsági tanácsok Magasnyomású mosó



A készülék első használata előtt olvassa el ezeket a biztonsági utasításokat és az eredeti használati útmutatót. Ezeknek megfelelően járjon el. Őrizze meg mindkét tájékoztatót későbbi használatra vagy a következő tulajdonos számára.

- A használati utasításban található útmutatások mellett figyelembe kell venni a törvényhozók általános biztonsági és balesetmegelőzési előírásait is.
- A készüléken található figyelmeztető és információs táblák fontos tudnivalókat tartalmaznak a veszélytelen üzemeltetéssel kapcsolatosan.

Veszélyfokozat

⚠ *VESZÉLY*

- *Olyan, közvetlenül fenyegető veszély jelzése, amely súlyos sérülésekhez vagy halálhoz vezet.*

⚠ *FIGYELMEZTETÉS*

- *Olyan, esetlegesen veszélyes helyzet jelzése, amely súlyos sérülésekhez vagy halálhoz vezethet.*

⚠ *VIGYÁZAT*

- *Olyan, esetlegesen veszélyes helyzet jelzése, amely könnyebb sérülésekhez vezethet.*

FIGYELEM

- *Olyan, esetlegesen veszélyes helyzet jelzése, amely anyagi károkhoz vezethet.*

Személyi védőfelszerelés

⚠ ***VIGYÁZAT*** *• A készüléken való munkavégzéshez viseljen megfelelő kesztyűket. • Viseljen fülvédőt, ha a használati utasításban 80 dB(A) feletti zajszint van megadva, lásd a használati utasítás Műszaki adatok című fejezetét. • Viseljen megfelelő védőruházatot és védőszemüveget, hogy védje magát a visszafröcsköl víztől és kosztól. • A magasnyomású mosó használata közben aeroszolok keletkezhetnek. Az aeroszolok belélegzése egészségkárosodáshoz vezethet. A munkáltató köteles kockázatértékelést végeztetni, annak érdekében, hogy a tisztítandó felület és a környezet függvényében az aeroszolok belélegzése elleni óvintézkedéseket meghatározhassa. Az FFP 2 vagy annál magasabb osztályú légzésvédelmi maszkok védelmet nyújtanak a vizes aeroszolokkal szemben. • A belsőégésű motorral rendelkező forró vizes ma-*

gasnyomású tisztítókészülékek esetén kipufogógázok és korom keletkezhetnek. A kipufogógázok belélegzése és az érintkezés a korommal egészségkárosodást okozhat. Határozza meg a kipufogógázok belélegzése és a korommal történő érintkezés elleni szükséges óvintézkedéseket. Ezért használjon megfelelő védőmaszkot a kipufogógázok ellen, és megfelelő kesztyűt a korom ellen.

Általános biztonsági utasítások

⚠ VESZÉLY *• Fulladásveszély! Tartsa távol a gyermekektől a csomagolást!*

⚠ FIGYELMEZTETÉS *• Csak rendeltetésszerűen használja a készüléket. Vegye figyelembe a helyi adottságokat, és a készülékkel való munkavégzés során ügyeljen a harmadik személyek, különösen a gyerekek biztonságára. • Ez a készülék nem csökkent fizikai, érzékelési vagy szellemi képességű személyek, illetve tapasztalattal és/vagy ismeretekkel nem rendelkező személyek általi használatra szolgál. • A készüléket csak olyan személyek használhatják, akikkel ismertették annak kezelését, vagy igazolták, hogy rendelkeznek az annak kezeléséhez szükséges ismeretekkel, és kifejezetten megbízták őket a készülék használatával. • Felügyelje a gyerekeket, és biztosítsa, hogy ne játszhassanak a készülékkel. • Gyermekek és fiatalkorúak nem üzemeltethetik a készüléket.*

⚠ VIGYÁZAT *• A biztonsági berendezések az Ön védelmét szolgálják. A biztonsági berendezéseket ne módosítsa és ne mellőzze használatukat!*

Áramütés veszélye

⚠ VESZÉLY *• Az I. érintésvédelmi osztályba sorolt készülékeket csak megfelelő földeléssel ellátott áramforráshoz csatlakoztassa! • A típustáblán szereplő feszültségnek meg kell egyeznie az áramforrás feszültségével. • Szállítás és tárolás közben vegye figyelembe a készülék súlyát, lásd a használati útmutatóban a Műszaki adatok című fejezetet. • Csak hibaáram-védőkapocslóval (maximum 30 mA áramerősségen) üzemeltesse a készüléket. • Soha ne fogja meg a hálózati dugót vagy az aljzatot nedves kézzel. • A hálózati csatlakozónak és a hosszabbítókábel csatlakozó aljzatának víztömörnek kell lennie és azok nem érhetnek bele a vízbe. A csatlakozó aljzat nem fekhet a padlón. Használjon kábeldobot, amely biztosítja, hogy a csatlakozódugók legalább 60 mm felett legyenek a padlótól. • A munkaterület minden, áramot vezető részének védve kell lennie a vízsugártól.*

⚠ FIGYELMEZTETÉS *• Csak olyan elektromos csatlakozóra csatlakoztassa a készüléket, amelyet villamos szakember alakított ki IEC 60364-1 szabványnak megfelelően. • Minden használat előtt ellenőrizze, hogy a hálózati kábel és a hálózati csatlakozó nem károsodott-e. Ha a hálózati kábel károsodott, ne használja a készüléket! A károsodott hálózati kábelt haladéktalanul cseréltesse ki az ügyfélszolgálaton keresztül / vagy villamos szakemberrel. • Ne menjen át a hálózati kábelen és a hosszabbítókábelen, illetve ne hagyja beszorulni és megtörni őket stb., mivel megsérülhetnek, illetve károsodhatnak. Védje a hálózati kábelt a hőtől, olajtól és az élektől. • Csak a gyártó által előírt hálózati csatlakozó vezetéket alkalmazza, ez a vezeték cseréje esetén is alkalmas. A rendelésszámot és típust lásd a használati utasításban. • A nem megfelelő elektromos hosszabbítókábelek veszélyforrást jelenthetnek. A szabadban csak erre a célra engedélyezett és megfelelő jelöléssel ellátott, megfelelő vezetékátmérővel rendelkező elektromos hosszabbítókábeleket használjon. • A hálózati csatlakozókat és a hosszabbító vezeték csatlakozóit csak azonos vízállósággal és azonos mechanikai szilárdsággal rendelkező csatlakozókra cserélje.*

⚠ VIGYÁZAT *• Hosszabb üzemszünet esetén, illetve használat után kapcsolja ki a készüléket a főkapcsolónál / készülékkapcsolónál, és húzza ki a hálózati csatlakozót.*

FIGYELEM *• A bekapcsolási folyamatok rövid idejű feszültségcsökkentéseket hoznak létre. • Kedvezőtlen hálózati feltételek negatívan befolyásolhatják a további készülékeket. • 0,15 Ohmnál kisebb hálózati impedancia esetén nem várhatók zavarok.*

Vízcsatlakozás

⚠ FIGYELMEZTETÉS *• **A készüléket nem szabad üzembe helyezni, ha a magasnyomású tömlő sérült. Haladéktalanul cserélje ki a károsodott magasnyomású tömlőt. Kizárólag a gyártó által ajánlott tömlőket és csatlakozókat szabad használni. A rendelésszámot lásd a** használati utasításban**. • Az összes csatlakozó tömlő csavarkötése legyen tömör.*

FIGYELEM *• Vegye figyelembe a vízművek előírásait.*

Üzemeltetés

⚠ VESZÉLY *• A készülék veszélyes tartományban (pl. töltőállomáson) való használata esetén tartsa be a megfelelő biztonsági előírásokat. • Tilos a készüléket robbanásveszélyes területen használni! • Soha ne szívjon fel oldószert, oldószertartalmú folyadékot vagy nem hígított koncentrációjú savakat. Ide tartozik például a benzin, a hígító vagy a fűtőolaj. A szóróköd kifejezetten gyulladásveszélyes, robbanékony és mérgező. • A károsodott gépjárműabroncs / abroncsszelep életveszélyes! A gépjárműabroncs / abroncsszelep a magasnyomású sugár következtében károsodhat és eldurranhat. Ennek első jele az abroncs elszíneződése. A gépjárműabroncs / abroncsszelep tisztításakor tartsa a szórófejet legalább az abroncstól 30 cm távolságra.*

⚠ FIGYELMEZTETÉS *• Ne használja a készüléket, ha személyek megfelelő védőruházat nélkül tartózkodnak a hatótávolságában. • Rövid szórócsövek esetén keze megérintheti a magasnyomású sugarat. Soha ne alkalmazzon pontsugárzó fúvókát vagy rotorfejet 75 cm-nél rövidebb szórócsővel. • A szórócsőből kilépő vízsugár révén visszalökőerő keletkezik. A meghajlított szórócső révén az erő felfelé hat. Tartsa szilárdan a pisztolyt és a szórócsövet. • Meghajlított permetező berendezések alkalmazása esetén a visszalökő és fordítóerők módosulhatnak. • Ne tartsa maga felé a magasnyomású sugarat, hogy megtisztítsa vele pl. a ruházatát vagy cipőjét. • Ne irányítsa a magasnyomású sugarat személyekre, állatokra, működő elektromos berendezésekre vagy közvetlenül a készülékre. • Ne használja olyan tárgyakon, amelyek egészségkárosító anyagokat (pl. azbesztet) tartalmaznak. • Minden használat előtt ellenőrizze, hogy a készülék és annak tartozékai, pl. a magasnyomású tömlő, a magasnyomású pisztoly és a biztonsági berendezések állapota és üzembiztonsága megfelelő-e. Károsodás esetén ne használja a készüléket. Haladéktalanul cserélje ki a károsodott alkatrészeket. • Mindig a gyártó által javasolt magasnyomású tömlőket, armatúrákat és csatlakozó aljzatokat használja.*

⚠ VIGYÁZAT *• Soha ne hagyja felügyelet nélkül a készüléket, ha az használatban van. • Ne nyissa ki a bur-*

kolatot járó motor esetén. ● Üzemeltetés közben ne rögzítse a magasnyomású pisztoly karját. ● Forróvíz üzem után hagyja lehűlni a tömlőket vagy üzemeltesse a készüléket rövid ideig hidegvíz üzemben. ● A készülék sík, szilárd alapon kell, hogy legyen. ● A tisztítás előtt végezze el a tisztítandó felületek kockázatértékelését, a biztonsági és egészségügyi követelmények meghatározása érdekében. Végezze el a szükséges óvintézkedéseket.

FIGYELEM *● 0 °C alatt ne üzemeltesse a készüléket. ● A motortisztítást csak olajleválasztóval rendelkező mosóhelyen végezze.*

Tisztítószerrel együtt történő használat

⚠ ***VIGYÁZAT*** *● Tartsa a tisztítószereket gyermekek elől elzárva. ● Tisztítószerek alkalmazása esetén vegye figyelembe a tisztítószergyártó biztonsági adatlapját, különös tekintettel a személyi védőfelszerelésre vonatkozó útmutatásokra. ● Csak a gyártó által szállított vagy javasolt tisztítószereket használja. Más tisztítószerek, illetve vegyszerek használata hatással lehet a készülék biztonságos működésére. ● Ne használja hígítatlanul a javasolt tisztítószert. A termékek üzembiztosak, mivel nem tartalmaznak savat, lúgot, sem környezetkárosító anyagokat. Ha a tisztítószer a szemébe kerül, azonnal öblítse ki alaposan vízzel, és csakúgy, mint a tisztítószer lenyelése esetén, forduljon orvoshoz.*

Készülékek > 2,5 m/s² kéz-kar vibrációval (lásd a használati útmutatóban a *Műszaki adatok* című fejezetet)

⚠ ***VIGYÁZAT***

- *A készülék hosszabb használati időtartama a kezek rezgés okozta vérellátási zavarához vezethet. Általánosan érvényes használati időtartamot nem lehet meghatározni, mivel az többféle tényezőtől függ:*
- *Személyes hajlam a rossz vérellátásra (gyakran hideg ujjak, ujjzsibbadás).*
- *Alacsony környezeti hőmérséklet. Viseljen meleg kesztyűt kezei védelme érdekében.*
- *Rossz vérellátás a berendezés túl erős megmarkolása miatt.*
- *A szünetmentes üzemeltetés károsabb, mint a szünetek által megszakított üzem.*

A készülék rendszeres, hosszan tartó használata és a tünetek, pl. az ujjzsibbadás, hideg ujjak ismételt fellépése esetén, forduljon orvoshoz.

Levegővel töltött kerekekkel rendelkező készülék

⚠ ***VIGYÁZAT*** *● Csavarozott abroncsokkal rendelkező készülékek esetén: Győződjön meg róla, hogy az abroncs összes csavarja meg van húzva, mielőtt beállítja a keréknyomást. ● Győződjön meg róla, hogy a nyomáscsökkentő a kompresszoron megfelelően van beállítva, mielőtt beállítja a keréknyomást. ● Soha nem lépje túl a maximális megengedett keréknyomást. A keréknyomás leolvasható a gumiabroncsról vagy az abroncsról. Eltérő értékek esetén a kisebb értéket kell betartani.*

Forróvíz- és benzinmotoros készülékek, belsőégésű motorokkal rendelkező készülékek

⚠ ***VESZÉLY*** *● Robbanásveszély nem megfelelő üzemanyag esetén. Csak a használati utasításban megadott üzemanyagot tankolja.*

⚠ ***FIGYELMEZTETÉS*** *● A kipufogógázok mérgezőek. Ne lélegezze be a kipufogógázokat. A készülék zárt térben történő üzeme során gondoskodjon megfelelő szellőzésről és a kipufogógázok elvezetéséről. ● Tankoláskor győződjön meg róla, hogy nem jut üzemanyag a forró felületre.*

⚠ ***VIGYÁZAT*** *● Égésisérülés-veszély. Ne hajoljon a kipufogónyílás fölé, és ne nyúljon bele. Égésüzem esetén ne érintse meg a fűtőkazánt. ● Soha ne zárja el az égésterméknyílást. ● Győződjön meg róla, hogy a levegőbemeneti nyílás közelében nincs kipufogógáz kibocsátás. ● Vegye figyelembe a használati utasítás benzinmotoros készülékekre vonatkozó biztonsági tanácsait.*

Ápolás és karbantartás

⚠ ***FIGYELMEZTETÉS*** *● Tisztítás, karbantartás és alkatrészek cseréje előtt kapcsolja ki a készüléket, és hálózati üzemű készülékek esetén húzza ki a hálózati dugaszt. ● Nyomásmentesítse a magasnyomású rendszert a készüléken és a tartozékokon végzett munkálatok előtt.*

⚠ ***VIGYÁZAT*** *● A javításokat kizárólag az engedélyezett ügyfélszolgálati iroda vagy e terület azon szakemberei végezhetik, akik jártasak a vonatkozó biztonsági előírásokban.*

FIGYELEM *● Vegye figyelembe a helyileg hatályos előírásoknak megfelelő biztonsági felülvizsgálatot a változó helyszínen, nem magáncélra használt készülékek esetében ● Rövidzárlatok és egyéb sérülések. Ne tisztítsa a készüléket tömlővel vagy magasnyomású vízzel. ● Ne használjon acetont, nem hígított koncentrációjú savakat vagy oldószert, mivel lemarhatják a készüléken alkalmazott anyagokat.*

Tartozékok és pótalkatrészek

⚠ ***VIGYÁZAT*** *● Csak a gyártó által jóváhagyott tartozékokat és pótalkatrészeket használjon. Az eredeti tartozékok és az eredeti pótalkatrészek garantálják a készülék biztonságos és zavarmentes üzemelését. ● Javításokat és a pótalkatrészek beszerelését csak engedélyezett ügyfélszolgálattal végeztesse, így elkerülhetők az esetleges kockázatok.*

Szállítás

⚠ ***VIGYÁZAT*** *● **Szállítás előtt kapcsolja ki a készüléket. A készülék rögzítéséhez vegye figyelembe a készülék súlyát, lásd a használati utasítás a** Műszaki adatok **című fejezetét.** ● Baleset- és sérülésveszély! Szállítás és tárolás közben vegye figyelembe a készülék súlyát, lásd a használati útmutatóban a Műszaki adatok című fejezetet.*

Bezpečnostní pokyny Vysokotlaký čistič



Před prvním použitím přístroje si přečtěte tyto bezpečnostní pokyny a originální provozní návod. Řiďte se jimi. Uschovejte oba dokumenty pro pozdější použití nebo dalšího vlastníka.

- Kromě pokynů v návodu k použití musíte dodržovat všeobecné zákonné bezpečnostní předpisy a předpisy pro prevenci úrazů.
- Výstražné a informační štítky umístěné na přístroji poskytují důležité pokyny pro bezpečný provoz.

Stupně nebezpečí

⚠ ***NEBEZPEČÍ***

- *Upozornění na bezprostředně hrozící nebezpečí, které vede k těžkým úrazům nebo usmrcení.*

⚠ ***VAROVÁNÍ***

- *Upozornění na možnou nebezpečnou situaci, která může vést k těžkým úrazům nebo usmrcení.*

⚠ *UPOZORNĚNÍ*

● Upozornění na možnou nebezpečnou situaci, která může vést k lehkým úrazům.

POZOR

● Upozornění na možnou nebezpečnou situaci, která může vést ke vzniku věcných škod.

Osobní ochranná výstroj

⚠ UPOZORNĚNÍ *● Při práci s přístrojem noste příslušný vhodné rukavice. ● Používejte ochranu sluchu, pokud je v návodu k použití uvedena hladina akustického tlaku vyšší než 80 dB(A), viz kapitola Technické údaje. ● Noste vhodný ochranný oděv a ochranné brýle, které vás ochrání před stříkající vodou a nečistotou. ● Při používání vysokotlakých čističů může vznikat aerosol. Vdechování aerosolu může způsobit poškození zdraví. Zaměstnavatel je povinen provést posouzení rizik a v závislosti na čištěném povrchu a okolí stanovit nutná opatření na ochranu před vdechováním aerosolu. Respirační masky třídy FFP 2 nebo vyšší jsou vhodné pro ochranu před aerosoly na bázi vody. ● Při použití vysokotlakých čističů s ohřevem vody se spalovacím motorem mohou vznikat výfukové plyny a saze. Vdechování výfukových plynů a dotýkání sazí může poškodit zdraví uživatele. Je třeba stanovit nezbytná ochranná opatření proti vdechování výfukových plynů a kontaktu se sazemi. Z tohoto důvodu používejte vhodnou respirační masku na ochranu před výfukovými plyny a vhodné rukavice na ochranu před sazemi.*

Všeobecné bezpečnostní pokyny

⚠ NEBEZPEČÍ *● Nebezpečí udušení. Obalové fólie udržujte mimo dosah dětí,.*

⚠ VAROVÁNÍ *● Přístroj skladujte výhradně v souladu s určením. Berte v úvahu místní okolnosti a při práci s přístrojem dbejte na třetí osoby, zejména děti. ● Přístroj není určen k tomu, aby jej používaly osoby s omezenými tělesnými, smyslovými či duševními schopnostmi nebo s nedostatkem zkušeností a/nebo vědomostí. ● Přístroj smí používat pouze osoby, které jsou v zacházení s ním zaškoleny nebo prokázaly svou schopnost přístroj obsluhovat a jsou jeho používáním výslovně pověřeny. ● Dohlížejte na děti a zajistěte, aby si s přístrojem nehrály. ● Stroj nesmějí obsluhovat děti ani mladiství.*

⚠ UPOZORNĚNÍ *● Bezpečnostní zařízení slouží pro vaši ochranu. Bezpečnostní zařízení nikdy nepozměňujte ani nepřemosťujte.*

Nebezpečí úrazu elektrickým proudem

⚠ NEBEZPEČÍ *● Připojujte přístroje třídy krytí I pouze k řádně uzemněným zdrojům el. proudu. ● Napětí uvedené na typovém štítku se musí shodovat s napětím zdroje el. proudu. ● Dodržte minimální jištění zásuvky, viz kapitola Technické údaje v návodu k použití. ● Přístroj provozujte pouze s proudovým chráničem (maximálně 30 mA). ● Nikdy se nedotýkejte síťové zástrčky a zásuvky mokrýma rukama. ● Síťová zástrčka a spojka prodlužovacího kabelu musí být vodotěsné a nesmí ležet ve vodě. Spojka nesmí ležet na podlaze. Používejte kabelové bubny, které zaručují umístění zásuvek nejméně 60 mm nad podlahou. ● Všechny díly v pracovní oblasti, které jsou pod proudem, musí být chráněny proti tryskající vodě.*

⚠ VAROVÁNÍ *● Přístroj připojujte pouze k elektrické přípojce, kterou nainstaloval kvalifikovaný elektrikář v souladu s normou IEC 60364-1. ● Zkontrolujte před každým spuštěním provozu síťový kabel se síťovou zástrčkou, zda nejsou poškozené. Přístroj s připojovacím síťovým kabelem neuvádějte do provozu. Poškozený síťový kabel nechte neprodleně vyměnit v autorizovaném servisu / kvalifikovaným elektrikářem. ● Nepoškoďte síťová přípojku a prodlužovací kabel přejetím, přimáčknutím, škubnutím a podobně. Chraňte síťový kabel před horkem, olejem a ostrými hranami. ● Používejte pouze síťový kabel předepsaný výrobcem, to platí rovněž pro výměnu síťového kabelu. Obj. č. a typ viz návod k použití. ● Nevhodné elektrické prodlužovací kabely mohou být nebezpečné. Ve venkovním prostředí používejte pouze schválené elektrické prodlužovací kabely s příslušným označením a dostatečným průřezem. ● Spojky na kabelech síťové přípojky nebo prodlužovacího kabelu nahrazujte pouze spojkami se shodnou mírou vodotěsnosti a stejnou mechanickou pevností.*

⚠ UPOZORNĚNÍ *● Při delších provozních přestávkách a po použití přístroj vypínejte hlavním vypínačem a odpojujte síťovou zástrčku.*

POZOR *● Spínání vyvolává krátkodobé poklesy napětí. ● Za nepříznivých podmínek v síti může být nepříznivě ovlivněno fungování jiných přístrojů. ● Při nižší impedanci sítě než 0,15 ohmů se nepředpokládají žádné poruchy.*

Vodovodní přípojka

⚠ VAROVÁNÍ *● **Přístroj nesmíte uvádět do provozu, pokud je vysokotlaká hadice poškozená. Poškozenou vysokotlakou hadici neprodleně vyměňte. Smí se používat pouze hadice a spojky doporučené výrobcem. Obj. č. viz** návod k použití.*

● Šroubení všech připojovacích hadic musí být těsná.

POZOR *● Dodržujte předpisy stanovené místní vodárnou.*

Provoz

⚠ NEBEZPEČÍ *● Při použití přístroje v nebezpečných místech (např. čerpací stanice) dodržujte příslušné bezpečnostní předpisy. ● Provoz v oblastech s nebezpečím výbuchu je zakázán. ● Nikdy nevysávejte rozpouštědla, kapaliny s obsahem rozpouštědel nebo neředěné kyseliny. Mezi patří např. benzin, ředidla do barev nebo topný olej. Rozprášená mlha je vysoce vznětlivá, výbušná a toxická. ● Poškozené pneumatiky vozidel / ventilky pneumatik jsou životu nebezpečné. Pneumatiky vozidel / ventilky pneumatik se mohou vysokotlakým paprskem poškodit a prasknout. První známkou tohoto procesu je zbarvení pneumatik. Při čištění pneumatik vozidel / ventilků pneumatik dodržujte minimální vzdálenost paprsku vody 30 cm.*

⚠ VAROVÁNÍ *● Nepoužívejte přístroj, pokud jsou v jeho dosahu osoby bez příslušného ochranného oděvu. ● U krátkých pracovních nástavců se může ruka dostat do kontaktu s vysokotlakým paprskem. Nikdy nepoužívejte trysku s bodovým paprskem nebo rotační trysku s pracovními nástavci, které jsou kratší než 75 cm. ● Vystřikující vodní paprsek působí na pracovní nástavec reaktivní silou. V důsledku zalomení pracovního nástavce působí síla směrem nahoru. Pistole a pracovní nástavec pevně uchopte. ● Při použití zalomených stříkací zařízení se mohou reaktivní síly a zkrut změnit. ● Nesměřujte vysokotlaký paprsek na sebe, např. kvůli čištění oděvu nebo obuvi. ● Nesměřujte vysokotlaký paprsek na osoby, zvířata, aktivní elektrická zařízení nebo na přístroj*

samotný. ● Neostřikujte žádné předměty, které obsahují látky poškozující zdraví (např. azbest). ● Před každým spuštěním provozu zkontrolujte přístroj a příslušenství jako např. vysokotlakou hadici, vysokotlakou pistoli a bezpečnostní zařízení, zda jsou v řádném stavu a provozně bezpečné. Poškozený přístroj nepoužívejte. Poškozené komponenty neprodleně vyměňte.
● Používejte pouze vysokotlaké hadice, armatury a spojky doporučené výrobcem.

***⚠ UPOZORNĚNÍ** ● Nikdy přístroj neponechávejte bez dozoru, dokud je v provozu.*
● Nikdy neotevírejte kapotu, pokud je motor v chodu.
● Při provozu neareturujte páku vysokotlaké pistole. ● Po provozu s horkou vodou nechte hadice vychladnout nebo krátce spusťte přístroj v režimu se studenou vodou. ● Přístroj musí stát na rovném, pevném podkladu. ● Před čištěním se musí provést posouzení rizik pro čištěný povrch kvůli stanovení bezpečnostních požadavků a opatření na ochranu zdraví. Musíte učinit příslušná bezpečnostní opatření, která jsou zapotřebí.

***POZOR** ● Nikdy neprovozujte přístroj při teplotách nižších než 0 °C. ● Čištění motoru provádějte pouze v mycích boxech s odlučovačem oleje.*

Provoz s čisticími prostředky

***⚠ UPOZORNĚNÍ** ● Ukládejte čisticí prostředky na místech nepřístupných dětem. ● Při použití čisticích prostředků se řiďte bezpečnostním listem výrobce, zejména pokyny ohledně osobní ochranné výstroje.*
● Používejte pouze čisticí prostředky dodané nebo doporučené výrobcem. Použití jiných čisticích prostředků nebo chemikálií může narušit bezpečnost přístroje.
● Doporučené čisticí prostředky nepoužívejte neředěné. Výrobky jsou provozně bezpečné, protože neobsahují kyseliny, louhy ani látky škodlivé pro životní prostředí. Při kontaktu čisticích prostředků s očima si je ihned důkladně vypláchněte vodou a neprodleně vyhledejte lékaře stejně tak jako při požití čisticích prostředků.

Přístroje s hodnotou přenosu vibrací na dlaně a paže > 2,5 m/s² (viz kapitola *Technické údaje* v návodu k použití)

⚠ UPOZORNĚNÍ

- *Delší doba používání přístroje může vést ke vzniku oběhových problémů u předních končetin v důsledku vibrací. Všeobecně platnou dobu používání nelze stanovit, protože ji ovlivňuje více faktorů:*
- *Osobní predispozice ke špatnému oběhu (často studené prsty, mravenčení v prstech)*
- *Nízká teplota prostředí. Používejte teplé rukavice na ochranu rukou.*
- *Pevným stiskem omezovaný krevní oběh.*
- *Nepřerušovaný provoz je škodlivější než provoz přerušovaný přestávkami.*

Při pravidelném, dlouhodobém používání přístroje a při opakovaných projevech příznaků, např. mravenčení v prstech, studené prsty, vyhledejte lékaře.

Přístroje se vzduchovými pneumatikami

***⚠ UPOZORNĚNÍ** ● U přístrojů s našroubovanými ráfky: Před nastavením tlaku v pneumatikách se ujistěte, že všechny šrouby ráfků jsou utažené. ● Před nastavením tlaku v pneumatikách se ujistěte, že je redukční tlakový ventil na kompresoru správně nastaven. ● Nikdy nepřekračujte maximální přípustný tlak v pneumatikách. Tlak je třeba odečíst na pneumatice a případně na ráfku. Při různých hodnotách musíte dodržet nižší hodnotu.*

Přístroje na horkou vodu a s benzinovým motorem, přístroje se spalovacím motorem

***⚠ NEBEZPEČÍ** ● Nebezpečí výbuchu při použití nevhodného paliva. Tankujte pouze palivo uvedené v návodu k použití.*

***⚠ VAROVÁNÍ** ● Výfukové plyny jsou toxické. Nevdechujte výfukové plyny. Při provozu zařízení v místnostech zajistěte dostatečné větrání a odvod výfukových plynů. ● Při tankování zajistěte, aby se palivo nedostalo na horké povrchy.*

***⚠ UPOZORNĚNÍ** ● Nebezpečí popálení. Nenaklánějte se nad otvor pro únik spalin a nesahejte do něj. Při provozu hořáku se nedotýkejte topného kotle. ● Nikdy neuzavírejte otvory pro únik spalin.*
● Zajistěte, aby se do blízkosti vzduchových vpustí nedostaly žádné emise výfukových plynů. ● Dodržujte bezpečnostní pokyny pro přístroje s benzinovým motorem v návodu k použití.

Péče a údržba

***⚠ VAROVÁNÍ** ● Před čištěním, údržbou a výměnou dílů se musí přístroj vypnout a u přístroj poháněných ze sítě se musí odpojit síťová zástrčka.*
● Před veškerými pracemi na přístroji a příslušenství zbavte vysokotlaký systém tlaku.

***⚠ UPOZORNĚNÍ** ● Opravy smí provádět pouze autorizovaná servisní střediska nebo odborníci na tuto problematiku, kteří jsou obeznámeni se všemi relevantními bezpečnostními předpisy.*

***POZOR** ● Mějte na zřeteli nutnost bezpečnostní kontroly pro mobilní podnikatelsky využívané přístroje v souladu s místními platnými předpisy. ● Zkraty nebo jiná poškození. Nečistěte přístroj proudem z hadice nebo vysokotlakým vodním paprskem. ● Nepoužívejte aceton, neředěné kyseliny ani rozpouštědla, protože narušují materiály použité na přístroji.*

Příslušenství a náhradní díly

***⚠ UPOZORNĚNÍ** ● Používejte výhradně příslušenství a náhradní díly schválené výrobcem. Originální příslušenství a originální náhradní díly zaručují bezpečný a bezporuchový provoz přístroje. ● Opravy a montáž náhradních dílů svěřte pouze autorizovanému zákaznickému servisu, jen tak se lze vyhnout riziku.*

Přeprava

***⚠ UPOZORNĚNÍ** ● **Před přepravou přístroj vypněte. Upevněte přístroj se zřetelem na jeho hmotnost, viz kapitola** Technické údaje **v návodu k použití.** ● Nebezpečí úrazu a zranění. Dbejte při přepravě a skladování na hmotnost přístroje, viz kapitola Technické údaje v návodu k použití.*

Varnostna navodila Visokotlačni čistilnik

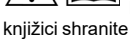

Pred prvo uporabo naprave preberite ta varnostna navodila in originalna navodila za uporabo ter jih upoštevajte. Obe knjižici shranite za kasnejšo uporabo ali za naslednjega uporabnika.

- Poleg napotkov v navodilih za uporabo upoštevajte tudi splošne zakonske predpise o varnosti in preprečevanju nesreč.
- Opozorila in napotki na napravi vsebujejo pomembne informacije za varno obratovanje.

Stopnje nevarnosti

⚠ *NEVARNOST*

- *Označuje neposredno nevarnost, ki lahko povzroči težke telesne poškodbe ali smrt.*

⚠ *OPOZORILO*

- *Označuje potencialno nevarno situacijo, ki lahko povzroči težke telesne poškodbe ali smrt.*

⚠ *PREVIDNOST*

- *Označuje potencialno nevarno situacijo, ki lahko povzroči lahke telesne poškodbe.*

POZOR

- *Označuje potencialno nevarno situacijo, ki lahko povzroči materialno škodo.*

Osebna zaščitna oprema

⚠ *PREVIDNOST* *• Pri delu z napravo nosite ustrezne rokavice. • Nosite zaščito za sluh, če je v navodilih za uporabo navedena raven tlaka hrupa nad 80 dB(A), glejte poglavje Tehnični podatki v navodilih za uporabo. • Nosite ustrezna zaščitna oblačila in zaščitna očala, da se zavarujete pred brizganjem vode ali umazanije. • Med uporabo visokotlačnih čistilnikov lahko nastajajo aerosoli. Vdihavanje aerosolov je lahko zdravju škodljivo. Delodajalec je dolžan opraviti oceno nevarnosti, s katero glede na površino, ki jo želite očistiti, in glede na okolico določi potrebne zaščitne ukrepe pred vdihavanjem aerosolov. Za zaščito pred vodnimi aerosoli so primerne zaščitne maske razreda FFP 2 ali višje. • Pri uporabi visokotlačnih čistilnikov z vročo vodo z motorji z notranjim izgorevanjem lahko nastajajo izpušni plini in saje. Vdihavanje izpušnih plinov in dotikanje saj lahko škoduje zdravju. Določiti je treba potrebne zaščitne ukrepe za preprečevanje vdihavanja izpušnih plinov in stika s sajami. Zato uporabljajte ustrezen respirator proti izpušnim plinom in ustrezne rokavice proti sajam.*

Splošna varnostna navodila

⚠ *NEVARNOST* *• Nevarnost zadušitve. Otrokom preprečite stik z embalažno folijo.*

⚠ *OPOZORILO* *• Napravo uporabljajte samo v skladu z namenom uporabe. Upoštevajte krajevne danosti in pri delu z napravo pazite na tretje osebe, zlasti na otroke. • Osebe z zmanjšanimi telesnimi, čutnimi ali duševnimi sposobnostmi oziroma s pomanjkljivimi izkušnjami in/ali znanjem ne smejo uporabljati naprave. • Napravo smejo uporabljati samo osebe, poučene o ravnanju z napravo, ali osebe, ki so dokazale svoje sposobnosti za upravljanje in so izrecno pooblaščene za uporabo naprave. • Otrokom preprečite igro z napravo. • Otroci in mladostniki ne smejo uporabljati naprave.*

⚠ *PREVIDNOST* *• Varnostna navodila so namenjena vaši varnosti. Varnostnih navodil nikoli ne spreminjajte in jih vedno upoštevajte.*

Nevarnost električnega udara

⚠ *NEVARNOST* *• Naprave s stopnjo zaščite I priključite samo na pravilno ozemljeni vir električnega toka. • Navedena napetost na tipski ploščici mora biti skladna z napetostjo vira električnega toka. • Upoštevajte najmanjšo moč varovalke vtičnice, glejte poglavje Tehnični podatki v navodilih za uporabo. • Med delovanjem mora biti naprava povezana z zaščitnim stikalom na okvarni tok (največ 30 mA). • Omrežnega vtiča in vtičnice nikoli ne prijemajte z vlažnimi rokami. • Električni vtič in spojka podaljška ne smeta prepuščati vode in se ne smeta nahajati v vodi. Spojka ne sme ležati na tleh. Uporabljajte kabelske bobne, ki zagotavljajo, da so vtičnice najmanj 60 mm nad tlemi. • Vsi deli v delovnem območju, skozi katere teče električni tok, morajo biti zaščiteni pred vodnim curkom.*

⚠ *OPOZORILO* *• Napravo povežite samo z električnim priključkom, ki ga je v skladu s standardom IEC 60364-1 izdelal strokovnjak za elektriko. • Pred vsako uporabo preverite, ali je električni priključni kabel z električnim vtičem poškodovan. Naprave s poškodovanim električnim priključnim kablom ne zaženite. Poškodovan električni priključni kabel mora takoj zamenjati pooblaščena servisna služba ali strokovnjak za elektriko. • Električnega priključnega kabla in podaljška ne poškodujte, zato ne vozite čez njiju, ju ne stiskajte, nategujte ipd. Električni priključni kabel varujte pred vročino, oljem in ostrimi robovi. • Uporabljajte samo električni priključni kabel, ki ga je predpisal proizvajalec, enako velja tudi v primeru zamenjave kabla. Za št. naročila in tipe glejte navodila za uporabo. • Neustrezni električni podaljški so lahko nevarni. Na prostem uporabljajte samo dovoljene in ustrezno označene električne podaljške z zadostnim presekom kabla. • Spojke na omrežnem kablu in podaljšku zamenjajte samo s takimi, ki so enako vodotesni in imajo enako mehansko moč.*

⚠ *PREVIDNOST* *• Med daljšimi premori in po uporabi naprave izklopite glavno stikalo in izvlecite električni vtič.*

POZOR *• Postopki vklapljanja povzročajo kratkotrajne padce napetosti. • Pri neugodnih omrežnih pogojih se lahko pojavijo motnje drugih naprav. • Z omrežno impedanco, manjšo od 0,15 ohma, ni pričakovati motenj.*

Priključek za vodo

⚠ *OPOZORILO* *• **Naprave ne uporabljajte, če je visokotlačna cev poškodovana. Poškodovano visokotlačno cev takoj zamenjajte. Uporabljajte samo gibke cevi in priključke, ki jih priporoča proizvajalec. Za št. naročila glejte** navodila za uporabo. • Vijačne povezave vseh priključnih cevi morajo biti tesne.*

POZOR *• Upoštevajte predpise vašega podjetja za oskrbo z vodo.*

Delovanje

⚠ *NEVARNOST* *• Pri uporabi naprave v nevarnih območjih (npr. na bencinskih postajah) upoštevajte ustrezne varnostne predpise. • Delovanje naprave v potencialno eksplozivnih atmosferah je prepovedano. • Nikoli ne sesajte razredčil, tekočin z vsebnostjo razredčil ali nerazredčenih kislih, npr. bencina, razredčil za barve ali kurilnega olja. Razpršena meglica je zelo vnetljiva, eksplozivna in strupena. • Poškodovane pnevmatike/poškodovani ventili so smrtno nevarni. Visokotlačni curek lahko poškoduje pnevmatike/ventile, zato lahko počijo. Prvi znak je sprememba barve pnevmatike. Pri čiščenju pnevmatik/ventilov mora biti visokotlačni curek dolg vsaj 30 cm.*

⚠ *OPOZORILO* *• Naprave ne uporabljajte, ko se v dosegu nahajajo osebe brez ustreznih zaščitnih oblačil. • Pri kratkih škropilnih ceveh lahko vaša roka pride v stik z visokotlačnim curkom. Šobe za točkovni curek ali šobe rotorja nikoli ne uporabljajte skupaj z razpršilno cevjo, ki je krajša od 75 cm. • Vodni curek, ki izstopa iz razpršilne cevi, povzroča odbojno silo. Pri kotni razpršilni cevi sila deluje navzgor. Pištolo in razpršilno cev držite trdno. • Pri uporabi kotnih brizgalnih naprav se odbojne in torzijske sile lahko spremenijo. • Visokotlačnega curka ne usmerite proti sebi, npr. za čiščenje oblačil ali obutve. • Visokotlačnega curka ne usmerite proti osebam, živalim, aktivni električni opremi ali sami*

napravi. ● Ne čistite predmetov, ki vsebujejo zdravju škodljive snovi (npr. azbest). ● Pred vsako uporabo preverite brezhibnost in obratovalno varnost naprave in pribora, npr. visokotlačno gibko cev, visokotlačno pištolo in varnostne naprave. Poškodovane naprave ne uporabljajte. Poškodovane komponente takoj zamenjajte. ● Uporabljajte samo visokotlačne gibke cevi, armature in spojke, ki jih priporoča proizvajalec.

⚠ ***PREVIDNOST*** *● Naprave med delovanjem nikoli ne pustite brez nadzora. ● Med delovanjem motorja ne odpirajte pokrova. ● Med delovanjem ne pritiskajte ročice visokotlačne pištole. ● Po obratovanju z vročo vodo pustite, da se gibke cevi ohladijo ali pa napravo kratek čas uporabljajte s hladno vodo. ● Naprava mora imeti ravno, stabilno površino. ● Pred čiščenjem morate opraviti oceno tveganja površine, ki jo želite očistiti, da določite varnostne in zdravstvene zahteve. Sprejmite potrebne zaščitne ukrepe.*

POZOR *● Naprave ne uporabljajte pri temperaturi pod 0 °C. ● Čiščenje motorja izvedite le na mestu pranja z izločilnikom olja.*

Obratovanje s čistilnimi sredstvi

⚠ ***PREVIDNOST*** *● Otrokom onemogočite dostop do čistil. ● Pri uporabi čistilnih sredstev uporabljajte varnostni list proizvajalca čistilnega sredstva, zlasti napotke glede osebne zaščitne opreme. ● Uporabljajte samo čistila, ki jih je dobavil ali priporočil proizvajalec. Uporaba drugih čistil ali kemikalij lahko zmanjša varnost naprave. ● Priporočenih čistilnih sredstev pred uporabo ne redčite. Izdelki so varni za uporabo, saj ne vsebujejo kislin, alkalij ali okolju škodljivih snovi. V primeru stika čistilnega sredstva z očmi oči takoj temeljito sperite z vodo in nemudoma poiščite zdravniško pomoč, kar velja tudi v primeru zaužitja čistilnega sredstva.*

Naprave z vrednostjo tresljajev na dlani in roke > 2,5 m/s² (glejte poglavje *Tehnični podatki* v navodilih za uporabo)

⚠ ***PREVIDNOST***

- *Daljša uporaba naprave lahko povzroči motnje prekrvavitve rok zaradi vibracij. Splošno veljavnega trajanja uporabe ni mogoče določiti, saj nanj vpliva več dejavnikov:*
- *Osebno nagnjenje k slabi prekrvavitvi (pogosto hladni prsti, mravljinci v prstih).*
- *Nizka temperatura okolice. Nosite tople rokavice za zaščito rok.*
- *Ovirana prekrvavitev zaradi močnega držanja.*
- *Neprekinjena uporaba je bolj škodljiva kot uporaba s premori.*

Če se pri redni dolgotrajni uporabi vedno znova pojavljajo simptomi, kot so mravljinci v prstih in hladni prsti, poiščite zdravniško pomoč.

Naprave s pnevmatikami z zrakom

⚠ ***PREVIDNOST*** *● Pri napravah s privitimi platišči: Preden nastavite tlak v pnevmatiki, se prepričajte, da so vsi vijaki platišča trdno priviti. ● Preden nastavite tlak v pnevmatiki, se prepričajte, da je reducirni ventil na kompresorju pravilno nastavljen. ● Nikoli ne prekoračite najvišjega dovoljenega tlaka v pnevmatikah. Tlak pnevmatik odčitajte na pnevmatiki in po potrebi na platišču. Če so vrednosti različne, upoštevajte nižjo vrednost.*

Naprave z vročo vodo in bencinskim motorjem, naprave z motorjem z notranjim zgorevanjem

⚠ ***NEVARNOST*** *● Nevarnost eksplozije zaradi neprimernega goriva. Polnite samo gorivo, ki je navedeno v navodilih za uporabo.*

⚠ ***OPOZORILO*** *● Izpušni plini so strupeni. Ne vdihavajte izpušnih plinov. Pri obratovanju naprave v prostorih poskrbite za zadostno prezračevanje in odstranjevanje izpušnih plinov. ● Pri polnjenju pazite, da gorivo ne pride na vroče površine.*

⚠ ***PREVIDNOST*** *● Nevarnost opeklin. Ne nagibajte se čez izpušno odprtino in ne segajte vanjo. Med delovanjem gorilnika se ne dotikajte grelnega kotla. ● Nikoli ne zaprite izpušnih odprtin. ● Prepričajte se, da v bližini dovodov zraka ne izstopajo izpušni plini. ● Upoštevajte varnostna navodila v navodilih za uporabo naprav z bencinskim motorjem.*

Nega in vzdrževanje

⚠ ***OPOZORILO*** *● Pred čiščenjem, vzdrževanjem in zamenjavo delov morate napravo izklopiti in v primeru omrežnega delovanja iz vtičnice izključiti električni vtič. ● Pred vsakim delom na napravi in priboru tlačno razbremenite visokotlačni sistem.*

⚠ ***PREVIDNOST*** *● Popravila naj izvajajo pooblaščeni servisi ali strokovnjaki za to področje, ki poznajo vse ustrezne varnostne predpise.*

POZOR *● Upoštevajte varnostni pregled za prenosno industrijsko opremo v skladu z lokalno veljavnimi predpisi. ● Kratek stik ali druga škoda. Naprave ne čistite z vodnim curkom iz gibke cevi ali z visokotlačnim curkom. ● Ne uporabljajte acetona, nerazredčenih kislin ali topil, ker poškodujejo materiale, uporabljene na napravi.*

Pribor in nadomestni deli

⚠ ***PREVIDNOST*** *● Uporabljajte samo pribor in nadomestne dele, ki jih je odobril proizvajalec. Originalni pribor in originalni nadomestni deli zagotavljajo varno in nemoteno delovanje naprave. ● Popravila in vgradnjo nadomestnih delov naj izvaja samo pooblaščena servisna služba. Tako se boste izognili nevarnostim.*

Transport

⚠ ***PREVIDNOST*** *● **Napravo pred transportom izklopite. Napravo pritrdite glede na težo, glejte poglavje** Tehnični podatki **v navodilih za uporabo.** ● Nevarnost nesreč in telesnih poškodb. Pri transportu in skladiščenju upoštevajte težo naprave, glejte poglavje Tehnični podatki v navodilih za uporabo.*

Wskazówki dotyczące bezpieczeństwa Myjka wysokociśnieniowa



Przed rozpoczęciem użytkowania urządzenia należy przeczytać poniższe zasady bezpieczeństwa i oryginalną instrukcję obsługi. Postępować zgodnie z podanymi instrukcjami. Oba zeszyty przechować do późniejszego wykorzystania lub dla następnego użytkownika.

- Należy przestrzegać wskazówek zawartych w tej instrukcji obsługi oraz obowiązujących ogólnych przepisów prawnych dotyczących bezpieczeństwa i zapobiegania wypadkom.
- Umieszczone na urządzeniu tablice ostrzegawcze i informacyjne zawierają ważne zasady bezpiecznej eksploatacji.

Stopnie zagrożenia

⚠ ***NIEBEZPIECZEŃSTWO***

- *Wskazówka dot. bezpośredniego zagrożenia, prowadzącego do ciężkich obrażeń ciała lub do śmierci.*

⚠ OSTRZEŻENIE

● *Wskazówka dot. możliwie niebezpiecznej sytuacji, mogącej prowadzić do ciężkich obrażeń ciała lub śmierci.*

⚠ OSTROŻNIE

● *Wskazówka dot. możliwie niebezpiecznej sytuacji, która może prowadzić do lekkich zranień.*

UWAGA

● *Wskazówka dot. możliwie niebezpiecznej sytuacji, która może prowadzić do szkód materialnych.*

Środki ochrony indywidualnej

⚠ OSTROŻNIE *● Podczas pracy przy urządzeniu należy nosić odpowiednie rękawice. ● Nosić nauszniki, jeśli poziom ciśnienia akustycznego podany w instrukcji obsługi przekracza 80 dB(A), patrz rozdział Dane techniczne w instrukcji obsługi. ● Dla ochrony przed pryskającą wodą lub brudem zakładać odpowiednią odzież ochronną i okulary ochronne. ● W trakcie używania myjek wysokociśnieniowych mogą powstać aerozole. Wdychanie aerozoli może prowadzić do uszczerbku na zdrowiu. Pracodawca jest zobowiązany do przeprowadzenia oceny ryzyka w celu określenia niezbędnych środków ochrony przed wdychaniem aerozoli w zależności od rodzaju czyszczonych powierzchni i otoczenia. Do ochrony przed wdychaniem wodnych aerozoli odpowiednie są maski przeciwpyłowe klasy FFP 2 lub wyższej. ● Podczas używania wysokociśnieniowych myjek z grzaniem wody z silnikami spalinowymi mogą powstawać gazy spalinowe i sadza. Wdychanie gazów spalinowych i kontakt z sadzą może spowodować uszczerbek na zdrowiu. Należy określić niezbędne środki ochronne zapobiegające wdychaniu gazów spalinowych i kontaktowi z sadzą. Dlatego należy stosować odpowiednią maskę ochronną zapobiegającą wdychaniu gazów spalinowych i odpowiednie rękawice chroniące przed sadzą.*

Ogólne zasady bezpieczeństwa

⚠ NIEBEZPIECZEŃSTWO *● Niebezpieczeństwo uduszenia. Opakowania foliowe należy przechowywać z dala od dzieci.*

⚠ OSTRZEŻENIE *● Urządzenie należy użytkować wyłącznie zgodnie z przeznaczeniem. Podczas eksploatacji urządzenia uwzględniać miejscowe warunki i zwrócić uwagę na inne osoby, zwłaszcza dzieci. ● Niniejsze urządzenie nie jest przewidziane do użytkowania przez osoby o ograniczonych możliwościach fizycznych, sensorycznych lub mentalnych albo takie, którym brakuje doświadczenia lub wiedzy na temat jego używania. ● Urządzenie może być obsługiwane tylko przez osoby, które zostały przeszkolone w zakresie obsługi lub przedstawiły dowód potwierdzający umiejętności obsługi i zostały wyraźnie do tego wyznaczone. ● Należy pilnować dzieci, aby upewnić się, iż nie bawią się one urządzeniem. ● Dzieci i młodzież nie mogą obsługiwać urządzenia.*

⚠ OSTROŻNIE *● Urządzenia zabezpieczające służą ochronie użytkownika. Nigdy nie modyfikować ani nie obchodzić urządzeń zabezpieczających.*

Niebezpieczeństwo porażenia prądem

⚠ NIEBEZPIECZEŃSTWO *● Urządzenia klasy ochrony I podłączać tylko do właściwie uziemionych źródeł prądu. ● Napięcie podane na tabliczce znamionowej musi się zgadzać z napięciem źródła prądu. ● Należy przestrzegać minimalnego poziomu zabezpieczenia gniazda wtykowego, patrz rozdział Dane techniczne w instrukcji obsługi. ● Używać urządzenia tylko przy użyciu wyłącznika ochronnego prądowego (maks. 30 mA). ● Nigdy nie dotykać wtyczki sieciowej ani gniazdka wilgotnymi rękoma. ● Wtyczka i złączka przedłużacza muszą być wodoszczelne i nie mogą leżeć w wodzie. Złączka nie może leżeć na ziemi. Stosować bębny kablowe, które zapewniają, że gniazdka znajdują się co najmniej 60 mm nad ziemią. ● Wszystkie części przewodzące prąd w miejscu pracy urządzenia muszą być zabezpieczone przed tryskającą wodą.*

⚠ OSTRZEŻENIE *● Urządzenie można podłączyć jedynie do przyłącza elektrycznego wykonanego przez elektryka zgodnie z normą IEC 603641. ● Przed każdym użyciem sprawdzić, czy przewód zasilający z wtyczką nie są uszkodzone. Nie uruchamiać urządzenia z uszkodzonym przewodem zasilającym. W przypadku uszkodzenia przewodu zasilającego niezwłocznie zlecić jego wymianę przez autoryzowany serwis/wykwalifikowanego elektryka. ● Nie dopuścić do naruszenia lub uszkodzenia przewodu zasilającego lub przedłużacza w wyniku np. przejechania, zgniecenia, szarpnięcia itp. Chronić przewód zasilający przed wysokimi temperaturami, olejem i ostrymi krawędziami. ● Stosować wyłącznie zalecany przez producenta przewód zasilający, dotyczy to również wymiany przewodu. Nr katalogowy i typ, patrz instrukcja obsługi. ● Nieodpowiednie przedłużacze elektryczne mogą być niebezpieczne. Na wolnym powietrzu należy stosować tylko dopuszczone do tego celu i odpowiednio oznaczone przedłużacze elektryczne o wystarczającym przekroju. ● Wymieniać złącza przewodów zasilających i przedłużaczy tylko na takie, które posiadają taką samą wodoszczelność oraz odpowiednią wytrzymałość mechaniczną.*

⚠ OSTROŻNIE *● Przed dłuższymi przerwami w pracy i po użyciu urządzenia wyłączyć urządzenie przy użyciu wyłącznika głównego/wyłącznika urządzenia i wyjąć wtyczkę sieciową.*

UWAGA *● Włączanie powoduje obniżenie napięcia przez krótki czas. ● W przypadku niekorzystnych warunków sieci mogą występować zakłócenia innych urządzeń. ● W przypadku impedancji sieci wynoszącej mniej niż 0,15 Ohm można spodziewać się nieznacznych zakłóceń.*

Przyłącze wody

⚠ OSTRZEŻENIE *● **Nie wolno korzystać z urządzenia, gdy uszkodzony jest wąż wysokociśnieniowy. Niezwłocznie wymienić uszkodzony wąż wysokociśnieniowy. Stosować można jedynie węże i przyłącza zalecane przez producenta. Nr katalogowy, patrz** instrukcja obsługi. ● Złącza śrubowe wszystkich węży przyłączeniowych muszą być szczelne.*

UWAGA *● Przestrzegać przepisów przedsiębiorstwa wodociągowego.*

Eksploatacja

⚠ NIEBEZPIECZEŃSTWO *● Podczas używania urządzenia w obszarach niebezpiecznych (np. na stacjach benzynowych) należy przestrzegać właściwych przepisów bezpieczeństwa. ● Praca w obszarach zagrożonych wybuchem jest zabroniona. ● Nigdy nie zasysać rozpuszczalników ani cieczy zawierających rozpuszczalniki lub stężone kwasy. Zalicza się do nich np. benzynę, rozpuszczalnik do farb lub olej opałowy. Mgła powstająca podczas spryskiwania jest łatwopalna, wybuchowa i trująca. ● Uszkodzone opony samochodowe/zawory opon stanowią zagrożenie dla życia. Opony samochodowe/zawory*

opon mogą zostać uszkodzone przez strumień pod wysokim ciśnieniem i pęknąć. Pierwszą oznaką jest wtedy przebarwienie opony. Podczas czyszczenia opon samochodowych/zaworów opon utrzymywać wylot strumienia w odległości min. 30 cm.

⚠ ***OSTRZEŻENIE*** *• Nie używać urządzenia, jeżeli w pobliżu znajdują się inne osoby nie ubrane w odpowiednią odzież ochronną. • W przypadku stosowania krótkich lanc ręce mogą być narażone na działanie strumienia wysokociśnieniowego. Nie wolno stosować dyszy ze strumieniem punktowym lub dyszy obrotowej w przypadku lanc o długości krótszej niż 75 cm. • Wydostawanie się strumienia wody z lancy powoduje działanie siły odrzutu. Na zagiętą lancę działa siła w górę. Mocno trzymać pistolet i lancę. • Stosując zagięte urządzenia natryskowe, można zmienić siłę odrzutu i obracania. • Nie kierować strumienia pod wysokim ciśnieniem na siebie, aby np. oczyścić odzież lub obuwie. • Nie kierować strumienia pod wysokim ciśnieniem na inne osoby, zwierzęta, aktywne wyposażenie elektryczne ani na samo urządzenie. • Nie spryskiwać przedmiotów zawierających materiały szkodliwe dla zdrowia (np. azbest). • Przed każdym użyciem sprawdzić stan i bezpieczeństwo urządzenia i jego akcesoriów, takich jak np. wąż wysokociśnieniowy, pistolet natryskowy i urządzenia zabezpieczające. Nie używać uszkodzonego urządzenia. Niezwłocznie wymieniać uszkodzone komponenty. • Stosować wyłącznie węże wysokociśnieniowe, armatury i złączki zalecane przez producenta.*

⚠ ***OSTROŻNIE*** *• Działającego urządzenia nigdy nie pozostawiać bez nadzoru. • Nie zdejmować osłony, gdy pracuje silnik. • Nie blokować dźwigni włącznika pistoletu wysokociśnieniowego podczas pracy. • Pozostawić węże do schłodzenia po pracy z gorącą wodą lub używać urządzenia przez krótki czas z wodą zimną. • Używać urządzenia na równym, stabilnym podłożu. • Przed przystąpieniem do czyszczenia powierzchni przeprowadzić ocenę ryzyka w celu określenia wymagań w zakresie bezpieczeństwa i ochrony zdrowia. Należy podjąć odpowiednie, konieczne środki ochrony.*

UWAGA *• Nie używać urządzenia przy temperaturach poniżej 0°C. • Silnik czyścić wyłącznie w miejscach z odolejaczem.*

Praca ze środkiem czyszczącym

⚠ ***OSTROŻNIE*** *• Przechowywać środki czyszczące z dala od dzieci. • Podczas stosowania środków czyszczących przestrzegać karty charakterystyki producenta środka czyszczącego, a w szczególności wskazówek dotyczących osobistego wyposażenia ochronnego. • Stosować tylko środki czyszczące dostarczone i zalecane przez producenta. Zastosowanie innych środków czyszczących lub chemikaliów może wpłynąć negatywnie na bezpieczeństwo urządzenia. • Nie stosować zalecanych środków czyszczących bez rozcieńczenia. Produkty można bezpiecznie eksploatować, ponieważ nie zawierają kwasów, ługów ani szkodliwych dla środowiska substancji. W razie kontaktu środków czyszczących z oczami, wypłukać oczy dokładnie wodą i podobnie jak w przypadku połknięcia środków czyszczących, natychmiast udać się do lekarza.*

Urządzenia, w których drgania o wartości > 2,5 m/s² przenoszone są przez kończyny górne (patrz rozdział *Dane techniczne* w instrukcji obsługi)

⚠ ***OSTROŻNIE***

- *Dłuższe używanie urządzenia może prowadzić do zaburzeń ukrwienia w dłoniach na skutek wibracji. Nie jest możliwe ogólne ustalenie czasu użytkowania, ponieważ zależy on od szeregu czynników:*
- *Indywidualna skłonność do złego ukrwienia (często zimne palce, mrowienie w palcach)*
- *Niska temperatura otoczenia. Dla ochrony dłoni należy nosić ciepłe rękawice.*
- *Mocne ściskanie pogarsza ukrwienie.*
- *Ciągła praca działa gorzej niż praca z przerwami. Jeżeli przy regularnym, długotrwałym używaniu urządzenia wielokrotnie powtarzają się określone objawy, np. mrowienie w palcach, zimne palce, należy zasięgnąć porady lekarza.*

Urządzenia z ogumieniem pneumatycznym

⚠ ***OSTROŻNIE*** *• Urządzenia z felgami przykręconymi śrubami: Przed ustawieniem ciśnienia powietrza w oponach upewnić się, że wszystkie śruby felgi są odpowiednio dokręcone. • Przed ustawieniem ciśnienia powietrza w oponach upewnić się, że reduktor ciśnienia sprężarki jest prawidłowo ustawiony. • Nigdy nie przekraczać maksymalnego dopuszczalnego ciśnienia powietrza w oponach. Wartość maksymalnego ciśnienia powietrza w oponach można sprawdzić na oponach i ewentualnie na felgach. Jeśli poszczególne wartości różnią się, przestrzegać mniejszej wartości.*

Urządzenia na gorącą wodę i z silnikiem benzynowym, urządzenia z silnikiem spalinowym

⚠ ***NIEBEZPIECZEŃSTWO*** *• Ryzyko wybuchu z powodu zastosowania nieodpowiedniego paliwa. Tankować wyłączenie paliwo określone w instrukcji obsługi.*

⚠ ***OSTRZEŻENIE*** *• Gazy spalinowe są trujące. Nie wdychać gazów spalinowych. W pomieszczeniach, w których pracuje urządzenie zapewnić odpowiednią wentylację i odprowadzanie gazów spalinowych. • Podczas tankowania nie dopuścić, aby paliwo rozlało się na rozgrzane powierzchnie.*

⚠ ***OSTROŻNIE*** *• Niebezpieczeństwo poparzenia. Nie opierać się o otwór wydechowy ani go nie dotykać. Podczas pracy palnika nie dotykać kotła grzewczego. • Nie zamykać otworów wydechowych. • Upewnić się, że w pobliżu wejścia powietrza nie dochodzi do emisji gazów. • Przestrzegać zasad bezpieczeństwa dotyczących urządzeń z silnikami benzynowymi zawartych w instrukcji obsługi.*

Czyszczenie i konserwacja

⚠ ***OSTRZEŻENIE*** *• Przed przystąpieniem do czyszczenia, konserwacji i wymiany części wyłączyć urządzenie, a w przypadku połączonych urządzeń wyłączyć wtyczkę sieciową. • Przed przystąpieniem do wszelkich prac przy urządzeniu i akcesoriach całkowicie zredukować ciśnienie w układzie wysokociśnieniowym.*

⚠ ***OSTROŻNIE*** *• Naprawy mogą być wykonywane wyłącznie przez autoryzowane punkty serwisowe lub osoby wykwalifikowane w tym zakresie, którym znane są wszystkie istotne zasady bezpieczeństwa.*

UWAGA *• Przestrzegać kontroli bezpieczeństwa urządzeń przenośnych wykorzystywanych do celów handlowych zgodnie z lokalnie obowiązującymi przepisami • Zwarcia i inne szkody. Nie czyścić urządzenia za pomocą węża ani strumienia pod ciśnieniem. • Nie stosować acetonu, stężonych kwasów ani rozpuszczalników, ponieważ działają agresywnie na materiały zastosowane w urządzeniu.*

Akcesoria i części zamienne

⚠ ***OSTROŻNIE*** *• Stosować wyłącznie akcesoria i części zamienne dopuszczone przez producenta. Oryginalne akcesoria i części zamienne gwarantują niezawod-*

ną i bezawaryjną pracę urządzenia. ● W celu uniknięcia ryzyka zlecać naprawy i montaż części zamiennych wyłącznie autoryzowanym punktom serwisowym.

Transport

⚠ ***OSTROŻNIE*** ***● Wyłączyć urządzenie przed transportem. Przymocować urządzenie, uwzględniając jego masę, patrz rozdział*** *Dane techniczne* ***w instrukcji obsługi.*** *● Niebezpieczeństwo wypadku i niebezpieczeństwo odniesienia obrażeń. Podczas transportu i składowania zwracać uwagę na ciężar urządzenia, patrz rozdział Dane techniczne w instrukcji obsługi.*

Indicaţii privind siguranţa Dispozitiv de curăţare de înaltă presiune



Înainte de prima utilizare a aparatului, citiţi indicaţiile privind siguranţa şi instrucţiunile de utilizare originale. Respectaţi aceste instrucţiuni. Păstraţi aceste două manuale pentru viitoarele utilizări sau pentru viitorul posesor.

- În afară de indicaţiile din instrucţiunile de utilizare, este necesar să fie luate în considerare şi prevederile generale privind protecţia muncii şi prevenirea accidentelor de muncă, emise de organele legislative.
- Plăcuţele de avertizare şi plăcuţele informative montate pe aparat furnizează indicaţii importante pentru funcţionarea în condiţii de siguranţă.

Trepte de pericol

⚠ ***PERICOL***

- *Indicaţie referitoare la un pericol iminent, care duce la vătămări corporale grave sau moarte.*

⚠ ***AVERTIZARE***

- *Indicaţie referitoare la o posibilă situaţie periculoasă, care ar putea duce la vătămări corporale grave sau moarte.*

⚠ ***PRECAUŢIE***

- *Indică o posibilă situaţie periculoasă, care ar putea duce la vătămări corporale uşoare.*

ATENŢIE

- *Indicaţie referitoare la o posibilă situaţie periculoasă, care ar putea duce la pagube materiale.*

Echipament individual de protecţie

⚠ ***PRECAUŢIE*** *● Purtaţi mănuşi adecvate când lucraţi la aparat. ● Purtaţi o protecţie auditivă, dacă în Instrucţiunile de funcţionare este specificat un nivel de zgomot de peste 80 dB(A), vezi capitolul Date tehnice din Instrucţiunile de funcţionare. ● Purtaţi îmbrăcăminte şi ochelari de protecţie adecvate, pentru a vă proteja împotriva stropilor de apă sau murdăriei. ● Pe durata utilizării aparatelor de curăţat cu înaltă presiune, pot fi generaţi aerosoli. Inhalarea aerosolilor poate fi dăunătoare pentru sănătate. Angajatorul este obligat să efectueze o evaluare a riscurilor pentru a determina măsurile de protecţie necesare împotriva inhalării aerosolilor, în funcţie de suprafaţa care trebuie curăţată şi de mediul înconjurător. Măştile de protecţie respiratorie din clasa FFP 2 sau superioară sunt potrivite pentru protecţia împotriva aerosolilor apoşi. ● În timpul utilizării aparatelor de curăţat cu apă caldă de înaltă presiune şi cu motoare cu combustie internă se pot produce gaze arse şi funingine. Inhalarea gazelor arse şi atingerea funinginii pot dăuna sănătăţii. Trebuie specificate măsurile de protecţie necesare prevenirii inhalării gazelor arse şi a contactului cu funinginea. Folosiţi o mască de protecţie adecvată în cazul gazelor arse mănuşi adecvate pentru contactul cu funingine.*

Indicaţii de siguranţă generale

⚠ ***PERICOL*** *● Pericol de asfixiere. Nu ţineţi foliile de ambalaj la îndemâna copiilor.*

⚠ ***AVERTIZARE*** *● Folosiţi aparatul doar conform destinaţiei. Luaţi în considerare condiţiile locale şi aveţi grijă în timpul lucrului cu aparatul la terţe persoane, în special la copii. ● Acest aparat nu trebuie utilizat de persoane cu abilităţi fizice, senzoriale ori mentale reduse sau fără experienţă şi/sau cunoştinţe. ● Pot utiliza aparatul numai persoanele care au primit instrucţiuni în ceea ce priveşte manipularea aparatului sau şi-au demonstrat capacitatea de a opera şi au fost însărcinate în mod expres. ● Nu lăsaţi copiii nesupravegheaţi, pentru a vă asigura că nu se joacă cu aparatul. ● Este interzisă utilizarea aparatului de către copii sau adolescenţi.*

⚠ ***PRECAUŢIE*** *● Dispozitivele de siguranţă au drept scop protecţia dvs. Nu modificaţi şi nu ignoraţi niciodată dispozitivele de siguranţă.*

Pericol de electrocutare

⚠ ***PERICOL*** *● Conectaţi aparatele din clasa I de protecţie doar la surse de curent cu împământare regulamentară. ● Tensiunea indicată pe plăcuţa cu caracteristici trebuie să coincidă cu tensiunea sursei de curent. ● Respectaţi protecţia minimă a prizei, vezi capitolul Date tehnice din Instrucţiunile de funcţionare. ● Utilizaţi aparatul doar împreună cu un întrerupător de protecţie împotriva curentului vagabond (maximum 30 mA). ● Nu apucaţi niciodată fişa de reţea şi priza cu mâinile ude. ● Ştecărul de alimentare şi mufa cablului prelungitor trebuie să fie etanşe la apă şi să nu fie plasate în apă. Mufa nu trebuie să stea pe sol. Utilizaţi tambururi de cablu care asigură menţinerea prizelor la cel puţin 60 mm deasupra solului. ● Toate componentele conducătoare de curent din zona de lucru trebuie să fie protejate împotriva jetului de apă.*

⚠ ***AVERTIZARE*** *● Conectaţi aparatul doar la un racord electric realizat în conformitate cu IEC 60364-1 de un electrician autorizat. ● Înainte de fiecare utilizare, verificaţi să nu fie deteriorat cablul de alimentare cu ştecăr de reţea. Nu puneţi în funcţiune aparatul al cărui cablu de alimentare este deteriorat. Solicitaţi de îndată service-ului autorizat sau unui electrician înlocuirea cablului de alimentare deteriorat. ● Nu striciaţi şi nu deterioraţi cablul de alimentare şi cablul prelungitor prin trecere peste acestea, strivire, tragere sau altele asemenea. Protejaţi cablul de alimentare împotriva căldurii, uleiului şi muchiilor ascuţite. ● Utilizaţi doar cablul de conectare la reţea specificat de producător, acest lucru fiind valabil şi în cazul înlocuirii cablului. Nr. de comandă şi tip vezi Instrucţiunile de funcţionare.. ● Cablurile prelungitoare nepotrivite pot fi periculoase. Pentru utilizarea în exterior, se vor folosi numai cabluri prelungitoare permise şi marcate corespunzător, cu secţiune suficientă. ● Înlocuiţi cuplajele de pe cablul de conectare la reţea sau cablul prelungitor doar cu aceeaşi etanşeitate la apă şi aceeaşi rezistenţă mecanică.*

⚠ ***PRECAUŢIE*** *● În cazul unor pauze de utilizare mai lungi, precum şi după utilizare, opriţi aparatul de la comutatorul principal / comutatorul aparatului şi scoateţi ştecărul de reţea.*

ATENŢIE *● Sursele de alimentare produc reduceri de tensiune pe termen scurt. ● În condiţii nefavorabile de conectare la reţea, pot apărea interferenţe cu alte aparate. ● În cazul unei impedanţe de reţea mai mici de 0,15 Ohm, nu sunt anticipate defecţiuni.*

Conectare la sursa de apă

⚠ ***AVERTIZARE*** *• **Nu puneţi aparatul în funcţiune dacă furtunul de înaltă presiune este deteriorat. Înlocuiţi de îndată furtunul de înaltă presiune deteriorat. Puteţi utiliza doar furtunurile şi îmbinările recomandate de producător. Nr. de comandă vezi** Instrucţiunile de funcţionare. • Îmbinarea înşurubată a tuturor furtunurilor de racordare trebuie să fie etanşă.*

ATENŢIE *• Respectaţi prevederile societăţii dvs. de furnizare de apă.*

Funcţionare

⚠ ***PERICOL*** *• La utilizarea aparatului în zone periculoase (de ex. benzinării), respectaţi prevederile de siguranţă corespunzătoare. • Se interzice funcţionarea în zone cu pericol de explozie. • Nu aspiraţi niciodată solvenţi, lichide care conţin solvenţi sau acizi nediluaţi. Printre acestea se numără, de ex. benzina, diluantul de vopsea sau combustibilul lichid de încălzire. Substanţa pulverizată este extrem de inflamabilă, explozivă şi toxică. • Anvelopele deteriorate ale vehiculelor / supapele anvelopelor pot pune viaţa în pericol. Anvelopele vehiculelor / supapele anvelopelor pot fi deteriorate de jetul de înaltă presiune şi pot plesni. Primul indiciu în acest sens este decolorarea anvelopei. La curăţarea anvelopelor / supapelor anvelopelor aplicaţi jetul de la o distanţă ce cel puţin 30 cm.*

⚠ ***AVERTIZARE*** *• Nu utilizaţi aparatul în cazul în care se află în preajmă persoane fără îmbrăcăminte de protecţie adecvată. • În cazul lăncilor scurte, mâna dvs. poate intra în contact cu jetul de înaltă presiune. Nu utilizaţi niciodată duze punctiforme sau duze rotative cu lănci mai scurte de 75 cm. • O forţă de recul este produsă de jetul de apă care iese din lance. O forţă acţionează în sus prin lancea înclinată. Ţineţi ferm pistolul şi lancea. • Când se utilizează dispozitive de pulverizare înclinate, forţele de recul şi rotire se pot modifica. • Nu îndreptaţi jetul de înaltă presiune spre dvs., de ex. pentru a vă curăţa îmbrăcămintea sau încălţămintea. • Nu îndreptaţi jetul de înaltă presiune spre alte persoane, animale, echipamente electrice aflate în funcţiune sau spre aparatul de curăţat. • Nu curăţaţi cu jet obiecte care conţin substanţe periculoase (de ex. azbest). • Înainte de fiecare utilizare, verificaţi starea corespunzătoare şi siguranţa în funcţionare a aparatului şi accesoriilor, ca spre ex. furtunul de înaltă presiune, pistolul de înaltă presiune şi dispozitivele de siguranţă. Nu utilizaţi aparatul dacă este deteriorat. Înlocuiţi de îndată componentele deteriorate. • Utilizaţi doar furtunuri de înaltă presiune, armături şi mufe recomandate de producător.*

⚠ ***PRECAUŢIE*** *• Nu lăsaţi niciodată aparatul nesupravegheat cât timp este în funcţiune. • Nu deschideţi capota cât timp motorul este în funcţiune. • Fixaţi pistolul de înaltă presiune prin strângere, în timpul funcţionării. • După o funcţionare cu apă fierbinte lăsaţi furtunurile să se răcească sau pentru o perioadă scurtă de timp, acţionaţi aparatul cu apă rece. • Aparatul trebuie să aibă o suprafaţă plană, stabilă. • Înainte de curăţare, trebuie să efectuaţi o evaluare a riscurilor pentru suprafaţa care trebuie curăţată pentru a determina cerinţele de siguranţă şi de sănătate. Trebuie să adoptaţi măsurile de protecţie necesare.*

ATENŢIE *• Nu utilizaţi aparatul la temperaturi sub 0° C. • Curăţaţi motorul doar în spălătorii cu separatoare de ulei.*

Funcţionare cu soluţie de curăţat

⚠ ***PRECAUŢIE*** *• Nu lăsaţi soluţiile de curăţat la îndemâna copiilor. • Dacă se utilizează o soluţie de curăţat, respectaţi fişa cu date de securitate a producătorului soluţiei de curăţat, în special indicaţiile referitoare la echipamentul individual de protecţie. • Utilizaţi doar soluţii de curăţat furnizate sau recomandate de producător. Utilizarea altor soluţii de curăţat sau produse chimice poate afecta siguranţa aparatului. • Nu utilizaţi soluţiile de curăţat recomandate nediluate. Produsele prezintă siguranţă în exploatare, deoarece nu conţin acizi, alcalii sau poluanţi. În cazul de contact a soluţiilor de curăţat cu ochii, clătiţi imediat cu apă şi consultaţi medicul, la fel ca şi în cazul înghiţirii soluţiilor de curăţat.*

Aparate cu valoare a vibraţiei mână-braţ de > 2,5 m/s² (vezi capitolul *Date tehnice* din Instrucţiunile de funcţionare)

⚠ ***PRECAUŢIE***

- *Din cauza vibraţiilor, utilizarea aparatului pe o perioadă îndelungată poate duce la deteriorarea circulaţiei sanguine în zona mâinilor. Nu se poate stabili o durată de utilizare general valabilă, deoarece aceasta este influenţată de mai mulţi factori:*
- *Predispoziţia fiecărei persoane la o circulaţie sanguină deficitară (degete de multe ori reci, furnicături la nivelul degetelor)*
- *Temperatură ambiantă scăzută. Pentru a vă proteja mâinile purtaţi mănuşi călduroase.*
- *Prinderea bine a aparatului obstrucţionează circulaţia sanguină.*
- *Operarea în mod continuu este mai dăunătoare decât operarea cu pauze.*

La utilizarea în mod regulat, pe termen lung a aparatului şi la reapariţia simptomelor, ca de ex. furnicături la nivelul degetelor, degete reci, trebuie să consultaţi un medic.

Aparate cu pneuri

⚠ ***PRECAUŢIE*** *• În cazul aparatelor cu jante înşurubate: Asiguraţi-vă că toate şuruburile de pe jantă sunt bine strânse înainte de a seta presiunea în anvelope. • Asiguraţi-vă că reductorul de presiune de le compresor este setat corect, înainte de a seta presiunea în anvelope. • Nu depăşiţi niciodată presiunea maxim permisă pentru anvelope. Trebuie să citiţi presiunea în anvelope de pe anvelopă şi, dacă este necesar, de pe jantă. În caz de valori diferite, trebuie să respectaţi valoarea mai mică.*

Aparate cu motor cu apă caldă şi pe benzină, aparate cu motor cu ardere internă

⚠ ***PERICOL*** *• Risc de explozie datorită combustibilului nepotrivit. Alimentaţi doar cu combustibilul specificat în Instrucţiunile de funcţionare.*

⚠ ***AVERTIZARE*** *• Gazele de ardere sunt toxice. Nu inhalaţi gazele de ardere. Când aparatul funcţionează într-un spaţiu, asiguraţi o aerisire suficientă şi evacuarea gazelor de ardere. • La alimentare, asiguraţi-vă că niciun combustibil nu ajunge pe suprafeţele fierbinţi.*

⚠ ***PRECAUŢIE*** *• Pericol de arsuri. Nu vă aplecaţi peste orificiul de evacuare şi nu intraţi înăuntru. Nu atingeţi cazanul în timpul funcţionării arzătorului. • Nu închideţi niciodată orificiile de evacuare. • Asiguraţi-vă că în apropierea orificiilor de admisie a aerului nu apar emisii de gaze de ardere. • Respectaţi instrucţiunile de siguranţă referitoare la aparatele pe benzină din Instrucţiunile de funcţionare.*

Îngrijirea şi întreţinerea

⚠ ***AVERTIZARE*** *• Înainte de curăţarea, întreţinerea şi înlocuirea pieselor, trebuie să opriţi aparatul şi să scoateţi fişa din priză. • Înainte de orice lucrare la aparat şi accesorii, depresurizaţi sistemul de înaltă presiune.*

⚠ ***PRECAUŢIE*** *• Reparaţiile trebuie efectuate doar de către unităţi de service autorizate sau de personal calificat în acest domeniu, care sunt familiarizaţi cu toate reglementările relevante referitoare la siguranţă.*

ATENŢIE *• Respectaţi verificarea de siguranţă pentru aparatele comerciale utilizate la nivel local, în conformitate cu reglementările locale • Scurtcircuite sau alte deteriorări. Nu curăţaţi aparatul cu jet de apă prin furtun sau jet de apă de înaltă presiune. • Nu utilizaţi acetonă, acizi nediluaţi sau diluanţi, deoarece pot deteriora materialele folosite la fabricarea aparatului.*

Accesorii şi piese de schimb

⚠ ***PRECAUŢIE*** *• Folosiţi doar accesorii şi piese de schimb sunt recomandate de producător. Accesoriile originale şi piesele de schimb originale asigură funcţionarea în siguranţă şi fără avarii a aparatului. • Reparaţiile şi montarea pieselor de schimb trebuie efectuate doar de către personal de service autorizat, iar astfel dvs. evitaţi pericolele.*

Transport

⚠ ***PRECAUŢIE*** *• **Opriţi aparatul înainte de transport. Fixaţi aparatul ţinând cont de greutate, vezi capitolul** Date tehnice **din Instrucţiunile de funcţionare.** • Pericol de accidente şi răniri. Respectaţi greutatea aparatului în caz de transport şi depozitare, vezi capitolul Date tehnice din Instrucţiunile de funcţionare.*

Bezpečnostné pokyny Vysokotlakový čistič



Pred prvým použitím prístroja si prečítajte tieto bezpečnostné pokyny a originálny návod na obsluhu. Riaďte sa informáciami, ktoré sú v nich uvedené. Oba dokumenty si uschovajte pre neskoršie použitie alebo pre nasledujúceho majiteľa.

- Okrem pokynov uvedených v návode na prevádzku je nutné dodržiavať aj všeobecné bezpečnostné predpisy a predpisy týkajúce sa prevencie vzniku nehôd, ktoré sú platné v príslušnej krajine.
- Výstražné a upozorňovacie štítky umiestnené na prístroji obsahujú pokyny pre bezpečnú prevádzku.

Stupne nebezpečenstva

⚠ ***NEBEZPEČENSTVO***

- *Upozornenie na bezprostredne hroziace nebezpečenstvo, ktoré vedie k ťažkým fyzickým poraneniam alebo k smrti.*

⚠ ***VÝSTRAHA***

- *Upozornenie na možnú nebezpečnú situáciu, ktorá môže viesť k ťažkým fyzickým poraneniam alebo k smrti.*

⚠ ***UPOZORNENIE***

- *Upozornenie na možnú nebezpečnú situáciu, ktorá môže viesť k ľahkým fyzickým poraneniam.*

POZOR

- *Upozornenie na možnú nebezpečnú situáciu, ktorá môže viesť k vecným škodám.*

Osobné ochranné prostriedky

⚠ ***UPOZORNENIE*** *• Pri práci s prístrojom používajte vhodné rukavice. • Noste ochranu sluchu, ak je v návode na prevádzku uvedená hladina akustického tlaku vyššia ako 80 dB(A), pozrite si kapitolu Technické údaje v návode na prevádzku. • Na ochranu pred striekajúcou vodu alebo nečistotou používajte vhodný ochranný odev a ochranné okuliare. • Počas používania vysokotlakových čističov môžu vznikať aerosóly. Vdychovanie aerosólov môže mať za následok poškodenie zdravia. Zamestnávateľ je povinný vykonať posúdenie rizík, aby mohol v závislosti od čisteného povrchu a prostredia zadefinovať potrebné ochranné opatrenia proti vdýchnutiu aerosólov. Pre ochranu pred vodnými aerosólov sú vhodné ochranné dýchacie masky triedy FFP 2 alebo vyššej. • Pri používaní horúcovodných vysokotlakových čističov so spaľovacím motorom sa môžu vytvárať výfukové plyny a sadze. Vdychovanie výfukových plynov a kontakt so sadzami môžu viesť k poškodeniu zdravia. Musia sa definovať potrebné ochranné opatrenia proti vdýchnutiu výfukových plynov a kontaktu so sadzami. Preto používajte vhodnú dýchaciu masku proti výfukovým plynom a vhodné rukavice proti sadziam.*

Všeobecné bezpečnostné pokyny

⚠ ***NEBEZPEČENSTVO*** *• Nebezpečenstvo zadusenia. Obalové fólie uchovávajte mimo dosahu detí.*

⚠ ***VÝSTRAHA*** *• Prístroj používajte len v súlade s účelom. Zohľadnite miestne danosti a pri práci s prístrojom dávajte pozor na tretie osoby, obzvlášť na deti. • Tento prístroj nesmú používať deti a osoby s obmedzenými telesnými, zmyslovými alebo duševnými schopnosťami alebo s nedostatkom skúseností a/alebo vedomostí. • Prístroj smú používať len osoby, ktoré boli poučené o manipulácii s prístrojom alebo preukázali schopnosti na obsluhu a boli výslovne poverené touto činnosťou. • Dozerajte na deti, aby sa nemohli hrať so zariadením. • Tento prístroj nesmú používať deti a mladiství osoby.*

⚠ ***UPOZORNENIE*** *• Bezpečnostné zariadenia slúžia na Vašu ochranu. Nikdy nemeňte ani neobchádzajte bezpečnostné zariadenia.*

Nebezpečenstvo zasiahnutia elektrickým prúdom

⚠ ***NEBEZPEČENSTVO*** *• Prístroje s triedou ochrany I sa smú pripojiť len do správne uzemnených zásuviek. • Napätie uvedené na typovom štítku sa musí zhodovať s napätím zdroja prúdu. • Dodržiavajte minimálne istenie zásuvky, pozrite si kapitolu Technické údaje v návode na prevádzku. • Prístroj používajte len s ochranným vypínačom proti chybnému prúdu (maximálne 30 mA). • Sieťovej zástrčky a sieťovej zásuvky sa nikdy nedotýkajte vlhkými rukami. • Sieťová zástrčka a spojka predlžovacieho kábla musia byť vodotesné a nesmú ležať vo vode. Spojka nemôže zostať ležať na podlahe. Odporúčame používanie káblových bubnov, ktoré zaručujú, že sa budú zásuvky nachádzať minimálne 60 mm nad podlahou. • Všetky diely pod napätím v pracovnej zóne musia byť chránené pred prúdom vody.*

⚠ ***VÝSTRAHA*** *• Prístroj pripojte len na elektrickú prípojku, ktorú inštaloval odborný elektrikár v zmysle IEC 60364-1. • Pred každým použitím skontrolujte sieťovú prípojku so sieťovou zástrčkou z hľadiska poškodenia. Nepoužívajte prístroj s poškodenou sieťovou prípojkou. Neodkladne zabezpečte výmenu poškodenej sieťovej*

prípojky autorizovaným zákazníckym servisom/elektrikárom. ● Dbajte na to, aby sa sieťový pripojovací kábel a predlžovacie vedenie nepoškodili a neznehodnotili prejazdom, pomliaždením, vytrhnutím a podobne. Sieťový pripojovací kábel chráňte pred vysokými teplotami, olejom a ostrými hranami. ● Používajte len výrobcom predpísanú sieťovú prípojku, to platí aj pre výmenu vedenia. Objednávacie čísla a typy sú uvedené v návode na prevádzku. ● Nevhodné elektrické predlžovacie vedenia môžu byť nebezpečné. Vo vonkajšom prostredí používajte výhradne schválené a príslušne označené elektrické predlžovacie vedenia s dostatočným prierezom vodiča. ● Spojky na sieťovej prípojke alebo predlžovacom vedení vymieňajte iba za spojky s rovnakou vodotesnosťou a rovnakou mechanickou pevnosťou.

⚠ UPOZORNENIE *● Pri dlhších pracovných prestávkach a po použití vypnite prístroj hlavným vypínačom/spínačom prístroja a vytiahnite sieťovú zástrčku.*

POZOR *● Zapínacie procesy spôsobujú krátkodobé poklesy napätia. ● Pri nevhodných sieťových podmienkach sa môžu vyskytovať rušenia iných prístrojov. ● Pri sieťovej impedancii menšej ako 0,15 ohmu sa neočakávajú žiadne poruchy.*

Prípojka vody

⚠ VÝSTRAHA ***● Pri poškodenej vysokotlakovej hadici sa prístroj nesmie uviesť do prevádzky. Poškodenú vysokotlakovú hadicu komponenty okamžite vymeňte. Smú sa používať len výrobcom odporúčané hadice a spojenia. Objednávacie čísla sú uvedené v*** *návode na prevádzku. ● Skrutkové spojenia všetkých pripájacích hadíc musia byť tesné.*

POZOR *● Dodržiavajte predpisy Vášho miestneho dodávateľa vody.*

Prevádzka

⚠ NEBEZPEČENSTVO *● Pri používaní tohto prístroja v nebezpečných oblastiach (napr. čerpacích staniciach pohonných hmôt) dodržiavajte príslušné bezpečnostné predpisy. ● Prevádzka v oblastiach ohrozených explóziou je zakázaná. ● Nikdy nevysávajte rozpúšťadlá, tekutiny s obsahom rozpúšťadiel alebo neziredené kyseliny. Do tejto skupiny patrí napr. benzín, riedidlo na farby alebo vykurovací olej. Rozprašovaná hmla je vysoko horľavá, výbušná a jedovatá. ● Poškodené pneumatiky vozidla/ventily pneumatík sú životne nebezpečné. Pneumatiky vozidla/ventily pneumatík môže vysokotlakový prúd poškodiť a môžu prasknúť. Prvým príznakom poškodenia je zmena sfarbenia pneumatiky. Pri čistení pneumatík vozidiel/ventilov pneumatík dodržiavajte minimálnu vzdialenosť prúdu 30 cm.*

⚠ VÝSTRAHA *● Nepoužívajte prístroj, ak sa v jeho dosahu nachádzajú osoby bez príslušného ochranného odevu. ● Pri krátkych pracovných nadstavcoch sa môže Vaša ruka dostať do kontaktu s vysokotlakových prúdom. Dýzu s bodovým prúdom alebo rotačnú dýzu nikdy nepoužívajte s pracovnými nadstavcami, ktoré sú kratšie ako 75 cm. ● Prúd vody vystupujúci z pracovného nadstavca spôsobuje silu spätného nárazu. V dôsledku zahnutého pracovného nadstavca sila smeruje nahor. Pištoľ a pracovný nadstavec držte pevne. ● Pri používaní zahnutých striekacích zariadení sa môžu zmeniť sily spätného nárazu a torzné sily. ● Vysokotlakový prúd nikdy nesmerujte na seba, napr. na čistenie odevu alebo obuvi. ● Vysokotlakový prúd sa nesmie smerovať na osoby, zvieratá, aktívne elektrické zariadenia alebo na samotný prístroj. ● Nečistite vysokotlakovým prúdom žiadne predmety obsahujúce látky škodlivé pre zdravie (napr. azbest). ● Prístroj a príslušenstvo, ako napr. vysokotlakovú hadicu, vysokotlakovú pištoľ a bezpečnostné zariadenia skontrolujte z hľadiska stavu podľa predpisov a prevádzkovej bezpečnosti. Nepoužívajte poškodený prístroj. Poškodené komponenty neodkladne vymeňte. ● Používajte výhradne vysokotlakové hadice, armatúry a spojky odporúčané výrobcom.*

⚠ UPOZORNENIE *● Prístroj počas prevádzky nikdy nenechávajte bez dozoru. ● Pri bežiacom motore otvorte kryt. ● Páčku vysokotlakovej pištole počas prevádzky nezaaretujte. ● Hadice nechajte po prevádzke s horúcou vodou vychladnúť alebo prístroj krátkodobo použite so studenou vodou. ● Prístroj musí mať rovný a stabilný podklad. ● Pred čistením musíte vykonať posúdenie rizík čisteného povrchu aby ste mohli stanoviť požiadavky na bezpečnosť a ochranu zdravia. Musíte prijať príslušné potrebné ochranné opatrenia.*

POZOR *● Prístroj nepoužívajte pri teplotách pod 0°C. ● Čistenie motora vykonávajte len na umývacích miestach s odlučovačom oleja.*

Prevádzka s čistiacim prostriedkom

⚠ UPOZORNENIE *● Čistiace prostriedky skladujte na miestach neprístupných pre deti. ● Pri používaní čistiacich prostriedkov dodržiavajte na kartu bezpečnostných údajov od výrobcu čistiaceho prostriedku, najmä pokyny týkajúce sa osobného ochranného vybavenia. ● Používajte len čistiace prostriedky dodané alebo odporúčané výrobcom. Použitie iných čistiacich prostriedkov alebo chemikálií môže negatívne ovplyvniť bezpečnosť prístroja. ● Odporúčané čistiace prostriedky používajte v zriedenom stave. Výrobky sú prevádzkovo bezpečné, pretože neobsahujú žiadne kyseliny, lúhy alebo látky poškodzujúce životné prostredie. Pri kontakte čistiacich prostriedkov s očami okamžite vykonajte ich dôkladné vypláchnutie pomocou vody a vyhľadajte (podobne ako pri požití čistiacich prostriedkov) lekársku pomoc.*

Prístroje s hodnotou vibrácie v ruke a ramene > 2,5 m/s² (pozrite si kapitolu *Technické údaje* v návode na prevádzku)

⚠ UPOZORNENIE

- *Pri dlhšej dobe používania prístroja môže dôjsť k poruchám prekrvenia rúk spôsobených vibráciami. Všeobecne platnú dobu používania nie je možné stanoviť, nakoľko ju ovplyvňujú viaceré faktory:*
- *Osobné dispozície k zlému prekrveniu (často studené prsty, trpnutie v prstoch)*
- *Nízka teplota prostredia. Na ochranu rúk vždy používajte teplé rukavice.*
- *Obmedzenie prekrvenia spôsobené silným uchopením.*
- *Neprerušená prevádzka je škodlivejšia ako prevádzka prerušená prestávkami.*

Pri pravidelnom, dlho trvajúcom používaní prístroja a pri opakovanom výskyte symptómov, ako napr. mravenčenie prstov, studené prsty, by ste mali vyhľadať lekársku pomoc.

Prístroje s pneumatikami

⚠ UPOZORNENIE *● V prípade prístrojov s naskrutkovanými ráfikmi: Pred nastavením plniaceho tlaku pneumatík sa uistite, že všetky skrutky ráfika sú pevne utiahnuté. ● Pred nastavením plniaceho tlaku pneumatiky sa uistite, že redukčný ventil na kompresore je správne nastavený. ● Nikdy neprekračujte maximálny povolený plniaci tlak pneumatík. Plniaci tlak pneumatík je nutné si pozrieť na pneumatike a prípadne na ráfiku. V prípade rozdielnych hodnôt musíte dodržať nižšiu hodnotu.*

Prístroje s horúcou vodou a prístroje s benzínovým motorom, prístroje so spaľovacím motorom

⚠ ***NEBEZPEČENSTVO*** *• Nebezpečenstvo výbuchu v dôsledku nevhodného paliva. Tankujte len palivo, ktoré je uvedené v návode na prevádzku.*

⚠ ***VÝSTRAHA*** *• Výfukové plyny sú jedovaté. Nevdychujte výfukové plyny. Pri prevádzke prístroja v miestnostiach zabezpečte dostatočné vetranie a odvádzanie výfukových plynov. • Zabezpečte, aby sa palivo pri tankovaní nedostalo na horúce povrchy.*

⚠ ***UPOZORNENIE*** *• Nebezpečenstvo popálenia. Nenakláňajte sa nad výfukový otvor a nesiahajte do neho. Pri prevádzke s horákom sa nedotýkajte vykurovacieho kotla. • Nikdy neuzatvárajte výfukové otvory. • Zabezpečte, aby sa v blízkosti prívodov vzduchu nevyskytovali žiadne emisie výfukových plynov. • Dodržiavajte bezpečnostné pokyny pre prístroje s benzínovým motorom, ktoré sú uvedené v návode na prevádzku.*

Starostlivosť a údržba

⚠ ***VÝSTRAHA*** *• Pred čistením, údržbou a výmenou dielov je nutné vypnúť prístroj a v prípade sieťovo napájaných prístrojov vytiahnuť sieťovú zástrčku. • Pred všetkými prácami na prístroji a príslušenstve odpojte vysokotlakový systém od tlaku.*

⚠ ***UPOZORNENIE*** *• Opravy smú vykonávať iba autorizované servisné strediská alebo odborníci v príslušnom odbore, ktorí sú oboznámení so všetkými relevantnými bezpečnostnými predpismi.*

POZOR *• Dodržiavajte bezpečnostnú kontrolu pre mobilné, komerčne používané prístroje v súlade s miestnymi platnými predpismi. • Skraty alebo iné poškodenia. Na čistenie prístroja nepoužívajte prúd vody z hadice alebo vysokotlakový prúd vody. • Nepoužívajte acetón, nezriedené kyseliny a rozpúšťadlá, pretože poškodzujú materiály použité v prístroji.*

Príslušenstvo a náhradné diely

⚠ ***UPOZORNENIE*** *• Používajte iba príslušenstvo a náhradné diely schválené výrobcom. Originálne príslušenstvo a originálne náhradné diely zaručujú bezpečnú a bezporuchovú prevádzku prístroja. • Opravy a montáž náhradných dielov smú vykonávať len autorizované servisné strediská, týmto možno predísť ohrozeniu.*

Preprava

⚠ ***UPOZORNENIE*** *• **Prístroj pred prepravou vypnite. Prístroj upevnite pri zohľadnení hmotnosti, pozrite si kapitolu** Technické údaje **v návode na prevádzku.** • Nebezpečenstvo nehody a zranenia. Pri preprave a skladovaní zohľadnite hmotnosť prístroja, pozrite si kapitolu Technické údaje v návode návod na obsluhu.*

Sigurnosni napuci Visokotlačni čistač

Prije prve uporabe Vašeg uređaja pročitajte ove sigurnosne naputke i izvorne upute za rad. Postupajte u skladu s njima. Čuvajte obje knjižice za kasniju uporabu ili za sljedećeg vlasnika.

- Osim naputaka u uputama za rad, morate uzeti u obzir i opće propise o sigurnosti i sprječavanju nezgoda koje je donio zakonodavac.
- Natpisi s upozorenjima i napomenama daju važne naputke za siguran rad.

Sigurnosne razine

⚠ ***OPASNOST***

- *Uputa na neposredno prijeteću opasnosti koja bi mogla dovesti do teške ozljede ili smrti.*

⚠ ***UPOZORENJE***

- *Uputa na moguću opasnu situaciju koja bi mogla dovesti do teške ozljede ili smrti.*

⚠ ***OPREZ***

- *Uputa na moguću opasnu situaciju koja bi mogla dovesti do lakših ozljeda.*

PAŽNJA

- *Uputa na moguću opasnu situaciju koja bi mogla dovesti do oštećenja imovine.*

Osobna zaštitna oprema

⚠ ***OPREZ*** *• Pri radovima na uređaju nosite prikladne rukavice. • Nosite zaštitu sluha, ako je u uputama za rad navedena razina zvučnog tlaka viša od 80 dB(A), vidi poglavlje Tehnički podaci u uputama za rad. • Nosite zaštitnu odjeću i zaštitne naočale, kako biste se zaštitili od povratnog prskanja vode ili prljavštine. • Tijekom uporabe visokotlačnih čistača mogu nastati aerosoli. Udisanje aerosola može uzrokovati oštećenja zdravlja. Poslodavac je dužan provesti procjenu opasnosti, kako bi se ovisno o površini koju je potrebno čistiti i okruženju odredile potrebne mjere zaštite od udisanja aerosola. Maske za zaštitu dišnih organa klase FFP 2 ili više prikladne su za zaštitu od vodenastih aerosola. • Ispušni plinovi i čađa mogu se stvarati pri korištenju perača pod pritiskom s toplom vodom s motorima s unutarnjim izgaranjem. Udisanje ispušnih plinova i dodirivanje čađe mogu naštetiti vašem zdravlju. Potrebno je definirati potrebne zaštitne mjere protiv udisanja ispušnih plinova i kontakta s čađom. Iz tog razloga koristite odgovarajuću respiratornu masku za zaštitu od ispušnih plinova i odgovarajuće rukavice za zaštitu od čađe.*

Opći sigurnosni napuci

⚠ ***OPASNOST*** *• Opasnost od gušenja. Držite ambalažnu foliju dalje od djece.*

⚠ ***UPOZORENJE*** *• Uređaj upotrebljavajte samo u skladu s njegovom namjenom. Uzmite u obzir lokalne okolnosti i pri radu s uređajem obratite pozornost na druge osobe, osobito na djecu. • Uređaj nije namijenjen za to da ga koriste osobe s ograničenim tjelesnim, osjetnim ili duhovnim sposobnostima ili bez iskustva i/ili s nedostatnim znanjem. • Uređaj smiju koristiti samo osobe koje su podučene rukovanju uređajem ili su dokazale svoju sposobnost rukovanja te su izričito zadužene za korištenje. • Djeca trebaju biti pod nadzorom kako bi se osiguralo da se ne igraju s uređajem. • Djeca i mladež ne smiju upravljati uređajem.*

⚠ ***OPREZ*** *• Sigurnosni uređaji služe vašoj zaštiti. Nikad ne mijenjajte i nemojte zaobilaziti sigurnosne uređaje.*

Opasnost od strujnog udara

⚠ ***OPASNOST*** *• Priključite uređaje klase zaštite I na propisno uzemljene izvore struje. • Navedeni napon na natpisnoj pločici mora odgovarati naponu izvora struje. • Obratite pozornost na minimalno osiguranje utičnice, vidi poglavlje Tehnički podaci u uputama za rad. • Uređajem upravljajte samo preko zaštitne nadstrujne sklopke (maksimalno 30 mA). • Nikada ne dirajte strujne utikače i utičnice vlažnim rukama. • Strujni utikač i spojnica produžnog voda moraju biti vodonepropusni i ne smiju ležati u vodi. Spojnica ne smije ležati na podu. Upotrebljavajte kabelske bubnjeve koji osigura-*

vaju, da se utičnice nalaze najmanje 60 mm iznad tla. ● Svi dijelovi koji provode struju u području rada moraju biti zaštićeni od mlaza vode.

⚠ ***UPOZORENJE*** *● Priključite uređaj samo na električni priključak koji je izveo stručni električar u skladu s IEC 60364-1. ● Prije svakog pogona provjerite je li priključni strujni kabel sa strujnim utikačem oštećen. Uređaj ne stavljajte u pogon ako je priključni strujni kabel oštećen. Oštećeni priključni strujni kabel bez odlaganja dajte zamijeniti od ovlaštene servisne službe / stručnog električara. ● Nemojte ozlijediti ili oštetiti vod priključka na mrežu ili produžni vod pregaženjem, prignječenjem, istezanjem ili slično. Zaštitite priključni strujni kabel od vrućine, ulja i oštrih rubova. ● Upotrijebite samo priključni strujni kabel koji propisuje proizvođač, to vrijedi i kod zamjene voda. Kataloški br. i tip vidi u uputama za rad. ● Neprikladni električni produžni vodovi mogu biti opasni. Na otvorenom upotrebljavajte samo električne produžne vodove s dostatnim poprečnim presjekom voda koji su za to odobreni te odgovarajuće označeni. ● Spojnice na vodu priključka na električnu mrežu ili produžnom vodu zamijenite samo spojevima koji imaju jednaki stupanj vodonepropusnosti te jednaku mehaničku čvrstoću.*

⚠ ***OPREZ*** *● Kod duljih stanki u radu i nakon uporabe isključite uređaj na glavnoj sklopci / sklopci uređaja i izvucite strujni utikač.*

PAŽNJA *● Postupci uklapanja stvaraju kratkotrajna smanjenja napona. ● Kod nepovoljnih uvjeta mreže to može nepovoljno djelovati na druge uređaje. ● Pri impedanciji mreže manjoj od 0,15 oma ne očekuju se nikakve smetnje.*

Priključak za vodu

⚠ ***UPOZORENJE*** ***● Uređaj ne smijete uključivati ako je visokotlačno crijevo oštećeno. Oštećeno visokotlačno crijevo odmah zamijenite. Smijete upotrebljavati samo crijeva i spojevi koje preporučuje proizvođač. Kataloški br. vidi u*** *uputama za rad. ● Vijčani spojevi svih priključnih crijeva moraju biti nepropusni.*

PAŽNJA *● Pridržavajte se propisa za sprječavanje nezgoda.*

Pogon

⚠ ***OPASNOST*** *● Prilikom primjene uređaja u područjima opasnosti (npr. benzinska crpka) pridržavajte se odgovarajućih sigurnosnih propisa. ● Zabranjen je rad u područjima ugroženim eksplozijom. ● Nikad ne usisavajte otapala, tekućine koje sadrže otapala ili nerazrijeđene kiseline. U to se ubrajaju npr. benzin, razrjeđivač boje ili loživo ulje. Raspršena magla je visoko zapaljiva, eksplozivna i otrovna. ● Oštećene automobilske gume / ventili guma su opasni po život. Automobilske gume / ventili guma mogu se oštetiti visokotlačnim mlazom i puknuti. Prvi znak za to je promjena boje gume. Pri čišćenju automobilskih guma / ventila guma održavajte udaljenost mlaza od najmanje 30 cm.*

⚠ ***UPOZORENJE*** *● Ne upotrebljavajte uređaj, ako se u njegovom dometu nalaze osobe bez odgovarajuće zaštitne odjeće. ● Kod kratkih cijevi za prskanje vaša ruka može doći u dodir s visokotlačnim crijevom. Uskomlaznu sapnicu ili rotorsku sapnicu nikad ne rabite sa cijevima za prskanje kraćima od 75 cm. ● Uslijed mlaza vode koji izlazi iz cijevi za prskanje nastaje povratna udarna sila. Zbog cijevi za prskanje pod kutom sila djeluje prema gore. Čvrsto držite prskalicu i cijev za prskanje. ● Kod primjene dijelova za prskanje pod kutom može doći do promjene povratnih udarnih sila i sila zakretanja. ● Ne usmjeravajte visokotlačni mlaz prema sebi, npr. Kako biste očistili odjeću ili obuću. ● Ne usmjeravajte visokotlačni mlaz prema osobama, životinjama, aktivnoj električnoj opremi ili prema samom uređaju. ● Ne prskajte predmete koji sadrže tvari opasne po zdravlje (npr. azbest). ● Prije svakog pogona provjerite propisno stanje i sigurnost za rad uređaja i pribora, kao što su npr. visokotlačno crijevo, visokotlačna ručna prskalica i sigurnosni uređaji. Ne upotrebljavajte uređaj ako je oštećen. Bez odlaganja zamijenite oštećene komponente. ● Upotrebljavajte samo visokotlačna crijeva, armature i spojke koje preporučuje proizvođač.*

⚠ ***OPREZ*** *● Uređaj tako dugo dok radi ne ostavljajte bez nadzora. ● Ne otvarajte poklopac dok motor radi. ● Nemojte tijekom rada uglaviti polugu visokotlačne ručne prskalice. ● Nakon rada s vrućom vodom ostavite crijeva da se ohlade ili nakratko uključite uređaj u načinu rada s hladnom vodom. ● Uređaj mora imati ravnu, stabilnu podlogu. ● Prije čišćenja morate provesti procjenu opasnosti za površinu koju je potrebno očistiti, kako bi ste utvrdili koji zahtjevi sigurnosti i zaštite zdravlja postoje. Odgovarajuće tomu morate poduzeti potrebne mjere zaštite.*

PAŽNJA *● Uređaj ne koristite na temperaturama nižim od 0 °C. ● Čišćenje motora provodite samo na mjestima za pranje koja imaju separator ulja.*

Rad sa sredstvom za pranje

⚠ ***OPREZ*** *● Čuvajte sredstva za pranje na mjestima koja su nedostupna djeci. ● Pri uporabi sredstava za pranje pridržavajte se sigurnosno-tehničkog lista proizvođača sredstva za pranje, osobito upute o osobnoj zaštitnoj opremi. ● Upotrebljavajte samo sredstva za pranje koja je isporučuje ili preporučuje proizvođač. Primjena drugih sredstava za pranje ili kemikalija može loše utjecati na sigurnost uređaja. ● Preporučena sredstva za pranje ne primjenjujte nerazrijeđena. Proizvodi su sigurni za rad jer ne sadrže kiseline, lužine ili tvari štetne za okoliš. U slučaju dodira sredstava za pranje s očima, oči temeljito isperite vodom i odmah posjetite liječnika. Isto tako i u slučaju gutanja sredstava za pranje.*

Uređaji s vrijednošću vibracije ruka-šaka > 2,5 m/s² (vidi poglavlje *Tehnički podaci* u uputama za rad)

⚠ ***OPREZ***

- *Dulja uporaba uređaja može uzrokovati poremećaje prokrvljenosti u šakama uslijed vibriranja. Ne može se odrediti opće trajanje uporabe jer ono ovisi o više čimbenika:*
- *Osobna sklonost lošoj prokrvljenosti (često hladni prsti, utrnulost prstiju).*
- *Niska temperatura okoline. Nosite tople rukavice za zaštitu šaka.*
- *Prokrvljenost spriječena čvrstim hvatom.*
- *Rad bez prekida štetniji je od rada prekinuta stankama. U slučaju redovite, dugotrajne uporabe uređaja te ako se opetovano javljaju simptomi kao što su primjerice utrnulost prstiju, hladni prsti, obratite se liječniku.*

Uređaji s gumama sa zračnicama

⚠ ***OPREZ*** *● Kod uređaja s naplatcima pričvršćenim vijcima: Prije nego što namjestite tlak punjenja gume, provjerite jesu li svi vijci naplatka čvrsto pritegnuti. ● Prije nego što namjestite tlak punjenja gume, provjerite je li reduktor tlaka na kompresoru pravilno namješten. ● Nikad ne prekoračujte maksimalno dopušteni tlak punjenja guma. Tlak punjenja gume morate očitati na gumi i po potrebi na naplatku. Ako su vrijednosti različite, morate se pridržavati manje vrijednosti.*

Uređaji s vrućom vodom i uređaji s benzinskim motorom, uređaji s motorom s unutrašnjim izgaranjem

⚠ ***OPASNOST*** *• Opasnost od eksplozije zbog neprikladnog goriva. Točite samo gorivo navedeno u uputama u rad.*

⚠ ***UPOZORENJE*** *• Ispušni plinovi su otrovni. Ne udišite ispušne plinove. Osigurajte pri radu uređaja u prostorijama dostatnu ventilaciju i odvođenje ispušnih plinova. • Prilikom točenja goriva osigurajte, da gorivo ne dospije na vruće površine.*

⚠ ***OPREZ*** *• Opasnost od opeklina. Ne naginjite se preko otvora za ispušne plinove i ne zahvaćajte rukom u njega. Ne dodirujte kotao za grijanje tijekom rada plamenika. • Nikad ne zatvarajte otvore za ispušne plinove. • Uvjerite se da se u blizini otvora za zrak ne pojavljuju emisije ispušnih plinova. • Pridržavajte se sigurnosnih napomena za uređaje s benzinskim motorom u uputama za rad.*

Njega i održavanje

⚠ ***UPOZORENJE*** *• Prije čišćenja, održavanja i zamjene dijelova morate isključiti uređaj, a pri uređajima na mrežni pogon morate izvući utikač. • Prije svih radova na uređaju i priboru rastlačite visokotlačni sustav.*

⚠ ***OPREZ*** *• Servisiranje prepustite samo ovlaštenim servisnim službama ili stručnjacima za to područje koji su upoznati sa svim bitnim sigurnosnim propisima.*

PAŽNJA *• Pridržavajte se sigurnosne provjere za prijenosne uređaje koji se koriste u gospodarstvene svrhe u skladu s mjesno važećim propisima • Kratki spojevi ili druga oštećenja. Uređaj ne čistite vodenim mlazom iz crijeva ili vodenim mlazom pod visokim tlakom. • Ne upotrebljavajte aceton, nerazrijeđene kiseline niti otapala, jer oni nagrizaju materijale koji su upotrijebljeni na uređaju.*

Pribor i zamjenski dijelovi

⚠ ***OPREZ*** *• Upotrebljavajte samo pribor i rezervne dijelove koji su odobreni od proizvođača. Originalan pribor i originalni zamjenski dijelovi jamče siguran i nesmetan rad uređaja. • Popravke i ugradnju rezervnih dijelova prepustite samo ovlaštenoj servisnoj službi, na taj način izbjegavate opasnosti.*

Transport

⚠ ***OPREZ*** *• **Isključite uređaj prije transporta. Pričvrstite uređaj uzevši u obzir njegovu težinu, vidi poglavlje** Tehnički podaci **u uputama za rad.** • Opasnost od nezgoda i ozljeda. Pri transportu i skladištenju obratite pozornost na težinu uređaja, vidi poglavlje Tehnički podaci u uputama za rad.*

Sigurnosne napomene Visokopritisni čistač



Pre prve upotrebe uređaja pročitajte ove sigurnosne napomene i originalno uputstvo za rad. Postupajte u skladu sa tim. Sačuvajte obe knjižice za buduću upotrebu ili sledeće vlasnike.

- Pored napomena u uputstvu za rad, moraju da se uvaže i opšti sigurnosni propisi i propisi zakonodavca o sprečavanju nesreća.
- Natpisi sa upozorenjima i napomenama koji su postavljeni na uređaju pružaju važne napomene o bezbednom radu.

Stepeni opasnosti

⚠ ***OPASNOST***

- *Napomena o neposrednoj opasnosti koja preti i koja može dovesti do teških telesnih povreda ili smrti.*

⚠ ***UPOZORENJE***

- *Napomena o mogućoj opasnoj situaciji, koja može dovesti do teških telesnih povreda ili smrti.*

⚠ ***OPREZ***

- *Napomena o mogućoj opasnoj situaciji, koja može dovesti do lakih telesnih povreda.*

PAŽNJA

- *Napomena o mogućoj opasnoj situaciji, koja može dovesti do materijalnih oštećenja.*

Lična zaštitna oprema

⚠ ***OPREZ*** *• Prilikom radova na uređaju nositi odgovarajuće odgovarajuće rukavice. • Nositi zaštitu od buke ukoliko je u uputstvu za rad naznačen nivo zvučnog pritiska preko 80 dB(A), vidi poglavlje Tehnički podaci u uputstvu za rad. • Nosite odgovarajuću zaštitnu odeću i zaštitne naočare kako biste se zaštitili od povratnog prskanja vode ili nečistoće. • Tokom upotrebe visokopritisnih čistača može doći do nastanka aerosola. Udisanje aerosola može da dovede do zdravstvenih problema. Poslodavac je u obavezi da izvrši procenu ugroženosti kako bi, u zavisnosti od površine koja treba da se očisti i okruženja, utvrdio potrebne mere za zaštitu od udisanja aerosola. Maske za zaštitu disajnih organa klase FFP 2 ili veće su pogodne za zaštitu od vodenih aerosola. • U toku upotrebe visokopritisnog čistača sa vrelom vodom sa motorom sa sagorevanjem može doći do formiranja izduvnih gasova i čađi. Udisanje izduvnih gasova i dodirivanje čađi može da dovede do zdravstvenih problema. Moraju se uspostaviti neophodne zaštitne mere protiv udisanja izduvnih gasova i dodirivanja čađi. Zato koristite odgovarajuću zaštitnu masku za disajne organe za zaštitu od izduvnih gasova i odgovarajuće rukavice za zaštitu od čađi.*

Opšte sigurnosne napomene

⚠ ***OPASNOST*** *• Opasnost od gušenja. Folije za pakovanje držite dalje od dece.*

⚠ ***UPOZORENJE*** *• Uređaj koristiti samo u skladu sa namenom. Uzmite u obzir lokalne uslove i obratite pažnju tokom rada na treća lica, naročito decu. • Uređaj nije predviđen za upotrebu od strane lica koja imaju ograničene fizičke, senzoričke ili psihičke sposobnosti ili lica kojima nedostaje iskustvo i/ili znanje. • Samo lica koja su upućena u rukovanje uređajem ili poseduju dokazane sposobnosti za rukovanje i izričito su ovlašćena za korišćenje smeju da koriste uređaj. • Nadgledajte decu kako biste obezbedili da se ne igraju uređajem. • Deca i mladi ne smeju da rukuju uređajem.*

⚠ ***OPREZ*** *• Sigurnosni uređaji služe za vašu zaštitu. Nikada nemojte menjati ili zaobilaziti sigurnosne uređaje.*

Opasnost od strujnog udara

⚠ ***OPASNOST*** *• Uređaje klase zaštite I priključite samo na pravilno uzemljene izvore struje. • Napon koji je naznačen na natpisnoj pločici mora da odgovara naponu izvora struje. • Uvažiti minimalno osiguranje utičnice, pogledati poglavlje Tehnički podaci u uputstvu za rad. • Uređaj koristite samo preko automatske zaštitne sklopke*

(maksimalno 30 mA). ● Strujni utikač i utičnicu nikada nemojte dodirivati vlažnim rukama. ● Strujni utikač i spojnica produžnog voda moraju da budu hermetični i ne smeju da se nalaze u vodi. Spojnica ne sme da se nalazi na podu. Koristite bubnjeve sa kablom koji obezbeđuju da se utičnice nalaze najmanje 60 mm iznad poda. ● Svi delovi u radnoj oblasti koji provode struju moraju da budu zaštićeni od mlaza vode.

⚠ ***UPOZORENJE*** *● Uređaj priključite samo na električni priključak koji je izveden od strane obučenog stručnog električara u skladu sa IEC 60364-1. ● Pre svake upotrebe proverite da li na strujnom priključnom kablu sa strujnim utikačem ima oštećenja. Uređaj sa oštećenim strujnim priključnim kablom nemojte puštati u pogon. Oštećeni strujni priključni kabl odmah treba da zameni ovlašćena servisna služba/obučeni električar. ● Nemojte povrediti ili oštetiti strujni prključni kabl i produžni kabl tako što ćete ga pregaziti, nagnječiti, povlačiti ili slično. Zaštitite strujni priključni kabl od toplote, ulja i oštrih ivica. ● Koristiti samo strujne priključne kablove koje je propisao proizvođač, to važi i u slučaju zamene voda. Br. narudžbe i tipove pogledati u uputstvu za rad. ● Neodgovarajući električni produžni kablovi mogu da budu opasni. Koristiti na otvorenom samo u tu svrhu odobrene i na odgovarajući način označene električne produžne kablove sa dovoljnim poprečnim presekom voda. ● Spojnice na strujnom priključnom kablu ili produžnom kablu zameniti isključivo onima koje imaju istu vodenu hermetičnost i istu mehaničku otpornost.*

⚠ ***OPREZ*** *● Nakon dužih prekida u radu i nakon upotrebe uređaj isključite na glavnom prekidaču/ prekidaču uređaja i izvucite strujni utikač.*

PAŽNJA *● Postupci uključivanja stvaraju kratkotrajne padove napona. ● Kod nepovoljnih mrežnih uslova može doći do uticaja na druge uređaje. ● Kod mrežne impedance manje od 0,15 Oma ne treba očekivati smetnje.*

Priključak za vodu

⚠ ***UPOZORENJE*** ***● Uređaj se ne sme puštati u rad ukoliko je oštećeno visokopritisno crevo. Oštećeno visokopritisno crevo odmah zamenite. Smeju da se koriste samo creva i spojevi koje je preporučio proizvođač. Br. narudžbe pogledati u*** *uputstvu za rad****. ●*** *Zavrtni spoj na svim priključnim crevima mora da bude hermetičan.*

PAŽNJA *● Obratiti pažnju na propise preduzeća za vodosnabdevanje.*

Rad

⚠ ***OPASNOST*** *● Prilikom upotrebe uređaja u područjima opasnosti (npr. benzinske pumpe) obratite pažnju na odgovarajuće sigurnosne propise. ● Zabranjen je rad u područjima ugroženim eksplozijom. ● Nikada nemojte usisavati rastvarače, tečnosti koje sadrže rastvarače ili nerazređene kiseline. U to spadaju npr. benzin, razređivač boje ili lož ulje. Raspršena magla je visoko zapaljiva, eksplozivna i otrovna. ● Oštećeni pneumatici/ventili guma su opasni po život. Pneumatici/ ventili guma mogu da se oštete i pucaju usled visokopritisnog mlaza. Prvi znak toga je promena boje gume. Prilikom čišćenja pneumatika/ventila guma držite odstojanje mlaza od najmanje 30 cm.*

⚠ ***UPOZORENJE*** *● Nemojte koristiti uređaj ukoliko se u dometu nalaze lica bez odgovarajuće zaštitne odeće. ● Kod kratkih cevi za prskanje ruka može da dođe u kontakt sa visokopritisnim mlazom. Nikada ne koristiti usku ili rotorsku mlaznicu sa cevima za prskanje koje su kraće od 75 cm. ● Zbog mlaza vode koji izlazi iz cevi za prskanje dolazi do stvaranja povratne udarne sile. Usled savijene cevi za prskanje sila deluje prema gore. Čvrsto držite pištolj i cev za prskanje. ● Kod upotrebe savijenih prskalica mogu da se izmene sile povratnog udara i zavrtanja. ● Nemojte usmeravati visokopritisni mlaz na sebe, npr. da biste očistili odeću ili obuću. ● Nemojte usmeravati visokopritisni mlaz na lica, životinje, aktivnu električnu opremu ili na uređaj. ● Nemojte prskati po predmetima koji sadrže materije opasne po zdravlje (npr. azbest). ● Pre svake upotrebe proverite propisno stanje i radnu bezbednost uređaja i pribora, npr. visokopritisno crevo, visokopritisna ručna prskalica i sigurnosni uređaji. Nemojte koristiti uređaj u slučaju oštećenja. Oštećene komponente odmah zamenite. ● Koristite samo visokopritisna creva, armature i spojnice koje je preporučio proizvođač.*

⚠ ***OPREZ*** *● Nikada ne ostavljajte uređaj bez nadzora, sve dok je u pogonu. ● Ne otvarati poklopac dok motor radi. ● Polugu visokopritisne ručne prskalice ne stezati čvrsto tokom rada. ● Nakon rada sa vrućom vodom ostaviti creva da se ohlade ili uređaj kratko koristiti u pogonu sa hladnom vodom. ● Uređaj mora da ima ravnu, stabilnu podlogu. ● Pre čišćenja treba da se uradi procena rizika za površinu koja se čisti kako bi se definisali bezbednosni zahtevi i zahtevi za zdravstvenu zaštitu. Morate da preduzmete odgovarajuće potrebne mere zaštite.*

PAŽNJA *● Nemojte koristiti uređaj na temperaturama ispod 0 °C. ● Čišćenje motora obavljati samo na mestima za pranje sa separatorima ulja.*

Rad sa deterdžentom

⚠ ***OPREZ*** *● Deterdžente držite izvan dometa dece. ● Kod upotrebe deterdženta uvažiti sigurnosni list proizvođača deterdženta, posebno napomene u vezi lične zaštitne opreme. ● Koristite samo deterdžente koje je isporučio ili preporučio proizvođač. Korišćenje drugih deterdženata ili hemikalija može uticati na bezbednost uređaja. ● Nemojte koristiti preporučene deterdžente u nerazređenom obliku. Proizvodi su bezbedni za rad, jer ne sadrže kiseline, baze ili materije koje su štetne po okolinu. U slučaju dodira deterdženta sa očima, odmah ih dobro isperite vodom i potražite lekara, kao što je to slučaj i kod gutanja deterdženta.*

Uređaji sa vrednošću vibracije > 2,5 m/s² u delu ruka-šaka (pogledati poglavlje *Tehnički podaci* u uputstvu za rad)

⚠ ***OPREZ***

- *Duže trajanje upotrebe uređaja može da dovede do smetnji ucirkulaciji u rukama uslovljenih vibracijama. Opšte važeće trajanje za upotrebu se ne može utvrditi, jer ono zavisi od više faktora uticaja:*
- *Lična sklonost ka lošoj cirkulaciji (često hladni prsti, utrnulost prstiju)*
- *Niske temperature okoline. Nositi tople rukavice za zaštitu ruku.*
- *Ometena cirkulacija usled suviše čvrstog zatezanja.*
- *Neprekidan rad je štetniji od rada koji se prekida pauzama.*

Kod redovnog, dugotrajnog korišćenja uređaja i kod ponovljene pojave simptoma, kao što su npr. utrnulost prstiju, hladni prsti, trebate se obratiti lekaru.

Uređaji sa vazdušnim gumama

⚠ ***OPREZ*** *• Kod uređaja sa felnama zavijenim zavrtnjem: Pobrinuti se da svi zavrtnji na felni budu čvrsto pritegnuti pre nego što podesite pritisak punjenja guma. • Pobrinuti se da reduktor pritiska na kompresoru bude pravilno podešen pre nego što podesite pritisak punjenja guma. • Nikada nemojte prekoračiti maksimalno dozvoljeni pritisak punjenja guma. Pritisak punjenja guma morate da očitate na gumi i, po potrebi, na felni. Kod različitih vrednosti morate da uvažite manju vrednost.*

Uređaji na vruću vodu i benzinski motor, uređaji sa motorom sa unutrašnjim sagorevanjem

⚠ ***OPASNOST*** *• Opasnost od eksplozije usled neodgovarajućeg goriva. Sipajte samo gorivo koje je navedeno u uputstvu za rad.*

⚠ ***UPOZORENJE*** *• Izduvni gasovi su otrovni. Nemojte udisati izduvne gasove. Obezbediti dovoljnu ventilaciju i odvođenje izduvnih gasova prilikom rada u prostoriji. • Pobrinuti se da gorivo ne dospe na vruće površine prilikom sipanja goriva.*

⚠ ***OPREZ*** *• Opasnost od opekotina. Nemojte se naginjati iznad otvora izduvnih gasova i nemojte zahvatati u unutrašnjost. Nemojte dodirivati kotao za grejanje prilikom pogona gorionika. • Nikada nemojte zatvarati otvore izduvnih gasova. • Pobrinite se da u blizini ulaznih otvora vazduha ne dolazi do emisije izduvnih gasova. • Obratiti pažnju na sigurnosne napomene za uređaje na benzinski motor u uputstvu za rad.*

Nega i održavanje

⚠ ***UPOZORENJE*** *• Pre čišćenja, održavanja i zamene delova uređaj mora da se isključi, a kod uređaja na mrežni pogon mora da se izvuče strujni utikač. • Pre svih radova na uređaju i priboru, visokopritisni sistem treba osloboditi od pritiska.*

⚠ ***OPREZ*** *• Servisiranje treba da vrše samo ovlašćene lokacije servisne službe ili stručnjaci za datu oblast koji su upoznati sa relevantnim sigurnosnim propisima.*

PAŽNJA *• Obratiti pažnju na bezbednosnu proveru za uređaje koji menjaju lokaciju i koji se koriste u komercijalnu svrhu u skladu sa važećim lokalnim propisima • Kratki spojevi ili druga oštećenja. Nemojte čistiti uređaj pod mlazom iz creva ili mlazom vode pod visokim pritiskom. • Nemojte koristiti aceton, niti nerazređene kiseline ili razređivače, jer isti mogu da oštete materijale koji su korišćeni na uređaju.*

Pribor i rezervni delovi

⚠ ***OPREZ*** *• Koristite samo pribor i rezervne delove koje je odobrio proizvođač. Originalni pribor i originalni rezervni delovi daju garanciju za bezbedan rad uređaja bez smetnji. • Popravke ili ugradnju rezervnih delova treba da vrši samo ovlašćena servisna služba, jer se na taj način izbegavaju opasnosti.*

Transport

⚠ ***OPREZ*** *• **Isključiti uređaj pre transporta. Pričvrstiti uređaj uz uvažavanje težine, pogledati poglavlje** Tehnički podaci **u uputstvu za rad.***
• Opasnost od nesreća i povreda. Prilikom transporta i skladištenja obratite pažnju na težinu uređaja, vidi poglavlje Tehnički podaci u uputstvu za rad.

Указания за безопасност Уред за почистване под високо налягане



Преди първа употреба на уреда прочетете тези указания за безопасност и оригиналното ръководство за експлоатация. Процедирайте съответно. Запазете двете книжки за последващо използване или за следващия собственик.

- Освен указанията в ръководството за експлоатация, трябва да спазвате и общовалидните законови предписания за безопасност и избягване на злополуки.
- Поставените на уреда предупредителни табелки и табелки с указания дават важна информация за безопасната експлоатация.

Степени на опасност

⚠ *ОПАСНОСТ*

- *Указание за непосредствена опасност, която може да доведе до тежки телесни повреди или до смърт.*

⚠ *ПРЕДУПРЕЖДЕНИЕ*

- *Указание за възможна опасна ситуация, която може да доведе до тежки телесни повреди или до смърт.*

⚠ *ПРЕДПАЗЛИВОСТ*

- *Указание за възможна опасна ситуация, която може да доведе до леки телесни повреди.*

ВНИМАНИЕ

- *Указание за възможна опасна ситуация, която може да доведе до материални щети.*

Лично защитно оборудване

⚠ ***ПРЕДПАЗЛИВОСТ*** *• При работи по уреда носете подходящи ръкавици. • Носете защита за слуха, ако в ръководството за експлоатация е посочено ниво на звуково налягане над 80 dB(A), вж. глава Технически данни от ръководството за експлоатация. • Носете подходящо защитно облекло и защитни очила, за да се предпазите от водни пръски или мръсотия. • По време на употребата на уреди за почистване под високо налягане могат да се образуват аерозоли. Вдишването на аерозоли може да доведе до увреждания на здравето. Работодателят е длъжен да направи оценка на риска, за да бъдат определени необходимите предпазни мерки срещу вдишване на аерозоли в зависимост от повърхността, която ще бъде почиствана, и заобикалящата среда. Респиратори от клас FFP 2 или по-висок са подходящи за защита от водни аерозоли. • По време на използването на уреда за почистване под високо налягане с гореща вода с двигател с вътрешно горене е възможно образуването на отработени газове и сажди. Вдишването на отработени газове и допирът със сажди може да навреди на здравето. Необходимо е да се определят необходимите предпазни мерки срещу вдишването на отработени газове и допира със сажди. Поради това използвайте подходяща респираторна маска срещу отработени газове и подходящи ръкавици срещу сажди.*

Общи указания за безопасност

⚠ ***ОПАСНОСТ*** *• Опасност от задушаване. Дръжте опаковъчното фолио далече от обсега на деца.*

⚠ ***ПРЕДУПРЕЖДЕНИЕ*** *• Използвайте уреда само по предназначение. Съблюдавайте местните условия и при работата с уреда следете за трети лица, особено деца. • Уредът не е предназначен за употреба от лица с ограничени физически, сензорни или умствени възможности, или липса на опит и / или познания. • Уредът трябва да се използва само от хора, които са обучени за работа с него или които са доказали способностите си за обслужването му, и на които ползването на уреда е изрично възложено. • Децата трябва да бъдат под надзор, за да се гарантира, че не си играят с уреда. • Деца и подрастващи не трябва да работят с уреда.*

⚠ ***ПРЕДПАЗЛИВОСТ*** *• Предпазните устройства служат за Вашата защита. Никога не променяйте или пренебрегвайте предпазни устройства.*

Опасност от токов удар

⚠ ***ОПАСНОСТ*** *• Свързвайте уреди от клас защита I само към правилно заземени източници на ток. • Посоченото на типовата табелка напрежение трябва да съвпада с напрежението на източника на ток. • Спазвайте минималната защита на контакта, вж. глава Технически данни от ръководството за експлоатация. • Работете с уреда само на контакт със защитно приспособление против спадове в напрежението (максимално 30 mA). • Никога не докосвайте с мокри ръце мрежовия щепсел и контакта. • Щепселът и куплунгът на един удължителен кабел трябва да бъдат водоустойчиви и не бива да се намират във вода. Куплунгът не бива да лежи на пода. Използвайте барабани за кабели, които гарантират, че контактите ще се намират на минимум 60 mm над пода. • Всички провеждащи електричество части в зоната на работа трябва да са защитени от водни пръски.*

⚠ ***ПРЕДУПРЕЖДЕНИЕ*** *• Свързвайте уреда само към електрически извод, който е бил изпълнен от електротехник в съответствие с IEC 60364-1. • Преди всяка употреба проверявайте мрежовия захранващ кабел с щепсела за повреди. Не пускайте в експлоатация уред с повреден мрежов захранващ кабел. Незабавно възлагайте на оторизирания сервиз/ електротехник смяната на повредения мрежов захранващ кабел. • Мрежовият захранващ кабел и електрическият удължителен кабел да не се повреждат или нараняват поради настъпване, притискане, опъване или други подобни. Пазете мрежовия захранващ кабел от силна топлина, масло и остри ръбове. • Използвайте само определения от производителя мрежов захранващ кабел, това важи и при смяна на кабела. № на поръчка и типове - вж. Ръководство за експлоатация. • Неподходящите електрически удължителни кабели могат да бъдат опасни. На открито използвайте само разрешените за това и съответно обозначени електрически удължителни кабели с достатъчно сечение на проводниците. • Сменяйте куплунзите на мрежовия захранващ кабел или на електрическия удължителен кабел само с такива със същата водоустойчивост и същата механична здравина.*

⚠ ***ПРЕДПАЗЛИВОСТ*** *• При по-продължителни прекъсвания на работата и след употреба изключвайте уреда от главния прекъсвач / прекъсвача на уреда и изваждайте мрежовия щепсел.*

ВНИМАНИЕ *• Процесите на включване пораждат кратковременни спадове на напрежението. • При неблагоприятни мрежови условия могат да се повредят други уреди. • При мрежов импенданс, по-нисък от 0,15 ома, не следва да се очакват повреди.*

Извод за вода

⚠ ***ПРЕДУПРЕЖДЕНИЕ*** ***• Не трябва да пускате уреда в експлоатация, ако маркучът за работа под високо налягане е повреден. Незабавно сменяйте повреден маркуч за работа под високо налягане. Трябва да използвате единствено препоръчани от производителя маркучи и съединения. № на поръчка - вж.*** *Ръководство за експлоатация. • Винтовите съединения на всички присъединителни маркучи трябва да бъдат непропускливи.*

ВНИМАНИЕ *• Спазвайте предписанията на Вашето водоснабдително предприятие.*

Работа

⚠ ***ОПАСНОСТ*** *• При ползването на уреда в рискови зони (като бензиностанции) спазвайте съответните правила за безопасност. • Забранена е експлоатация в зони, в които има опасност от експлозии. • Никога не всмуквайте разтворители, съдържащи разтворители течности или неразредени киселини. Такива са напр. бензин, разредители за бои или нафта. Аерозолната мъгла е силно възпламенима, експлозивна и отровна. • Повредените автомобилни гуми/вентили на гуми са опасни за живота. Автомобилните гуми/вентилите на гуми могат да бъдат повредени от струята под високо налягане и да се спукат. Първи признак за това е обезцветяването на гумата. При почистването на автомобилни гуми/вентили на гуми дръжте струята на минимално разстояние от 30 cm.*

⚠ ***ПРЕДУПРЕЖДЕНИЕ*** *• Не използвайте уреда, ако в обсега му има хора без съответно защитно облекло. • При къси тръби за разпръскване ръката Ви може да се допре до струята под високо налягане. Никога не използвайте точкова струйна дюза или роторна дюза с тръби за разпръскване, които са по-къси от 75 cm. • Поради излизащата от тръбата за разпръскване водна струя възниква реактивна сила. Поради огънатата тръба за разпръскване действа сила, насочена нагоре. Дръжте здраво пистолета и тръбата за разпръскване. • При употреба на огънати приспособления за разпръскване реактивните и усукващите сили могат да се променят. • Не насочвайте струята под високо налягане към себе си, напр. за да почистите облекло или обувки. • Не насочвайте струята под високо налягане към хора, животни, активно електрическо оборудване или към*

самия уред. ● Не пръскайте върху предмети, които съдържат опасни за здравето вещества (напр. азбест). ● Преди всяка употреба проверявайте за изправно състояние и безопасна работа уреда и принадлежностите, като напр. маркуч за работа под високо налягане, пистолет за работа под високо налягане и предпазни устройства. Не използвайте уреда при наличие на повреда. Незабавно сменяйте повредените компоненти. ● Използвайте само препоръчани от производителя маркучи за работа под високо налягане, арматури и куплунги.

***⚠ ПРЕДПАЗЛИВОСТ** ● Никога не оставяйте уреда без надзор, докато работи. ● Не отваряйте капака при работещ двигател. ● При работа не заклинвайте силно лоста на пистолета за работа под високо налягане. ● След работа с гореща вода оставете маркучите да се охладят или работете с уреда за кратко в режим на работа със студена вода. ● Уредът трябва да стои на равна, устойчива основа. ● Преди почистването трябва да направите оценка на риска на повърхността, която ще бъде почиствана, за да бъдат определени изисквания за безопасност и защита на здравето. Трябва да предприемате съответните необходими предпазни мерки.*

***ВНИМАНИЕ** ● Не работете с уреда при температури под 0 °C. ● Извършвайте почистването на двигателя само на места за измиване с маслоуловители.*

Работа с почистващи препарати

***⚠ ПРЕДПАЗЛИВОСТ** ● Съхранявайте почистващите препарати на места, недостъпни за деца. ● При употребата на почистващи препарати съблюдавайте информационния лист за безопасност на производителя на почистващите препарати, особено указанията за лично защитно оборудване. ● Използвайте само доставените или препоръчани от производителя почистващи препарати. Използването на други почистващи препарати или химикали може да вложи безопасността на уреда. ● Не използвайте препоръчаните почистващи препарати неразредени. Продуктите са безопасни за работа, тъй като не съдържат киселини, луга или вредни за околната среда вещества. При попадане на почистващи препарати в очите, веднага ги промийте основно с вода и незабавно потърсете лекарска помощ, също както при поглъщането на почистващи препарати.*

Уреди със стойност на вибрацията ръка-рамо > 2,5 m/s² (вж. глава *Технически данни* от ръководството за експлоатация)

⚠ ПРЕДПАЗЛИВОСТ

- *По-дългото време на използване на уреда може да доведе до нарушения в кръвообращението в областта на ръцете, причинени от вибрациите. Общовалидно време на използване не може да се установи, тъй като това зависи от множество фактори, които оказват влияние:*
- *Персоналните проблеми с кръвообращението (често поява на усещане за студ и изтръпване на пръстите на ръцете)*
- *Ниска температура на околната среда. Носете топли ръкавици за защита на ръцете.*
- *Затруднено кръвообращение поради здраво хващане.*
- *Непрекъснатата работа е по-вредна от работата, прекъсвана от почивки.*

При редовно, дълготрайно използване на уреда и при повторна поява на симптоми, като напр. изтръпване и усещане за студ в пръстите на ръцете, трябва да потърсите лекар.

Уреди с пневматични гуми

***⚠ ПРЕДПАЗЛИВОСТ** ● При уреди със завинтени джанти: Уверете се, че всички винтове на джантата са здраво затегнати, преди да настроите пълното налягане на гумите. ● Уверете се, че редукторът на компресора е правилно настроен, преди да настроите пълното налягане на гумите. ● Никога не превишавайте максимално допустимото пълно налягане на гумите. Трябва да прочетете информацията за пълното налягане на гумите на гумата и евентуално на джантата. При различни стойности трябва да спазвате по-малката стойност.*

Уреди със задвижване с гореща вода и уреди с бензинов двигател, уреди с двигател с вътрешно горене

***⚠ ОПАСНОСТ** ● Опасност от експлозия поради неподходящо гориво. Зареждайте само посоченото в ръководството за експлоатация гориво.*

⚠ ПРЕДУПРЕЖДЕНИЕ

● Отработените газове са отровни. Не вдишвайте отработени газове. При работа на уреда в помещения осигурявайте достатъчна вентилация и отвеждане на отработените газове. ● При зареждането се уверете, че върху горещи повърхности не попада гориво.

***⚠ ПРЕДПАЗЛИВОСТ** ● Опасност от изгаряне. Не се навеждайте над отвора за отвеждане на отработени газове и не посягайте в него. При работа на горелката не докосвайте нагревателния котел. ● Никога не затваряйте отвори за отвеждане на отработени газове. ● Уверете се, че близо до входове за въздух не се отделят емисии на отработени газове. ● Спазвайте указанията за безопасност на уреди с бензинов двигател, дадени в ръководството за експлоатация.*

Грижа и поддръжка

***⚠ ПРЕДУПРЕЖДЕНИЕ** ● Преди почистване, поддръжка и смяна на части трябва да изключвате уреда и, при уреди с мрежово захранване, да изваждате щепсела. ● Преди всякакви работи по уреда и принадлежностите освободете системата за високо налягане от налягането.*

***⚠ ПРЕДПАЗЛИВОСТ** ● Възлагайте привеждането в изправност само на одобрени сервизи или на специалисти в тази област, които са запознати с всички свързани с това правила за безопасност.*

***ВНИМАНИЕ** ● Съблюдавайте проверката за безопасност на преносими уреди за професионална употреба съгласно валидните на мястото предписания ● Къси съединения или други повреди. Не почиствайте уреда с водна струя от маркуч или под високо налягане. ● Не използвайте нито ацетон и неразредени киселини, нито разтворители, тъй като те атакуват използваните в уреда материали.*

Аксесоари и резервни части

⚠ *ПРЕДПАЗЛИВОСТ* *• Използвайте само аксесоари и резервни части, които са одобрени от производителя. Оригиналните аксесоари и оригиналните резервни части осигуряват безопасната и безпроблемна експлоатация на уреда. • Възлагайте извършването на ремонти и монтажа на резервни части само на одобрен сервиз, по този начин предотвратявате опасности.*

Транспортиране

⚠ *ПРЕДПАЗЛИВОСТ* *• **Преди транспортирането изключвайте уреда. Закрепвайте уреда, като вземате под внимание теглото, вж. глава** Технически данни **от ръководството за експлоатация.***

• Опасност от злополука и наранявания. При транспортиране и съхранение вземайте под внимание теглото на уреда, вж. глава Технически данни от ръководството за експлоатация.

Ohutusjuhised Kõrgsurvepesur



Enne seadme esmast kasutamist lugege need ohutusjuhised ja originaalkasutusjuhend läbi. Toimige neile vastavalt. Hoidke mõlemad brošüürid hilisemaks kasutamiseks või järgmise omaniku tarbeks alles.

- Lisaks kasutusjuhendis esitatud juhistele tuleb Teil arvesse võtta ka seadusandja üldisi ohutusalaseid ja õnnetuse ennetamise eeskirju.
- Seadmele paigaldatud hoiatussildid ja osutavad sildid annavad olulisi juhiseid ohutuks käituseks.

Ohuastmed

⚠ *OHT*

- *Viide vahetult ähvardavale ohule, mis võib põhjustada raskeid kehavigastusi või lõppeda surmaga.*

⚠ *HOIATUS*

- *Viide võimalikule ohtlikule olukorrale, mis võib põhjustada raskeid kehavigastusi või lõppeda surmaga.*

⚠ *ETTEVAATUS*

- *Viide võimalikule ohtlikule olukorrale, mis võib põhjustada kergeid vigastusi.*

TÄHELEPANU

- *Viide võimalikule ohtlikule olukorrale, mis võib põhjustada varakahjusid.*

Isiklik kaitsevarustus

⚠ *ETTEVAATUS* *• Kandke seadmega töötamisel sobivaid kindaid. • Kandke kuulmiskaitsevahendit, kui kasutusjuhendis on esitatud helirõhutase üle 80 dB(A), vt peatükki Tehnilised kasutusjuhend andmed kasutusjuhendis. • Kandke sobilikku kaitseriietust ja kaitseprille, et kaitsta ennast tagasipritsiva vee või mustuse eest. • Kõrgsurvepesurite kasutamise ajal võivad tekkida aerosoolid. Aerosoolide sissehingamine võib põhjustada tervisekahjustusi. Tööandja on kohustatud läbi viima ohtude hindamise, et määrata kindlaks puhastatavast pealispinnast ja ümbrusest sõltuvalt vajalikud kaitsemeetmed aerosoolide sissehingamise vastu. Hingamiskaitsemaskid FFP 2 või kõrgemast klassist sobivad kaitseks veepõhiste aerosoolide eest. • Sisepõlemismootoriga kuumavee kõrgsurvepesurite kasutamisel võivad tekkida heitgaasid ja tahm. Heitgaaside sissehingamine ja tahma puudutamine võib põhjustada tervisekahjustusi. Tuleb määratleda vajalikud kaitsemeetmed heitgaaside sissehingamise ja tahmaga kokkupuutumise eest. Seetõttu kasutage heitgaaside eest kaitsmiseks sobivat hingamismaski ja tahma eest kaitsmiseks sobivaid kindaid.*

Üldised ohutusjuhised

⚠ *OHT* *• Lämbumisoht. Hoidke pakendikiled lastest eemal.*

⚠ *HOIATUS* *• Kasutage seadet ainult sihtotstarbeliselt. Võtke arvesse kohalikke asjaolusid ning pidage seadmega töötamisel silmas kolmandaid isikuid, eelkõige lapsi. • Seade ei ole mõeldud kasutamiseks piiratud füüsiliste, sensoorsete või vaimsete võimetega isikutele või kogemuste ja/või teadmiste puudumisel. • Seadet tohivad kasutada ainult need inimesed, keda on seadme käsitsemise osas juhendatud või kes on tõendanud oma käsitsemisoskusi ja keda on selgesõnaliselt volitatud seadet kasutama. • Teostage laste üle järelevalvet kindlustamaks, et nad seadmega ei mängi. • Lapsed ja noorukid ei tohi seadet käitada.*

⚠ *ETTEVAATUS* *• Ohutusseadised on ette nähtud Teie kaitseks. Ärge kunagi muutke või hiilige kõrvale ohutusseadistest.*

Elektrilöögi oht

⚠ *OHT* *• Ühendage kaitseklassi I seadmeid ainult nõuetekohaselt maandatud vooluallikate külge. • Tüübisildil esitatud pinge peab olema kooskõlas vooluallika pingega. • Pidage silmas pistikupesa minimaalset kaitset, vt peatükki Tehnilised andmed kasutusjuhendis. • Käitage seadet ainult rikkevoolu kaitselüliti kaudu (maksimaalselt 30mA). • Ärge kunagi puudutage võrgupistikut ja pistikupesa märgade kätega. • Pikendusjuhtme võrgupistik ja liitmik peavad olema veekindlad ning ei tohi olla vees. Liitmik ei tohi asuda maapinnal. Kasutage kaablitrumleid, mis tagavad, et pistikupesad asuvad vähemalt 60 mm maapinna kohal. • Kõik voolu juhtivad osad tööpiirkonnas peavad olema veejoa eest kaitstud.*

⚠ *HOIATUS* *• Ühendage seade ainult elektrilise ühenduse külge, mis on teostatud elektrispetsialisti poolt IEC 60364-1 kohaselt. • Kontrollige võrgupistikuga võrguühendusjuhet enne iga käitamist kahjustuste suhtes. Ärge võtke kahjustatud võrguühendusega seadet käiku. Laske kahjustatud võrguühendusjuhe viivitamatult volitatud klienditeenindusel / elektrispetsialistil välja vahetada. • Ärge vigastage või kahjustage võrguühendus- ja pikendusjuhet ülesõitmise, muljumise, tirimise või sellesarnasega. Kaitske võrguühendusjuhet kuumuse, õli ja teravate servade eest. • Kasutage ainult tootja poolt ettekirjutatud toitejuhet, see kehtib ka juhtme asenduse korral. Tellimisnr ja tüüpi vt kasutusjuhendist. • Ebasobivad elektrilised pikendusjuhtmed võivad olla ohtlikud. Kasutage välitingimustes ainult selleks lubatud ja vastavalt tähistatud elektrilisi pikendusjuhtmeid piisava juhtme ristlõikega. • Asendage võrguühendus- või pikendusjuhtme liitmikud ainult sama veepidavuse ja sama mehaanilise vastupidavusega liitmikega.*

⚠ *ETTEVAATUS* *• Lülitage pikematel käituspausidel ja vastavalt vajadusele seade pealülitist / seadmelülitist välja ja tõmmake võrgupistik pistikupesast välja.*

TÄHELEPANU *• Sisselülitusprotsessid põhjustavad lühiajalisi pingelangusi. • Ebasoodsate võrgutingimuste korral võivad tekkida teiste seadmete kahjustused. • Võrgu impendatsi korral alla 0,15 oomi ei ole rikkeid oodata.*

Veevõtuühendus

⚠ *HOIATUS* ***• Te ei tohi seadet käiku võtta, kui kõrgsurvevoolik on kahjustatud. Vahetage kahjustatud kõrgsurvevoolik kohe välja. Te tohite kasutada ainult tootja poolt soovitatud voolikuid ja liiteid. Tellimisnr vt*** *kasutusjuhendist. • Kõigi ühendusvoolikute keermesliide peab olema tihe.*

TÄHELEPANU *• Järgige oma veevarustusettevõtte eeskirju.*

Käitamine

⚠ *OHT* *• Järgige seadme kasutamisel ohualadel (nt tanklates) vastavaid ohutuseeskirju. • Käitamine plahvatusohtlikes piirkondades on keelatud. • Ärge kunagi imege sisse lahusteid, lahustisisaldusega vedelikke või lahjendamata happeid. Nende hulka kuuluvad nt bensiin, värvivedeldi või kütteõli. Pihustusudu on kergsüttiv, plahvatusohtlik ja mürgine. • Kahjustatud sõidukirehvid / rehviventiilid on eluohtlikud. Sõidukirehvid / rehviventiilid võivad kahjustada saada kõrgsurvejoa kaudu ja lõhkeda. Esimene märk sellest on rehvi värvumine. Hoidke sõidukirehvide / rehviventiilide puhastamisel vähemalt 30 cm joa vahekaugust.*

⚠ *HOIATUS* *• Ärge kasutage seadet, kui ulatuskauguses viibivad ilma vastava kaitseriietuseta inimesed. • Lühikeste joatorude korral võib Teie käsi puutuda kokku kõrgsurvejoaga. Ärge kunagi kasutage punktjoadüüsi joatorudega, mis on lühemad kui 75 cm. • Joatorust väljatungiva veejoa tõttu tekib tagasilöögijõud. Painutatud joatoru tõttu mõjub jõud ülespoole. Hoidke püstolist ja joatorust hästi kinni. • Painutatud pritsimisseadiste kasutamisel võivad tagasilöögi- ja väändejõud muutuda. • Ärge suunake kõrgsurvejuga enda peale nt riiete või jalatsite puhastamiseks. • Ärge suunake kõrgsurvejuga inimestele, loomadele, aktiivsele elektrilisele varustusele ega seadmele endale. • Ärge pihustage esemetele, mis sisaldavad tervist ohustavaid aineid (nt asbesti). • Kontrollige seadet ja tarvikuid nagu nt kõrgsurvevoolikut, kõrgsurvepüstolit ja ohutusseadiseid enne iga käitamist nõuetekohase seisundi ja töökindluse suhtes. Ärge kasutage seadet kahjustuse korral. Vahetage kahjustatud komponendid viivitamatult välja. • Kasutage ainult tootja poolt soovitatud kõrgsurvevoolikuid, armatuure ja liitmikke.*

⚠ *ETTEVAATUS* *• Ärge jätke seadet kunagi järelevalveta, kui see on käituses. • Ärge avage katet töötava mootori korral. • Ärge pingutage kõrgsurvepüstoli hooba käituse korral kinni. • Laske voolikutel pärast kuuma vee käitust maha jahtuda või käitage seadet korraks külma vee režiimis. • Seadmel peab olema tasane, seisukindel aluspind. • Te peate enne puhastamist läbi viima puhastatava pealispinna riskihindamise, et teha kindlaks ohutus- ja tervisekaitsenõudeid. Te peate rakendama vastavalt vajalikke kaitsemeetmeid.*

TÄHELEPANU *• Ärge käitage seadet temperatuuridel alla 0 °C. • Viige mootori puhastamine läbi ainult õliseparaatoriga pesuplatsidel.*

Käitamine puhastusvahendiga

⚠ *ETTEVAATUS* *• Hoidke puhastusvahendeid lastele kättesaamatult. • Järgige puhastusvahendite kasutamisel puhastusvahendi tootja ohutuskaarti, eelkõige juhiseid isikliku kaitsevarustuse kohta. • Kasutage ainult tootja poolt tarnitud või soovitatud puhastusvahendeid. Teiste puhastusvahendite või kemikaalide kasutamine võib kahjustada seadme ohutust. • Ärge rakendage soovitatud puhastusvahendeid lahjendamata. Tooted on töökindlad, kuna nad ei sisalda happeid, aluseid või keskkonnakahjulikke aineid. Kui puhastusvahendid puutuvad kokku silmadega, loputage silmi kohe põhjalikult veega ja pöörduge kohe arsti poole, nagu ka puhastusvahendite allaneelamisel.*

Labakäsi-käsivars vibratsiooniväärtusega > 2,5 m/s² seadmed (vt peatükki *Tehnilised andmed* kasutusjuhendist)

⚠ *ETTEVAATUS*

- *Seadme pikem kasutuskestus võib põhjustada vibratsioonist tingitud verevarustuse häireid kätes. Üldiselt kehtivat kasutuskestust ei saa kindlaks määrata, kuna see sõltub mitmetest mõjuteguritest:*
- *Isiklik soodumus halvaks verevarustuseks (sageli külmad sõrmed, sõrmede surin)*
- *Madal ümbrustemperatuur. Kandke käte kaitsmiseks sooje kindaid.*
- *Tugevast kinnihaaramisest tingitud puudulik verevarustus.*
- *Katkematu käitus on kahjulikum kui pausidega katkestatud käitus.*

  Seadme regulaarse, pikaajalise kasutamise ja sümptomite nagu nt sõrmede surina, külmade sõrmede korduval esinemisel peaksite pöörduma arsti poole.

Õhkrehvidega seadmed

⚠ *ETTEVAATUS* *• Kinnikruvitud velgedega seadmete korral: Tehke kindlaks, et velgede kõik poldid on kõvasti kinni keeratud, enne kui Te seadistate rehvi täiterõhku. • Tehke kindlaks, et rõhureduktor kompressoril on korrektselt seadistatud, enne kui Te seadistate rehvi täiterõhku. • Ärge kunagi ületage maksimaalselt lubatud rehvi täiterõhku. Te peate rehvi täiterõhku lugema rehvidelt ja vajaduse korral veljelt. Erinevate väärtuste korral peate Te kinni pidama väiksemast väärtusest.*

Kuumvee- ja bensiinimootorseadmed, sisepõlemismootoriga seadmed

⚠ *OHT* *• Plahvatusoht ebasobiva mootorikütuse tõttu. Tankige ainult kasutusjuhendis esitatud mootorikütust.*

⚠ *HOIATUS* *• Heitgaasid on mürgised. Ärge hingate heitgaase sisse. Kindlustage seadme käitamisel ruumides piisav õhutamine ja heitgaaside ärajuhtimine. • Tehke tankimisel kindlaks, et kuumadele pealispindadele ei satu mootorikütust.*

⚠ *ETTEVAATUS* *• Põletusoht. Ärge kummarduge heitgaasiava kohale ega sisestage sinna jäsemeid. Ärge puudutage põletireziimi korral küttekatelt. • Ärge kunagi sulgege heitgaasiavasid. • Tehke kindlaks, et õhu sisselaskete läheduses ei esine heitgaasiemissioone. • Järgige kasutusjuhendis esitatud ohutusjuhiseid bensiinimootorseadmete kohta.*

Hooldus ja jooksevremont

⚠ *HOIATUS* *• Enne puhastamist, jooksevremonti ja osade väljavahetamist peate Te seadme välja lülitama ja võrgutoitega seadmete korral võrgupistiku välja tõmbama. • Tehke enne kõiki seadmel ja tarvikutel teostatavaid töid kõrgsurvesüsteem survevabaks.*

⚠ *ETTEVAATUS* *• Laske parandamisi läbi viia ainult heakskiidetud klienditeeninduspunktidel või antud piirkonna erialaspetsialistidel, kes on tuttavad kõigi asjakohaste ohutuseeskirjadega.*

TÄHELEPANU *• Pidage silmas mitte kohtkindlate kaubanduslikult kasutatud seadmete ohutusalast*

kontrolli kohalike kehtivate eeskirjade järgi ● Lühised või muud kahjustused. Ärge puhastage seadet voolikvõi kõrgsurveveejoaga. ● Ärge kasutage atsetooni, lahjendamata happeid ega lahusteid, kuna nad kahjustavad seadmel kasutatavaid materjale.

Lisavarustus ja varuosad

⚠ ***ETTEVAATUS*** *● Kasutage ainult tootja poolt lubatud tarvikuid ja varuosi. Originaaltarvikud ja originaalvaruosad tagavad seadme ohutu ja tõrgeteta käituse. ● Laske remonditöid ja varuosade paigaldust läbi viia ainult heakskiidetud klienditeenindusel, nii vältdite ohte.*

Transport

⚠ ***ETTEVAATUS*** *● **Lülitage seade enne transportimist välja. Kinnitage seade kaalu arvesse võttes, vt peatükki** Tehnilised andmed **kasutusjuhendis.** ● Õnnetus- ja vigastusoht. Järgige transportimisel ja ladustamisel seadme kaalu, vt peatükki Tehnilised andmed kasutusjuhendist.*

Drošības norādes Augstspiediena tīrītājs



Pirms uzsākt ierīces lietošanu, izlasiet šīs drošības norādes un oriģinālo lietošanas instrukciju. Rīkojieties saskaņā ar tām. Saglabājiet abus izdevumus vēlākai izmantošanai vai nodošanai nākamajam īpašniekam.

- Kopā ar lietošanas instrukcijā ietvertajiem norādījumiem ņemiet vērā likumdevēja vispārīgos drošības tehnikas noteikumus un nelaimes gadījumu novēršanas noteikumus.
- Pie ierīces piestiprinātās brīdinājuma un informatīvās uzlīmes sniedz norādes par to, kā droši un pareizi ekspluatēt šo ierīci.

Riska pakāpes

⚠ ***BĪSTAMI***

● Norāde par tieši draudošām briesmām, kuras izraisa smagas traumas vai nāvi.

⚠ ***BRĪDINĀJUMS***

● Norāde par iespējami draudošām briesmām, kuras var izraisīt smagas traumas vai nāvi.

⚠ ***UZMANĪBU***

● Norāda uz iespējami bīstamu situāciju, kura var radīt vieglus ievainojumus.

IEVĒRĪBAI

● Norāde par iespējami bīstamu situāciju, kura var radīt materiālos zaudējumus.

Individuālie aizsardzības līdzekļi

⚠ ***UZMANĪBU*** *● Strādājot ar ierīci, valkājiet piemērotus cimdus. ● Nēsājiet dzirdes aizsardzību, ja lietošanas instrukcijā norādītais trokšņa spiediena līmenis pārsniedz 80 dB(A), skatiet lietošanas pamācības nodaļu Tehniskie dati. ● Nēsājiet piemērotu aizsargapģērbu un aizsargbrilles, lai aizsargātos no ūdens vai netīrumu šļakstiem. ● Augstspiediena tīrītāju lietošanas laikā var rasties aerosoli. Aerosolu ieelpošana var radīt veselības traucējumus. Darba devējam ir pienākums veikt risku novērtējumu, lai atkarībā no tīrāmās virsmas un vides varētu tikt noteikti nepieciešamie aizsargpasākumi pret aerosolu ieelpošanu. FFP 2 vai augstākas klases elpceļu aizsargmaskas ir piemērotas aizsardzībai pret ūdens aerosoliem. ● Izmantojot karstā ūdens augstspiediena tīrītājus ar iekšdedzes dzinēju, var rasties izplūdes gāzes un kvēpi. Izplūdes gāzu ieelpošana un saskare ar kvēpiem var kaitēt Jūsu veselībai. Jānosaka nepieciešamie aizsardzības pasākumi pret izplūdes gāzu ieelpošanu un saskari ar kvēpiem. Šī iemesla dēļ izmantojiet piemērotu elpceļu aizsargmasku, lai pasargātu pret izplūdes gāzēm, un piemērotus cimdus, lai pasargātu pret kvēpiem.*

Vispārīgi drošības norādījumi

⚠ ***BĪSTAMI*** *● Nosmakšanas draudi. Iepakojuma plēves uzglabājiet bērniem nepieejamā vietā.*

⚠ ***BRĪDINĀJUMS*** *● Ierīci lietojiet tikai atbilstoši paredzētajam mērķim. Ņemiet vērā apkārtējos apstākļus un darba laikā uzmanieties no trešām personām, jo īpaši bērniem. ● Ierīce nav paredzēta lietošanai personām ar ierobežotām fiziskajām, sensorajām, prāta spējām vai pieredzes un/vai zināšanu trūkuma dēļ. ● Ierīci drīkst izmantot tikai personas, kuras ir instruētas par ierīces lietošanu vai kuras ir pierādījušas savas lietošanas prasmes un kuru pienākumos ietilpst ierīces lietošana. ● Uzraugiet bērnus, lai pārliecinātos, ka tie nespēlējas ar ierīci. ● Ierīci nedrīkst lietot bērni un jaunieši.*

⚠ ***UZMANĪBU*** *● Drošības ierīces ir paredzētas jūsu aizsardzībai. Nemainiet un neatvienojiet drošības ierīces.*

Strāvas triecienu bīstamība

⚠ ***BĪSTAMI*** *● I klases aizsardzības ierīces pievienojiet tikai pareizi sazemētiem strāvas avotiem. ● Datu plāksnītē norādītajai sprieguma vērtībai jāsakrīt ar strāvas avota spriegumu. ● Ievērojiet rozetes minimālo slēgumu, skatiet lietošanas pamācības nodaļu Tehniskie dati. ● Ierīci lietojiet tikai ar noplūdes strāvas aizsargslēdzi (maksimāli 30 mA). ● Nekad nepieskarieties kontaktdakšai un kontaktligzdai ar mitrām rokām. ● Strāvas tīkla spraudnim un pagarinājuma vada savienojumam jābūt ūdensdrošam un tas nedrīkst atrasties ūdenī. Savienojums nedrīkst atrasties uz zemes. Izmantojiet kabeļu spoles, kas nodrošina kabeļu atrašanos vismaz 60 mm virs zemes. ● Visām darba zonas strāvu vadošajām daļām jābūt aizsargātām pret ūdens strūklu.*

⚠ ***BRĪDINĀJUMS*** *● Ierīci pievienojiet tikai sertificēta elektrotehniķa sagatavotam, IEC 60364-1 atbilstošam strāvas pieslēgumam. ● Pirms katras ekspluatācijas pārbaudiet, vai nav bojāts tīkla pieslēguma kabelis un pieslēguma spraudnis. Neuzsāciet ekspluatāciju, ja ir bojāts iekārtas tīkla pieslēguma kabelis. Bojātu tīkla pieslēguma kabeli nekavējoties lieciet nomainīt autorizētam klientu servisam/profesionālam elektriķim. ● Nesabojājiet tīkla pieslēguma un pagarinājuma kabeli, tam pārbraucot, saspiežot, pārraujot, vai, radot līdzīga veica bojājumus. Sargiet tīkla pieslēguma kabeli no karstuma, eļļas un asām malām. ● Izmantojiet tikai ražotāja noteikto tīkla pieslēguma vadu, tas attiecas arī uz vadu maiņu. Pasūt. Nr. un tipu skatiet Lietošanas pamācībā. ● Nepiemēroti elektrības pagarinājuma vadi var būt bīstami. Āra apstākļos izmantojiet tikai tam piemērotus un atbilstoši marķētus elektrības pagarinājuma vadus ar pietiekamu vadu šķērsgriezumu. ● Strāvas pieslēguma vai pagarināšanas vada savienojumus nomainiet tikai pret savienojumiem ar identisku hermētiskumu un mehānisko stiprību.*

⚠ ***UZMANĪBU*** *● Ilgāku ekspluatācijas pārtraukumu laikā un pēc izmantošanas izslēdziet iekārtas galveno slēdzi/iekārtas slēdzi un atvienojiet tīkla spraudni.*

IEVĒRĪBAI *● Ieslēgšanas process rada īslaicīgus sprieguma kritumus. ● Neizdevīgu tīkla nosacījumu ga-*

dījumā var rasties citu ierīču darbības traucējumi. ● Pie tīkla pretestības, kas ir zemāka par 0,15 omiem traucējumiem nevajadzētu rasties.

Ūdens pieslēgums

⚠ ***BRĪDINĀJUMS*** ***● Jūs nedrīkstat uzsākt ierīces ekspluatāciju, ja ir bojāta augstspiediena šļūtene. Nekavējoties nomainiet bojāto augstspiediena šļūteni. Jūs drīkstat izmantot tikai ražotāja ieteiktas šļūtenes un savienojumus. Pasūt. Nr. skatiet*** *Lietošanas pamācībā. ● Visu pieslēguma šļūteņu skrūvsavienojumiem jābūt hermētiskiem.*

IEVĒRĪBAI *● Ievērojiet sava ūdensapgādes uzņēmuma noteikumus.*

Ekspluatācija

⚠ ***BĪSTAMI*** *● Izmantojot iekārtu apdraudējuma zonās (piem., degvielas uzpildes stacijās), ievērojiet attiecīgos drošības noteikumus. ● Aizliegts veikt ekspluatāciju sprādzienbīstamās zonās. ● Neveiciet šķīdinātāju, šķīdinātājus saturošu šķidrumu vai neatšķaidītu skābju sūkšanu. Tas attiecas arī uz, piem., benzīnu, krāsas šķīdinātāju vai mazutu. Izsmidzinātā migla ir ugunsnedroša, sprādzienbīstama un indīga. ● Bojātas transportlīdzekļa riepas/ventiļi ir bīstami dzīvībai. Transportlīdzekļa riepas/riepu vārstus var bojāt ar augstspiediena strūklu, izraisot to pārsprāgšanu. Pirmās pazīmes ir riepas krāsas maiņa. Tīriet transportlīdzekļa riepas/riepu vārstus ar strūklu vismaz 30 cm attālumā.*

⚠ ***BRĪDINĀJUMS*** *● Neizmantojiet ierīci, ja tās tuvumā atrodas personas bez atbilstoša aizsargapģērba. ● Izmantojot īsas smidzināšanas caurules, Jūsu roka var nonākt saskarē ar augstspiediena strūklu. Nekad neizmantojiet punktveida strūklas sprauslu vai rotējošo sprauslu ar smidzināšanas caurulēm, kas ir īsākas par 75 cm. ● No smidzināšanas caurules izplūstošā ūdens strūkla rada atsitiena spēku. Pateicoties leņķveida smidzināšanas caurulei, spēks iedarbojas virzienā uz augšu. Turiet stingri smidzināšanas pistoli un cauruli. ● Izmantojot leņķveida smidzināšanas aprīkojumu, pretvirziena un griezes spēki var mainīties. ● Nevērsiet augstspiediena strūklu pret sevi, lai, piemēram., notīrītu apģērbu vai apavus. ● Nevērsiet augstspiediena staru uz personām, dzīvniekiem, aktīvu elektrisko aprīkojumu vai pašu iekārtu. ● Neapsmidziniet priekšmetus, kas satur veselībai bīstamas vielas (piem., azbestu). ● Pirms katras ekspluatācijas pārbaudiet, vai ierīce un piederumi, piem., augstspiediena caurule, augstspiediena pistole un drošības ierīces ir darba kārtībā un drošas lietošanai. Bojājumu gadījumā ierīci nelietojiet. Bojātus komponentus nomainiet nekavējoties. ● Lietojiet tikai ražotāja norādītās augstspiediena caurules, armatūras un savienojumus.*

⚠ ***UZMANĪBU*** *● Neatstājiet ierīci ekspluatācijas laikā bez uzraudzības. ● Motora darbības laikā neatveriet pārsegu. ● Ekspluatācijas laikā nenofiksējiet augstspiediena pistoles sviru. ● Ļaujiet šļūtenēm pēc karstā ūdens režīma atdzist vai uz neilgu brīdi darbiniet ierīci aukstā ūdens režīmā. ● Ierīcei ir jānodrošina līdzenu, stabilu pamatni. ● Pirms tīrīšanas Jums ir jāveic tīrāmās virsmas risku izvērtēšanu, lai varētu noteikt drošības un veselības aizsardzības prasības. Jums ir nepieciešams piemērot attiecīgos drošības pasākumus.*

IEVĒRĪBAI *● Nelietojiet ierīci, ja apkārtējās vides temperatūra ir zemāka par 0 °C. ● Motora tīrīšanu veiciet tikai mazgāšanas vietās ar eļļas separatoru.*

Ekspluatācija ar tīrīšanas līdzekļiem

⚠ ***UZMANĪBU*** *● Tīrīšanas līdzekļus uzglabājiet bērniem nepieejamā vietā. ● Izmantojot tīrīšanas līdzekļus, ņemiet vērā tīrīšanas līdzekļa ražotāja drošības datu lapu, jo īpaši norādes, kas attiecas uz personīgo aizsargaprīkojumu. ● Izmantojiet tikai ražotāja piegādātos vai ieteiktos tīrīšanas līdzekļus. Citu tīrīšanas līdzekļu vai ķimikāliju izmantošana var ietekmēt ierīces drošību. ● Neizmantojiet ieteicamos tīrīšanas līdzekļus neatšķaidītus. Šie produkti ir droši ekspluatācijai, jo nesatur skābes, sārmus vai videi kaitīgas vielas. Tīrīšanas līdzeklim nonākot saskarē ar acīm, nekavējoties tās rūpīgi izskalojiet ar ūdeni un nekavējoties uzmeklējiet ārstu, tas attiecas arī uz tīrīšanas līdzekļa norīšanu.*

Iekārtas ar roku-plaukstu vibrācijas vērtību > 2,5 m/s² (skatiet lietošanas pamācības nodaļu *Tehniskie dati*)

⚠ ***UZMANĪBU***

- *Ilgāks ierīces lietošanas ilgums var radīt vibrācijas izraisītus asinsrites traucējumus rokās. Vispārēji ieteicamu aparāta lietošanas laiku noteikt nevar, jo tas ir atkarīgs no vairākiem ietekmes faktoriem:*
- *Personīga predispozīcija uz sliktu asinsriti (bieži auksti pirksti, pirkstu tirpšana)*
- *Zema apkārtējā temperatūra. Roku aizsardzībai valkājiet siltus cimdus.*
- *Cieša satvēriena radīti asinsrites traucējumi.*
- *Nepārtraukts darba režīms ir sliktāks par pārtrauktu darba režīms.*

Regulāras un ilglaicīgas ierīces lietošanas gadījumā un, atkārtoti iestājoties atbilstošajām pazīmēm, piemēram, pirkstu kņudēšanai, aukstiem pirkstiem, iesakām iziet medicīnisko apsekošanu.

Ierīces ar pneimatiskajām riepām

⚠ ***UZMANĪBU*** *● Ierīcēm ar skrūvētiem diskiem: Pārliecinieties, ka visas disku skrūves ir stingri pievilktas, pirms iestatāt riepu uzpildes spiedienu. ● Pārliecinieties, ka spiediena samazināšanas ierīce pie kompresora ir pareizi iestatīta, pirms iestatāt riepu uzpildes spiedienu. ● Nekad nepārsniedziet maks. pieļaujamo riepu uzpildes spiedienu. Jums riepu uzpildes spiedienu ir jānolasa no riepām un nepieciešamības gadījumā no diskiem. Ja vērtības atšķiras, Jums ir jāievēro zemāko vērtību.*

Karstā ūdens un benzīnmotora ierīces, ierīces ar iekšdedzes motoru

⚠ ***BĪSTAMI*** *● Sprādzienbīstamība, izmantojot neatbilstošu degvielu. Uzpildiet tikai ar degvielu, kas norādīta lietošanas pamācībā.*

⚠ ***BRĪDINĀJUMS*** *● Atgāzes ir indīgas. Neieelpojiet atgāzes. Izmantojot ierīci telpās ir nepieciešams nodrošināt pietiekamu ventilāciju un atgāzu novadi. ● Veicot uzpildi pārliecinieties, ka uz karstām virsmām nenonāk degviela.*

⚠ ***UZMANĪBU*** *● Apdedzināšanās risks. Nepārliecieties pār atgāzu izplūdes atveri un nebāziet tajā rokas. Degļa darbības režīmā neaiztieciet apkures katlu. ● Nekad nenoslēdziet atgāzu izplūdes atveres. ● Pārliecinieties, ka gaisa ieplūdes tuvumā nenotiek atgāzu emisija. ● Ievērojiet benzīnmotora ierīču drošības norādes, kas minētas lietošanas pamācībā.*

Kopšana un apkope

⚠ ***BRĪDINĀJUMS*** *● Pirms tīrīšanas, apkopes un daļu nomaiņas Jums ierīces nepieciešams izslēgt un*

elektrotīkla darbināmas ierīces atvienot no strāvas, atvienojot tīkla spraudni. ● Pirms visiem darbiem ar ierīci un papildaprīkojumu, augstspiediena sistēmu nepieciešams atbrīvot no spiediena.

⚠ UZMANĪBU *● Remontdarbus drīkst veikt tikai klientu apkalpošanas centri vai šīs jomas speciālisti, kas ir iepazinušies ar visiem attiecīgajiem drošības noteikumiem.*

IEVĒRĪBAI *● Ievērojiet pārvietojamu profesionāli izmantojamo ierīču drošības pārbaudes atbilstoši vietējiem noteikumiem ● Īssavienojumi vai citi bojājumi. Netīriet ierīci, izmantojot šļūteni vai augstspiediena ūdens strūklu. ● Neizmantojiet acetonu, neatšķaidītas skābes vai šķīdinātājus, jo tie agresīvi iedarbojas uz izmantoto materiālu.*

Piederumi un rezerves daļas

⚠ UZMANĪBU *● Izmantojiet tikai ražotāja apstiprinātos piederumus un rezerves daļas. Oriģinālie piederumi un rezerves daļas garantē drošu un nevainojamu ierīces darbību. ● Remonta un uzstādīšanas darbus ļaujiet veikt tikai sertificētam klientu apkalpošanas dienestam, tādējādi Jūs izvairīsieties no riskiem.*

Transportēšana

⚠ UZMANĪBU *● **Pirms transportēšanas izslēdziet ierīci. Piestipriniet ierīci, ievērojot tās svaru, skatiet lietošanas instrukcijas nodaļu** Tehniskie dati.*
● Negadījumu un savainojumu risks. Transportēšanas un uzglabāšanas laikā ņemiet vērā ierīces svaru, skatiet lietošanas instrukcijas nodaļu Tehniskie dati.

Saugos nurodymai Aukštojo slėgio valytuvas



Prieš pradėdami naudoti įsigytą įrenginį, perskaitykite šiuos saugos reikalavimus ir originalią naudojimo instrukciją. Laikykitės jų. Išsaugokite abu šiuos dokumentus, kad galėtumėte naudotis jais vėliau arba perduoti kitam savininkui.

- Be naudojimo instrukcijoje pateikiamų nurodymų taip pat reikia laikytis bendrųjų įstatymus leidžiančiųjų institucijų nurodymų dėl nelaimingų atsitikimų prevencijos ir saugos.
- Prie įrenginio pritvirtintuose įspėjamuosiuose ir informaciniuose apspaudžiamuosiuose lipdukuose pateiktos svarbios nuorodos apie saugų eksploatavimą.

Rizikos lygiai

⚠ PAVOJUS

- *Nuoroda dėl tiesioginio pavojaus, galinčio sukelti sunkius kūno sužalojimus ar mirtį.*

⚠ ĮSPĖJIMAS

- *Nuoroda dėl galimo pavojaus, galinčio sukelti sunkius kūno sužalojimus ar mirtį.*

⚠ ATSARGIAI

- *Nurodo galimą pavojų, galintį sukelti lengvus sužalojimus.*

DĖMESIO

- *Nuoroda dėl galimo pavojaus, galinčio sukelti materialinius nuostolius.*

Asmeninė apsauginė įranga

⚠ ATSARGIAI *● Dirbdami su įrenginiu mūvėkite tinkamas apsaugines pirštines. ● Naudokite klausos apsaugos priemonę, jeigu naudojimo instrukcijoje nurodytas 80 dB(A) garso slėgį viršijantis lygis, žr. skyrių Techniniai duomenys naudojimo instrukcijoje. ● Dėvėkite tinkamus apsauginius drabužius ir būkite su apsauginiais akiniais, kad apsisaugotumėte nuo taškomo vandens ar purvo. ● Dirbant aukšto slėgio valymo įrenginiais gali susidaryti aerozoliai. Įkvėpus aerozolių gali kilti pavojus sveikatai. Darbdavys yra įsipareigojęs atlikti pavojaus įvertinimą, kad, priklausomai nuo valytino paviršiaus ir aplinkos, būtų pritaikytos būtinos apsaugos priemonės, kad nebūtų įkvėpta aerozolių. Dėvėkite FFP 2 arba aukštesnės klasės respiratorius, kurie būtų tinkami apsaugai nuo vandeninių aerozolių. ● Aukštojo slėgio karštojo vandens valytuvą naudojant su vidaus degimo varikliu gali susidaryti išmetamosios dujos ir suodžiai. Įkvėpus išmetamųjų dujų arba palietus suodžius gali būti sutrikdyta sveikata. Turi būti nustatomos privalomosios apsaugos priemonės, kad nebūtų įkvepiama išmetamųjų dujų ir paliečiami suodžiai. Todėl dėvėkite tinkamą kvėpavimo takus saugančią kaukę ir mūvėkite suodžiams pritaikytas pirštines.*

Bendrosios saugos nuorodos

⚠ PAVOJUS *● Uždusimo pavojus Pakuotės plėvelę saugokite nuo vaikų.*

⚠ ĮSPĖJIMAS *● Įrenginį naudokite tik pagal paskirtį. Atsižvelkite į konkrečios vietos sąlygas ir dirbdami su prietaisu atsižvelkite į pašalinus, pirmiausia į vaikus. ● Šis remonto rinkinys nėra pritaikytas, kad juo galėtų naudotis asmenys su ribotais fiziniais, sensoriniais arba protiniais gebėjimais arba nepakankama patirtimi ir (arba) nepakankamomis žiniomis. ● Prietaisą leidžiama naudoti tik asmenims, supažindintiems su jo naudojimu, arba įrodžiusiems savo gebėjimą jį valdyti bei nedviprasmiškai įgaliotiems jį naudoti. ● Prižiūrėkite vaikus ir užtikrinkite, kad jie nežaistų su įrenginiu. ● Vaikams ir jaunuoliams neleidžiama dirbti su prietaisu.*

⚠ ATSARGIAI *● Apsauginiai įtaisai garantuoja jūsų saugą. Apsauginius įtaisus modifikuoti ar apeiti draudžiama.*

Elektros smūgio pavojus

⚠ PAVOJUS *● Į apsaugos klasės prietaisus junkite tik su tinkamai įžemintais maitinimo šaltiniais. ● Įtampos, nurodytos aparato identifikacinėje plokštelėje vertė, turi sutapti su elektros srovės šaltinio įtampos verte. ● Laikykitės būtiniausios lizdo apsaugos, žr. naudojimo instrukcijų skyrių Techniniai duomenys. ● Prietaisą eksploatuokite tik naudodami jungtuvą su liekamosios srovės apsaugu (didž. 30 mA). ● Niekada nelieskite tinklo kištuko arba maitinimo lizdo drėgnomis rankomis. ● Ilgintuvo laido kištukas ir jungtys turi būti nepralaidžios vandeniui ir negali būti vandenyje. Jungtis negali gulėti ant žemės. Rekomenduojame naudoti kabelių būgnus, kurie užtikrina, kad tinklo lizdas bus bent 60 mm virš žemės. ● Visos dalys, kuriomis teka elektros srovė, dirbant turi būti apsaugotos nuo vandens.*

⚠ ĮSPĖJIMAS *● Aparatą sujunkite tik su elektros lizdu, įrengtu pagal standarto IEC 60364-1 reikalavimus. ● Prieš kiekvieną naudojimą patikrinkite, ar nepažeistas įjungimo į tinklą kabelis ir tinklo kištukas. Nenaudokite įrenginio su pažeistu maitinimo kabeliu. Pažeistą maitinimo kabelį nedelsdami pakeiskite įgaliotoje klientų aptarnavimo tarnyboje / elektros prietaisų remonto dirbtuvėse. ● Maitinimo kabelio ir ilgintuvo nepažeiskite ir neapgadinkite per jį pervažiuodami, jį suspausdami, tempdami ar pan. Saugokite maitinimo kabelį nuo karščio, alyvos ir aštrių briaunų. ● Naudokite tik gaminto nurodytą tinklo laidą, tai taikoma ir keičiant laidą. Užsakymo Nr. ir tipą žr. Naudojimo instrukcijose.*

● Netinkami ilginamieji elektros laidai gali kelti pavojų. Dirbdami lauke naudokite tik sertifikuotus ir tinkamai pažymėtus pakankamo skersmens ilginamuosius elektros laidus. ● Tinklo jungtis ir ilginamąjį kabelį keiskite tokios pat apsaugos nuo vandens ir tokio paties mechaninio atsparumo tinklo jungtimi ir ilginamuoju kabeliu.

***⚠ ATSARGIAI** ● Jeigu įrenginio nenaudojate ilgesnį laiką, išjunkite jį pagrindiniu jungikliu / išjunkite jungikliu ir ištraukite tinklo kištuką iš lizdo.*

***DĖMESIO** ● Įsijungimas gali sukelti trumpalaikių įtampos kritimų. ● Esant nepalankioms tinklo sąlygoms galimi kitų prietaisų sutrikimai. ● Jeigu tinklo pilnutinė varža mažesnė negu 0,15 Ohm, triktys netikėtinos.*

Vandens jungtis

***⚠ ĮSPĖJIMAS** ● **Draudžiama naudoti prietaisą, jeigu pažeista aukšto slėgio žarna. Pažeistą aukšto slėgio žarną nedelsdami pakeiskite. Galima naudoti tik gamintojo rekomenduojamas žarnas ir jungtis. Užsakymo Nr. žr.** Naudojimo instrukcijoje. ● Visos prijungimo žarnų varžtinės jungtys turi būti sandarios.*

***DĖMESIO** ● Laikykitės vandens tiekimo įmonės reikalavimų.*

Eksploatavimas

***⚠ PAVOJUS** ● Jei naudojate aparatą pavojingoje aplinkoje (pvz., degalinėje), vykdykite atitinkamus saugos nurodymus. ● Draudžiama naudoti prietaisą sprogioje aplinkoje. ● Draudžiama siurbti tirpiklius, skysčius, kurių sudėtyje yra tirpiklio, ar neskiestą rūgštį. Šioms medžiagoms priklauso, pvz., benzinas, dažų skiedikliai arba mazutas. Susidariusi šių medžiagų dulksna yra ypač degi, sprogi ir nuodinga. ● Pažeistos automobilio padangos / padangų ventiliai kelia pavojų gyvybei. Aukšto slėgio srovė gali pažeisti ir praplėšti automobilių padangas / padangų ventilius. Pirmas to požymis yra pasikeitusi padangos spalva. Valydami automobilių padangas / padangų ventilius užtikrinkite, kad srovės ilgis nuo jų būtų ne mažesnis kaip 30 cm.*

***⚠ ĮSPĖJIMAS** ● Nenaudokite prietaiso, jeigu poveikio zonoje yra asmenų, kurie nedėvi apsauginių drabužių. ● Naudojant trumpus purkštus jūsų ranka gali susiliesti su aukšto slėgio srove. Niekada nenaudokite taškinės srovės antgalio arba rotacinio antgalio su purkštais, kurie yra trumpesni negu 75 cm. ● Iš purkšto trykštanti vandens srovė sukuria atatrankos jėgą. Kampinio purkšto atatrankos jėga nukreipta į viršų. Tvirtai laikykite pistoletą ir purkštą. ● Naudojant kampinius purškimo įtaisus atatrankos ir sąsūkos jėgos gali pasikeisti. ● Savo drabužių ar avalynės nevalykite aukštojo slėgio srovę nukreipę į save. ● Nenukreipkite aukštojo slėgio srovės į asmenis, gyvūnus, veikiančią elektros įrangą arba patį prietaisą. ● Nepurkškite jokių objektų, kurių sudėtyje yra sveikatai pavojingų medžiagų (pvz., asbesto). ● Kiekvieną kartą prieš naudojimą patikrinkite prietaisą ir jo priedus, pvz., slėginę žarną, aukštojo slėgio purkštuvą ir apsauginius įtaisus, ar jų būklė ir patikimumas atitinka reikalavimus. Pažeistą prietaisą naudoti draudžiama. Pažeistus komponentus nedelsdami pakeiskite. ● Naudokite tik gamintojo rekomenduojamas slėgines žarnas, armatūrą ir movas.*

***⚠ ATSARGIAI** ● Jokiu būdu nepalikite veikiančio prietaiso be priežiūros. ● Neatidarinėkite gaubto veikiant varikliui. ● Eksploatuodami įrenginį neužfiksuokite aukšto slėgio pistoleto svirties. ● Po karšto vandens naudojimo palikite žarnas atausti arba trumpai panaudokite įrenginį šalto vandens režimu. ● Įrenginiui reikalingas lygus, tvirtas pagrindas. ● Prieš naudodami įrenginį, turite atlikti valytinų paviršių rizikos vertinimą, kad galima būtų užtikrinti saugos ir sveikatos apsaugos reikalavimų laikymąsi. Turite naudoti atitinkamas apsaugines priemones.*

***DĖMESIO** ● Neeksploatuokite prietaiso žemesnėje temperatūroje kaip 0 °C. ● Variklį valykite tik tose valymo vietose, kuriose yra alyvos separatorius.*

Eksploatavimas su valikliu

***⚠ ATSARGIAI** ● Pasirūpinkite, kad valiklis nebūtų prieinamas vaikams. ● Naudodami valymo priemonę vadovaukitės valymo priemonės gamintojo saugos duomenų lapu, ypač nurodymais dėl asmeninių apsaugos priemonių. ● Naudokite tik gamintojo pristatytą ar rekomenduotą valiklį. Naudojant kitas valymo priemones arba chemikalus gali sumažėti prietaiso saugumas. ● Nenaudokite rekomenduojamos valymo priemonės neskiestos. Produktus naudoti saugu, nes juose nėra jokių rūgščių, šarmų arba aplinkai žalingų medžiagų. Valymo priemonei susilietus su akimis, nedelsdami plaukite jas dideliu kiekiu vandens ir nedelsdami kreipkitės į gydytoją, taip pat ir priemonės prarijus.*

Maža vibracija rankas veikiantis prietaisas > 2,5 m/s² (žr.Eksploatavimo instrukcijų skyrių *Techniniai duomenys*)

⚠ ATSARGIAI

- *Su prietaisu dirbant ilgą laiką vibracijos poveikis rankoms gali sukelti kraujo apytakos sutrikimų. Tačiau negalima nustatyti bendrai galiojančios naudojimo trukmės, kadangi tai priklauso nuo daugybės veiksnių:*
- *Kiekvienam žmogui būdingo polinkio į kraujo apytakos sutrikimus (dažnai šąlantys ar nieztintys pirštai)*
- *Žemos aplinkos temperatūros. Rankoms apsaugoti mūvėkite šiltas pirštines.*
- *Stipriai suspausto prietaiso laikymo.*
- *Nepertraukiamo naudojimo, kuris daro didesnę žalą negu naudojimas su pertraukomis.*

Jeigu įtaisas reguliariai ir ilgą laiką naudojamas ir šie simptomai (pvz., pirštų niežėjimas arba šalimas) pasireiškia nuolat, turėtumėte kreiptis į gydytoją.

Įrenginiai su oro padangomis

***⚠ ATSARGIAI** ● Įrenginiams su priveržtais ratlankiais: Prieš pripildydami padangas slėgio, užtikrinkite, kad ratlankio varžtai tvirtai priveržti. ● Prieš pripildydami padangas slėgio, užtikrinkite, kad kompresoriaus slėgio ribotuvas nustatytas tinkamai. ● Niekada neviršykite maksimalaus leistino padangų slėgio. Tinkamas padangos slėgis pateiktas ant padangos arba ant ratlankio. Jeigu vertės skiriasi, naudokite mažesnę vertę.*

Karšto vandens ir benzinu varomi įrenginiai, įrenginiai su vidaus degimo varikliu

***⚠ PAVOJUS** ● Sprogimo pavojus naudojant netinkamus degalus. Visada pilkite tik tuos degalus, kurie nurodyti naudojimo instrukcijoje.*

***⚠ ĮSPĖJIMAS** ● Išmetamosios dujos nuodingos. Nejkvėpkite išmetamųjų dujų. Naudodami prietaisą patalpose užtikrinkite pakankamą vėdinimą ir išmetamųjų dujų išvedimą. ● Pildami degalus užtikrinkite, kad degalų nepatektų ant įkaitusių paviršių.*

***⚠ ATSARGIAI** ● Pavojus apsideginti. Nesilenkite virš išmetamųjų dujų angos ir jos nelieskite. Veikiant degikliui nelieskite šildymo katilo. ● Niekada neuždarykite išmetamųjų dujų angų. ● Užtikrinkite, kad arti oro*

įvadų nebūtų jokio išmetamųjų dujų nuotėkio. ● Vadovaukitės saugumo nurodymais, pateiktais benzinu varomų įrenginių naudojimo instrukcijoje.

Techninė priežiūra ir eksploatacinės parengties užtikrinimas

⚠ ***ĮSPĖJIMAS*** *● Prieš valymą, techninės priežiūros darbus ir prieš keičiant atsargines dalis, įrenginį reikia išjungti, o iš tinklo maitinamus įrenginius reikia atjungti nuo tinklo. ● Prieš bet kokius darbus su įrenginiu ir jo priedais išleiskite iš aukšto slėgio sistemos slėgį.*

⚠ ***ATSARGIAI*** *● Remonto darbus atlikti gali tik patvirtintos klientų aptarnavimo įstaigos arba šios srities specialistai, susipažinę su atitinkamomis saugos instrukcijomis.*

DĖMESIO *● Laikykitės saugos patikros nuostatų, taikomos nešiojamiems, komercinės paskirties naudotiems įrenginiams pagal vietoje galiojančius reikalavimus ● Trumpieji jungimai arba kiti pažeidimai. Nevalykite įrenginio žarna arba aukšto slėgio vandens srove. ● Nenaudokite acetono, neskiestų rūgščių ir tirpiklių, nes jie gali paveikti prietaiso medžiagas.*

Priedai ir atsarginės dalys

⚠ ***ATSARGIAI*** *● Leidžiama naudoti tik gamintojo patvirtintus priedus ir atsargines dalis. Naudokite tik originalius priedus ir originalas atsargines dalis – taip užtikrinsite, kad įrenginys veiktų patikimai ir be trikčių. ● Remonto darbus atlikti ir sumontuoti atsargines dalis gali tik patvirtintos klientų aptarnavimo įstaigos, taip išvengsite galimo pavojaus.*

Transportavimas

⚠ ***ATSARGIAI*** *● **Prieš transportavimą įrenginį išjunkite. Pritvirtinkite įrenginį atsižvelgdami į jo svorį, žr. skyrių** Techniniai duomenys**. ● Nelaimingo atsitikimo ir sužeidimo pavojus. Gabendami ir sandėliuodami įtaisą atsižvelkite į jo masę, žr. skyrių Eksploatavimo instrukcijų skyrių Techniniai duomenys.*

Вказівки з техніки безпеки Миючий апарат високого тиску



Перед першим використанням пристрою слід ознайомитись з цими вказівками з техніки безпеки та оригінальною інструкцією з експлуатації. Діяти відповідно до них. Зберігати обидві брошури для подальшого використання або для наступного власника.

- Разом із вказівками в цій інструкції з експлуатації слід враховувати загальні законодавчі положення щодо техніки безпеки та попередження нещасних випадків.
- Наявні на пристрої попереджувальні знаки та таблички дають важливі вказівки для безпечної експлуатації пристрою.

Ступінь небезпеки

⚠ *НЕБЕЗПЕКА*

- *Вказівка щодо небезпеки, яка безпосередньо загрожує та призводить до тяжких травм чи смерті.*

⚠ *ПОПЕРЕДЖЕННЯ*

- *Вказівка щодо потенційно можливої небезпечної ситуації, що може призвести до тяжких травм чи смерті.*

⚠ *ОБЕРЕЖНО*

- *Вказівка щодо потенційно небезпечної ситуації, яка може спричинити отримання легких травм.*

УВАГА

- *Вказівка щодо можливої потенційно небезпечної ситуації, що може спричинити матеріальні збитки.*

Засоби індивідуального захисту

⚠ ***ОБЕРЕЖНО*** *● Під час роботи з пристроєм використовувати відповідні захисні рукавиці. ● Використовувати засіб для захисту органів слуху, якщо в інструкції з експлуатації зазначений рівень шуму понад 80 дБ(A), див. главу Технічні характеристики в інструкції з експлуатації. ● Для захисту від бризок і бруду використовувати відповідний захисний одяг та захисні окуляри. ● Під час використання миючих апаратів високого тиску можливе утворення аерозолів. Вдихання аерозолів шкідливе для здоров'я. Роботодавець зобов'язаний провести оцінку виробничих ризиків, щоб залежно від очищуваної поверхні та умов середовища визначити необхідні заходи для захисту від вдихання аерозолів. Для захисту від водяних аерозолів придатні захисні маски класу FFP 2 або вище. ● При використанні апаратів високого тиску з підігрівом води з двигунами внутрішнього згоряння можуть утворюватися відпрацьовані гази і сажа. Вдихання відпрацьованих газів і торкання сажі можуть завдати шкоди вашому здоров'ю. Необхідно визначити необхідні заходи захисту від вдихання відпрацьованих газів та контакту з сажею. Тому слід використовувати відповідний респіратор для захисту від відпрацьованих газів і відповідні рукавиці для захисту від сажі.*

Загальні вказівки з техніки безпеки

⚠ ***НЕБЕЗПЕКА*** *● Небезпека ядухи. Пакувальну плівку зберігати у недоступному для дітей місці.*

⚠ ***ПОПЕРЕДЖЕННЯ*** *● Використовувати пристрій лише за призначенням. Враховувати умови місцевості, під час роботи з пристроєм необхідно звертати увагу на третіх осіб, особливо на дітей. ● Пристрій не призначений для використання особами з обмеженими фізичними, сенсорними або розумовими здібностями, а також особами з недостатнім досвідом та/або знаннями. ● Пристроєм дозволяється користуватися тільки особам, які пройшли інструктаж щодо поводження з ним, підтвердили свої здібності щодо керування ним та яким доручено користування пристроєм. ● Стежити за тим, щоб діти не грали з пристроєм. ● Забороняється працювати з пристроєм дітям та підліткам.*

⚠ ***ОБЕРЕЖНО*** *● Запобіжні пристрої призначені для вашого захисту. Забороняється змінювати запобіжні пристрої чи нехтувати ними.*

Небезпека ураження струмом

⚠ ***НЕБЕЗПЕКА*** *● Пристрої класу захисту I підключати тільки до заземлених належним чином джерелам струму. ● Зазначена напруга на заводській табличці повинна відповідати напрузі джерела струму. ● Враховувати мінімальний захист розетки запобіжником, див. главу Технічні характеристики в інструкції з експлуатації. ● Експлуатувати пристрій тільки з використанням пристрою захисного відключення (макс. 30 мА). ● Заборонено торкатися штепсельної вилки та розетки вологими руками. ● Штепсельна вилка та з'єднувальний елемент*

подовжувача повинні бути герметичні та не знаходитись у воді. З'єднання не повинне лежати на підлозі. Використовувати кабельні котушки, які забезпечують розміщення розеток на висоті не менше 60 мм від підлоги. ● Всі деталі в робочій зоні, що проводять струм, повинні бути захищені від потрапляння води.

⚠ ***ПОПЕРЕДЖЕННЯ*** *● Підключати пристрій до елемента електропідключення, виконаного спеціалістом-електриком відповідно до стандарту міжнародної електротехнічної комісії (МЕК) IEC 60364-1. ● Перед початком роботи з апаратом перевірити мережевий кабель та штепсельну вилку на відсутність пошкодження. Не користуватися пристроєм з пошкодженим мережевим кабелем. Відразу ж замінити пошкоджений мережевий кабель із залученням авторизованої сервісної служби чи спеціаліста-електрика.*
● Уникати пошкодження мережевого кабелю та подовжувача шляхом наїзду, стискання, розтягування тощо. Захищати мережевий кабель від високих температур, оливи та гострих країв.
● Використовувати лише мережевий кабель, рекомендований виробником (це стосується також випадків заміни кабелю). Номери для замовлення та типи наведено в інструкції з експлуатації.
● Невідповідні електричні подовжувачі можуть бути небезпечними. Просто неба використовувати тільки придатний для цього електричний подовжувач з відповідним маркуванням та достатнім діаметром кабелю. ● З'єднувальні елементи на мережевому кабелі або подовжувачі замінювати тільки на аналогічні вироби такої самої водостійкості та механічної міцності.

⚠ ***ОБЕРЕЖНО*** *● У разі тривалих перерв в експлуатації та після використання вимикати пристрій за допомогою головного вимикача / вимикача пристрою та витягувати штепсельну вилку з розетки.*

УВАГА *● Під час увімкнення виникають короткочасні падіння напруги. ● За несприятливих умов мережі можливий негативний вплив на роботу інших приладів. ● Якщо імпеданс мережі становить менше 0,15 Ом, виникнення несправностей малоймовірне.*

Підключення водопостачання

⚠ ***ПОПЕРЕДЖЕННЯ*** *● **Якщо високонапірний шланг пошкоджено, введення пристрою в експлуатацію не допускається. Пошкоджений високонапірний шланг слід негайно замінити. Використовувати тільки рекомендовані виробником шланги та з'єднувальні елементи. Номери для замовлення наведено в** інструкції з експлуатації**. ● Різьбові з'єднання всіх з'єднувальних шлангів повинні бути герметичними.*

УВАГА *● Дотримуватись правил, установлених місцевим підприємством із водопостачання.*

Експлуатація

⚠ ***НЕБЕЗПЕКА*** *● Під час використання пристрою у небезпечних зонах (наприклад, на заправках) дотримуватись відповідних правил техніки безпеки. ● Експлуатація у вибухонебезпечних приміщеннях заборонена. ● Заборонено використовувати пристрій для збирання розчинників, рідин, що містять розчинники, та нерозведених кислот. Такими речовинами є, наприклад, бензин, розріджувач фарби та мазут. Туман під час розбризкування легкозаймистий, вибухонебезпечний та отруйний. ● Пошкоджені автомобільні шини / вентилі шин становлять небезпеку для здоров'я. Автомобільні шини / вентилі шин можуть бути пошкоджені струменем води під тиском та лопнути. Першою ознакою пошкодження є зміна кольору шини. Під час миття автомобільних шин / вентилів шин спрямовувати на них струмінь води з відстані не менше 30 см.*

⚠ ***ПОПЕРЕДЖЕННЯ*** *● Не використовувати пристрій, якщо у радіусі його дії перебувають люди без захисного одягу. ● У разі використання короткої струминної трубки ваша рука може торкатися струменя високого тиску. Не допускається використання форсунки з точковим струменем або роторної форсунки зі струминними трубками, коротшими за 75 см. ● Струмінь води, що виходить зі струминної трубки, створює силу віддачі. Через колінчасту струминну трубку ця сила скеровується вгору. Міцно утримувати пістолет і струминну трубку. ● У разі використання колінчастих розпилювальних пристроїв сили віддачі та скручування можуть змінюватися. ● Не спрямовувати струмінь під тиском на себе, наприклад, щоб помити одяг чи взуття. ● Не спрямовувати струмінь води під тиском на людей, тварин, увімкнене електричне обладнання чи на самий пристрій. ● Не спрямовувати струмінь на предмети, що містять шкідливі для здоров'я речовини (наприклад, азбест). ● Перед кожним використанням перевіряти стан та експлуатаційну безпеку пристрою та додаткового обладнання, наприклад, високонапірного шланга, високонапірного пістолета та запобіжних пристроїв. Не використовувати пристрій у разі наявності пошкоджень. Пошкоджені компоненти заміняти відразу. ● Дозволяється використання високонапірних шлангів, арматур та з'єднань, рекомендованих до використання виробником.*

⚠ ***ОБЕРЕЖНО*** *● Не можна залишати пристрій без нагляду під час роботи. ● Не відкривати кожух під час роботи двигуна. ● Під час роботи не блокувати важіль високонапірного пістолета. ● Після роботи з гарячою водою дати шлангам охолонути або увімкнути пристрій на короткий час у режимі роботи з холодною водою. ● Пристрій слід установлювати на рівній і твердій поверхні. ● Перш ніж приступати до роботи з очищення, слід провести оцінку ризиків для очищуваної поверхні, щоб визначити вимоги щодо безпеки та охорони здоров'я. Відповідно до результатів оцінки вжити необхідних заходів безпеки.*

УВАГА *● Забороняється експлуатація пристрою за температури нижче 0 °C.*
● Очищення двигуна виконувати лише в місцях для миття, обладнаних масляним сепаратором.

Експлуатація з мийними засобами

⚠ ***ОБЕРЕЖНО*** *● Зберігати мийні засоби у недоступному для дітей місці. ● У разі використання мийних засобів враховувати дані в паспорті безпеки, наданому виробником мийного засобу, зокрема вказівки щодо використання засобів індивідуального захисту. ● Застосовувати тільки поставлені чи*

рекомендовані виробником мийні засоби. Використання інших мийних засобів або хімікатів може негативно вплинути на безпеку пристрою.
● Перед використанням рекомендованих мийних засобів обов'язково їх розвести. Вироби є безпечними в експлуатації, оскільки не містять кислот, лугів або небезпечних для довкілля речовин. У разі контакту мийного засобу з очима негайно ретельно промити їх водою та звернутися до лікаря, як і в разі проковтування мийного засобу.

Пристрої зі значенням вібрації рука-плече > 2,5 м/с² (див. главу *Технічні характеристики* в інструкції з експлуатації)

⚠ *ОБЕРЕЖНО*

- *Тривале використання пристрою може призвести до порушення кровопостачання в руках, спричинене вібрацією. Загальноприйняте значення тривалості використання встановити неможливо, тому що воно залежить від багатьох факторів:*
- *Індивідуальна схильність до поганого кровопостачання (часто холодні пальці, поколювання у пальцях).*
- *Низька температура навколишнього середовища. Для захисту рук слід надягати теплі рукавиці.*
- *Порушення кровопостачання через міцну хватку.*
- *Безперервна робота більш шкідлива за роботу з перервами.*

У разі регулярного використання пристрою протягом тривалого часу та повторювання симптомів (поколювання у пальцях, холодні пальці) слід завернутися до лікаря.

Пристрої з пневматичними шинами

⚠ ***ОБЕРЕЖНО*** *● Для пристроїв із дисками на болтах: перш ніж регулювати тиск у шині, переконатися, що всі болти диска щільно затягнуті. ● Перш ніж регулювати тиск у шині, переконатися, що на компресорі правильно налаштовано редуктор. ● У жодному разі не перевищувати максимально допустимий тиск у шинах. Значення тиску в шині вказано на самій шині та іноді на диску. Якщо ці значення не збігаються, слід використовувати менше з них.*

Пристрої для миття гарячою водою з бензиновим двигуном, пристрої з двигуном внутрішнього згоряння

⚠ ***НЕБЕЗПЕКА*** *● Небезпека вибуху в разі використання неналежного палива. Заправляти пристрій лише тим паливом, яке вказано в інструкції з експлуатації.*

⚠ ***ПОПЕРЕДЖЕННЯ*** *● Відпрацьовані гази отруйні. Не вдихати відпрацьовані гази. Під час роботи пристрою у приміщенні забезпечувати достатню вентиляцію та відведення відпрацьованих газів. ● Під час заправки не допускати потрапляння палива на гарячі поверхні.*

⚠ ***ОБЕРЕЖНО*** *● Небезпека опіку. Не нахилятися над отвором для відпрацьованих газів і не вставляти в нього руки. Під час роботи пальника не торкатися нагрівального бака. ● Заборонено закривати отвори для відпрацьованих газів. ● Переконатися, що поблизу від отворів для впускання повітря немає викидів відпрацьованих газів. ● Дотримуватися вказівок щодо безпеки для пристроїв із бензиновим двигуном, наведених в інструкції з експлуатації.*

Догляд та технічне обслуговування

⚠ ***ПОПЕРЕДЖЕННЯ*** *● Перед очищенням, технічним обслуговуванням або заміною деталей слід вимкнути пристрій, а в разі, якщо пристрій працює від електромереж, також вийняти штепсельну вилку з розетки. ● Перед проведенням будь-яких робіт із пристроєм і приладдям скинути тиск у системі високого тиску.*

⚠ ***ОБЕРЕЖНО*** *● Проведення ремонту доручати лише авторизованим службам сервісного обслуговування або спеціалізованому персоналу для даного регіону, обізнаному з усіма відповідними правилами техніки безпеки.*

УВАГА *● Дотримуватися вказівок із перевірки безпеки для пересувних промислових пристроїв згідно з місцевими правилами. ● Короткі замикання або інші пошкодження. Не очищувати пристрій під струменем води зі шланга або під високим тиском. ● Не використовувати ацетон, нерозбавлені кислоти та розчинні засоби, оскільки ці речовини руйнують матеріали, з яких виготовлений пристрій.*

Приладдя та запасні деталі

⚠ ***ОБЕРЕЖНО*** *● Використовуйте лише те обладнання та запасні частини, що дозволені для використання виробником. Слід використовувати оригінальне приладдя та оригінальні запасні частини, тому що саме вони гарантують безпечну та безперебійну експлуатацію пристрою. ● Для запобігання можливими загрозам ремонт і монтаж запасних деталей доручати лише авторизованій сервісній службі.*

Транспортування

⚠ ***ОБЕРЕЖНО*** *● **Перед транспортуванням вимкнути пристрій. Закріпити пристрій з урахуванням його маси, див. главу** Технічні характеристики **в інструкції з експлуатації.***
● Небезпека нещасного випадку та травмування. Під час транспортування та зберігання враховуйте вагу пристрою, див. главу Технічні характеристики в інструкції з експлуатації.

安全提示 高压清洗机

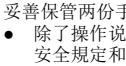

在您第一次使用设备之前，请先阅读本安全提示和操作说明书原件。并遵守。为日后使用或其他所有者使用方便，请妥善保管两份手册。

- 除了操作说明书里的提示外，还要遵守法律上一般安全规定和意外事故防范规定。
- 设备上相应的警告、指示标志为无风险的运行提供重要提示。

危险等级

⚠ *危险*
- *提示导致人员重伤或死亡的直接威胁性危险。*

⚠ *警告*
- *提示可能导致人员重伤或死亡的危险状况。*

⚠ *小心*
- *提示可能导致轻度伤害的危险状况。*

注意
- *提示可能产生财产损失的危险状况。*

个人防护装备

⚠ ***小心*** ● *在设备上工作时请您佩戴合适的手套。 ● 当操作说明书给出一个超过 80 dB(A) 的声压级，请您戴上听力保护装置，见操作说明书中技术参数一章。 ● 请穿戴合适的防护服与护目镜，避免被回溅的水或污垢喷到。 ● 使用高压清洗机期间可能会产生气溶胶。吸入气溶胶会对人体有害。雇主有义务进行危害评估，以便根据特清洁的表面和环境确定防止吸入气溶胶的防护措施。等级 FFP 2 或以上的口罩适用于阻挡含水气溶胶。 ● 使用带有内燃机的热水高压清洗机时，会产生废气和烟灰。吸入废气和接触烟灰会对健康造成损害。必须规定必要的保护措施，防止吸入废气和接触烟灰。因此，使用合适的防护口罩来防止吸入废气，并使用合适的手套来防止接触烟灰。*

一般安全说明

⚠ ***危险*** ● *室息危险。让儿童远离包装薄膜。*

⚠ ***警告*** ● *仅使用本设备来清洗。请注意遵守地方现行的规定，并在操作设备时留意他人的存在，尤其是儿童。 ● 本设备不得由身体能力有限、感官能力弱或理解能力差或缺乏经验和/或缺乏知识的人员使用。 ● 只有接受设备操作培训的人员或持有操作资格证明并明确被任命操作的人员才能使用本设备。 ● 照看好儿童，以确保他们不用设备玩耍。 ● 儿童和青少年不能操作本设备。*

⚠ ***小心*** ● *安全装置用于保护您的安全。不得变更或不用安全装置。*

存在电击危险

⚠ ***危险*** ● *防护等级 I 的设备只能按规定连接到接地电源上。 ● 电源电压必须跟型号标牌上给出的电压一致。 ● 遵守插座的最小熔丝保护，见操作说明书中技术参数一章。 ● 必须通过故障电流保护开关（最大 30 mA）才能运行本设备。 ● 决不能用湿手触及电源插头或者插座。 ● 电源插头和延长线缆的连接器必须确保防水且不可置于水中。不得将联轴器放在地上。应使用插座至少高于地面 60 mm 的电缆轴。 ● 工作领域内的所有通电部件都必须防水。*

⚠ ***警告*** ● *本设备只能由专业电工根据 IEC 60364-1 标准连接到电气接口上。 ● 每次运行前都要测试一下带插头的电源连接导线是否有损坏。不得使用带受损电源连接导线的设备。损坏的电源连接导线应立即让已授权的客户服务处/专业电工进行更换。 ● 不要碾压、挤压、拖曳电源线或延长线缆或采取类似行为造成损伤或损害。防止电线与高温、油及尖锐物品接触。 ● 仅使用制造商规定的电源连接导线，这点在更换导线时同样适用。设备订单编号和型号详见 操作说明书。 ● 加长电线如不合适，将带来危险。室外只能使用经过许可并相应进行了标识且具有足够横截面积的加长电线。 ● 只能用防水性相同和机械强度相同的连接器替换电源连接导线/延长线缆上的连接器。*

⚠ ***小心*** ● *如果工休时间较长或是使用设备结束后，请关闭总开关 / 设备开关，并将电源插头拔出。*

注意 ● *通电过程会短时间内使电压降低。 ● 不适宜的电源条件可能导致其他设备的损伤。 ● 当电源阻抗小于 0.15 欧姆时，无故障产生。*

水接头

⚠ ***警告*** ● ***当高压软管受损时，不得运行设备。立刻更换受损的高压软管。只能使用生产商推荐的软管和连接线。订货号见****操作说明书。 ● 所有连接软管的螺纹套管接头都必须拧紧。*

注意 ● *请注意自来水供应公司的各项规定。*

运行

⚠ ***危险*** ● *在危险区域（如加油站）使用设备时要注意相关的安全规定。 ● 禁止在有爆炸危险的区域运行设备。 ● 不得吸进溶剂、含有溶剂的液体或未经稀释的酸。此外还有汽油、油漆稀释剂和燃料油。极度易燃、易爆且有毒的喷雾。 ● 受损的汽车轮胎/轮胎阀门可能带来生命危险。汽车轮胎/轮胎阀门可能被高压水柱冲坏并爆裂。对此损坏的首要征兆就是轮胎变色。清洗车辆轮胎 / 轮胎气嘴时，至少保持 30 cm 的水柱距离。*

⚠ ***警告*** ● *水柱喷射范围内若有未穿着防护服的人员，则不要使用清洗机。 ● 使用短款喷射管时，您的手可能触碰到高压水柱。点射喷嘴或机器人喷嘴不得与长度小于 75 cm 的喷射管搭配使用。 ● 从喷射管退回的喷射水柱会产生一个反冲力。通过受阻的喷射管产生一个向上的力。抓牢手枪和喷射管。 ● 使用受阻的喷射装置时可以改变反冲力和扭矩。 ● 勿将高压水柱对着自己清洗衣服或鞋子。 ● 勿将高压水柱朝向人员、动物、运行中的电器装备或是设备本身。 ● 不要排放含危害健康物质（如石棉）的蒸汽。 ● 每次使用设备之前，务必检查设备及配件是否完好及安全，如高压软管、高压枪把和安全设备。若有损坏，不得使用设备。立刻退换损坏的配件。 ● 只能使用生产商推荐的高压软管、水龙头和连接器。*

⚠ ***小心*** ● *设备运行期间不可无人看管。 ● 不得在电机运行时打开外罩。 ● 运行期间，不要卡紧高压喷枪的手柄。 ● 热水操作后必须冷却软管或设备迅速进入冷水操作状态。 ● 本设备必须装配一个平稳、坚挺的底座。 ● 清洁前，必须对需要清洁的表面进行风险评估，以确定安全防护与健康保护要求。必须采取相应所需的防护措施。*

注意 ● *勿在 0 ° C 以下使用本设备。 ● 只有在配有油分离器的清洗场所才能执行电机清洁。*

使用洗涤剂运行

⚠ ***小心*** ● *洗涤剂应远离孩童妥善保管。 ● 使用洗涤剂时，请注意洗涤剂制造商的安全数据表，尤其是有关个人防护装备的提示。 ● 仅使用原厂提供或原厂推荐的洗涤剂。使用其他洗涤剂或化学试剂可能会影响到设备的安全。 ● 不得未稀释使用推荐的洗涤剂。该产品可以安全使用，因为其不含酸性、碱性或污染环境的材料。洗涤剂若是不小心溅入眼睛，必须立即用水彻底冲洗并且若不慎吞咽则应立即就医。*

手臂振动值 > 2.5 m/s² 的设备（见操作说明书的*技术参数*一章）

⚠ ***小心***

- *长时间使用设备时，手部会受振动影响出现血液循环障碍。由于受到下述诸多因素的影响，不能确定普遍适用的使用时间：*
- *易于血液循环不良的个人体质（经常手指冰凉、手指发麻）*
- *环境温度较低。请穿戴温暖的手套保护双手。*
- *由于抓握过紧妨碍血液循环。*
- *连续操作要比工休后再操作更加不利于血液循环。经常长时间使用设备并且反复出现诸如手指发麻、冰冷等症状时，应就医诊治。*

带充气轮胎的设备

⚠ ***小心*** ● *对于带拧紧螺丝轮箍的设备：设置轮胎充气压力之前，确保轮箍的所有螺栓固定拧紧。 ● 设置轮胎充气压力之前，确保压缩机上的减压器已正确设置。 ● 不得超过最大允许的轮胎充气压力。必须在轮胎上读取轮胎充气压力，需要时在轮箍上读取。如果数值不同，必须采用较小的数值。*

热水和汽油发动机设备，带内燃机的设备

⚠ ***危险*** ● *由于采用不合适的燃料存在爆炸危险。只能加注操作说明书中指定的燃料。*

⚠ ***警告*** *● 废气有毒。不得吸入废气。在室内运行设备时必须注意确保足够通风和废气的排放。● 加油时确保不要让燃料流到灼热的表面上。*

⚠ ***小心*** *● 烫伤危险。不可在废气口上弯腰并且不得将手伸入。燃烧器燃烧时不得触碰锅炉。● 不得关闭废气出口。● 确保进气口附近无废气排放。● 请注意操作说明书内汽油发动机设备的安全提示。*

保养和维护

⚠ ***警告*** *● 清洁、维护和更换零件之前，必须关闭设备并且拔下用电设备的电源插头。● 在设备及配件上执行所有作业前，卸放高压系统压力。*

⚠ ***小心*** *● 只允许已授权的客户服务处或熟知该领域所有重要安全规定的专业人员进行设备修复工作。*

注意 *● 在按照当地现行规定对用作商业用途的移动式设备进行安全检查时，● 注意是否出现短路或其它损坏。不得用软管或高压水射流清洁设备。● 不得使用丙酮、溶剂和未经稀释的酸液，因为它们会侵蚀设备的材料。*

附件和备件

⚠ ***小心*** *● 只允许使用制造商提供的附件和备件。原厂附件和备件可以确保设备安全无故障地运行。● 只允许由已授权的客户服务部门进行维修和安装备件，以避免危险发生。*

运输

⚠ ***小心*** *● **运输前关闭设备。考虑重量的情况下固定设备，见操作说明书中**技术参数**一章。** ● 意外事故与致伤危险。运输与储存时请留意设备的重量，参看操作说明书的技术信息一章。*

安全提示 高壓清洗機



在您第一次使用設備之前，請先閱讀本安全提示和原版操作說明書，並遵守之。為日後使用或其他所有者使用方便，請妥善保管兩份手冊。

- 除了操作說明書裡的提示外，還請務必遵守法律上一般的安全規定與意外事故防範規定。
- 此外還請留意設備上的警告與提示，以保證運作的安全。

危險等級

⚠ ***危險***

● 會導致人員重傷或死亡的嚴重危險狀況。

⚠ ***警告***

● 可能會導致人員重傷或死亡的危險狀況。

⚠ ***小心***

● 可能會導致輕度傷害的危險狀況。

注意

● 可能會導致財物損失的危險狀況。

人員防護裝備

⚠ ***小心*** *● 在設備上作業時穿戴合適的手套。● 當操作說明書給出一個超過 80 dB(A) 的聲壓級，請您戴上聽力保護裝置，見操作說明書中技術參數一章。● 請穿著適當的防護衣與護目鏡，避免被回濺的水或汙垢噴到。● 高壓清洗機運作時可能會產生氣溶膠，而吸入氣溶膠對人體有害。雇主有義務進行危害評估，以便根據待清潔的表面和環境確定防止吸入氣溶膠的防護措施。等級 FFP 2 或以上的口罩適用於阻擋含水氣溶膠。● 使用帶有內燃機的熱水高壓清洗機時，會產生廢氣和煙灰。吸入廢氣和接觸煙灰會對健康造成損害。必須規定必要的保護措施，防止吸入廢氣和接觸煙塵。因此，使用合適的防護口罩來防止吸入廢氣，並使用合適的手套來防止接觸煙灰。*

一般性安全提示

⚠ ***危險*** *● 窒息危險。勿讓兒童取得設備之塑膠包裝。*

⚠ ***警告*** *● 僅使用本設備來清洗。請顧慮到使用當地的環境狀況，並在操作設備時留意他人的存在，尤其是兒童。● 本設備不得由身體能力有限、感官能力弱或理解能力差或缺乏經驗和/或缺乏知識的人員使用。● 只有接受設備操作培訓的人員或持有操作資格證明並明確被任命操作的人員才能使用本設備。● 照看好兒童，以確保他們不用設備玩耍。● 兒童和青少年不能操作本設備。*

⚠ ***小心*** *● 安全配備是為了您的安全而存在。絕勿變更或不用安全配備。*

電擊危險

⚠ ***危險*** *● 防護等級 I 的設備只能接上有妥善接地的電源。● 銘牌上所示的電壓必須與電源電壓相匹配● 遵守插座的最小熔絲保護，見操作說明書中技術參數一章。● 務必經過漏電斷路器（最大 30 mA）運作本設備。● 切勿用濕手觸及電源插頭或者插座。● 插頭與延長線的接頭須具備防水功能，而且不能泡在水中。延長線接頭不能放在地上。僅使用插座至少高於地面 60 mm 的電纜捲軸。● 在工作區域內，所有通電的部位都必須防水。*

⚠ ***警告*** *● 本設備只能由專業電工根據 IEC 60364-1 標準連接到電氣介面上。● 每次使用設備前，務必檢查電線與插頭是否有損壞。電線若有損壞，絕勿使用該設備。立刻與原廠指定客服中心或專業電氣人員退換損壞的電線。● 請勿擠壓、拉扯或以設備壓過電線與延長線，避免造成損壞。電線避免與熱、油及尖銳物品接觸。● 只能使用由製造商規定的電源連接導線，備用電線也是如此。訂貨號和型號見操作說明書。● 加長電線如不合適，將帶來危險。在室外僅使用經過許可且有相關標示的加長電線，並注意其橫截面積要足夠大。● 只能用防水性相同和機械強度相同的連接器替換電源連接導線/延長線纜上的連接器。*

⚠ ***小心*** *● 欲進行長時間的中斷，或是使用設備結束後，請關閉總開關 / 設備開關，並將插頭拔出。*

注意 *● 通電過程會短時間內使電壓降低。● 不適宜的電源條件可能導致其他設備的損傷。● 當電源阻抗小於 0.15 歐姆時，無故障產生。*

水接頭

⚠ ***警告*** *● **當高壓軟管受損時，不得運行設備。立刻更換受損的高壓軟管。只能使用生產商推薦的軟管和連接線。訂貨號見**操作說明書。● 所有連接軟管的螺紋介面都必須密封。*

注意 *● 請注意供水公司的各項規定。*

運作

⚠ ***危險*** *● 在危險區域（如加油站）使用設備時要注意有關的安全規定。● 本設備不能在有爆炸危險的區域運作。● 絕勿吸進溶劑、含溶劑之液體及未稀釋的酸性溶液。其中包括汽油、油漆稀釋劑和燃料油等。其所產生之噴霧有毒、極度易燃、且有爆炸危險。● 損壞的車輛輪胎 / 輪胎氣嘴會造成生命危險。車輛輪胎 / 輪胎氣嘴可能會因高壓水柱損壞並爆開。發生這種狀況時，最先可看到的跡象便是輪胎變色。清洗車輛輪胎 / 輪胎氣嘴時，至少保持 30 cm 的水柱距離。*

⚠ ***警告*** *● 水柱噴射範圍內若有未穿著防護衣的人員，則不要使用清洗機。● 使用短款噴射管時，您的手可能觸碰到高壓水柱。點射噴嘴或轉子噴嘴不得與長度小於 75 cm 的噴射管搭配使用。● 從噴射管退回的噴射水柱會產生一個反衝力。通過受阻的噴射管產生一個向*

上的力。抓牢手槍和噴射管。● 使用受阻的噴射裝置時可以改變反衝力和扭矩。● 勿將高壓水柱對著自己清洗衣服或鞋子。 ● 勿將高壓水柱對著人員、動物、運行中的電氣設備或是清洗機本身。● 勿噴洗含有有毒物質（如石棉）之物品。 ● 每次使用設備之前，務必檢查設備及配件之完好及安全，如高壓軟管、高壓槍把和安全設備等。若有損壞，絕勿使用。立刻退換損壞的配件。● 請只使用原廠推薦之高壓軟管、配件與連接裝置。

⚠ ***小心*** *● 設備在運作時，絕不離開設備。 ● 不得在電機運行時打開外罩。● 運行期間，不要卡緊高壓噴槍的手柄。● 熱水操作後必須冷卻軟管或設備迅速進入冷水操作狀態。● 本設備必須裝配一個平穩、堅挺的底座。 ● 清潔前，必須對需要清潔的表面進行風險評估，以確定安全防護與健康保護要求。必須採取相應所需的防護措施。*

注意 *● 勿在 0 ° C 以下的溫度中使用本設備。● 只有在配有油分離器的清洗場所才能執行馬達清潔。*

使用清潔劑運作

⚠ ***小心*** *● 務必將清潔劑保存在兒童取不到的地方。● 使用清潔劑時，請注意清潔劑製造商的安全資料表，尤其是有關個人防護裝備的提示。● 僅使用原廠運送或原廠推薦的清潔劑。使用其他清潔劑或化學物品可能會影響到設備的安全。● 推薦的清潔劑不得未經稀釋使用。該產品可以安全使用，因為其不含酸性、鹼性或污染環境的材料。清潔劑若是不小心濺入眼睛，必須立即用水徹底沖洗並且若不慎吞咽則應立即就醫。*

手臂振動值 > 2.5 m/s² 之機型（見操作說明書的*技術參數*一章）

⚠ ***小心***

- *長時間使用設備時，手部會受振動影響出現血液迴圈障礙。由於受到下述諸多因素的影響，不能確定普遍適用的使用時間：*
- *易於血液迴圈不良的個人體質（經常手指冰涼、手指發麻）*
- *環境溫度較低。您可穿戴溫暖的手套保護雙手。*
- *由於抓握過緊妨礙血液迴圈。*
- *連續操作要比工休後再操作更加不利於血液迴圈。經常長時間使用設備並且反復出現諸如手指發麻、冰冷等症狀時，應就醫診治。*

帶充氣輪胎的設備

⚠ ***小心*** *● 對於帶擰緊螺絲輪箍的設備：設置輪胎充氣壓力之前，確保輪箍的所有螺栓固定擰緊。● 設置輪胎充氣壓力之前，確保壓縮機上的減壓器已正確設置。● 不得超過最大允許的輪胎充氣壓力。必須在輪胎上讀取輪胎充氣壓力，需要時在輪箍上讀取。如果數值不同，必須採用較小的數值。*

熱水和汽油馬達設備，帶內燃機的設備

⚠ ***危險*** *● 由於採用不合適的燃料存在爆炸危險。只能加注操作說明書中指定的燃料。*

⚠ ***警告*** *● 廢氣有毒。不得吸入廢氣。在室內運行設備時必須注意確保足夠通風和廢氣的排放。● 加油時確保不要讓燃料流到灼熱的表面上。*

⚠ ***小心*** *● 燙傷危險。不可在廢氣口上彎腰並且不得將手伸入。燃燒器燃燒時不得觸碰鍋爐。● 不得關閉廢氣出口。● 確保進氣口附近無廢氣排放。● 請注意操作說明書內汽油馬達設備的安全提示。*

保養和維護

⚠ ***警告*** *● 清潔、維護和更換零件之前，必須關閉設備並且拔下用電設備的電源插頭。● 在設備及配件上執行所有作業前，卸放高壓系統壓力。*

⚠ ***小心*** *● 只允許已授權的客戶服務處或熟知該領域所有重要安全規定的專業人員進行設備修復工作。*

注意 *● 根據地方有效規定注意對可攜式工業使用設備進行安全檢查● 短路或其他損害。不得使用軟管水射流或高壓水射流清潔設備。● 絕勿使用丙酮、溶劑和未經稀釋的酸液，因為它們會侵蝕設備的材料。*

附件和備件

⚠ ***小心*** *● 只能使用生產商提供的配件和備件。原廠附件和備件可以確保設備安全無故障地運行。● 只允許由已授權的客戶服務部進行維修和安裝備件，以避免危險發生。*

運輸

⚠ ***小心*** *● **運輸前關閉設備。考慮重量的情況下固定設備，見操作說明書中**技術參數**一章。** ● 意外事故與致傷危險。運輸與儲存時請留意設備的重量，參看操作說明書科技資訊一章。*

安全提示 高壓清洗機



請閱讀安全提示和單獨的操作說明書。

請將本操作說明書和安全提示保存在設備旁。

- 除了操作說明書中的安全提示外，還必須遵守適用的國家法律規定。
- 操作說明書和安全提示必須隨設備一起交給使用者。

危險區域

- 未經授權的人員不得進入危險區域。
- 不得讓兒童在設備附近玩耍。
- 不得讓兒童操作設備。

設備

- 設備在運行時，絕不離開設備。
- 不得在電機運行時打開外罩。
- 運行期間，不要卡緊高壓噴槍的手柄。
- 熱水操作後必須冷卻軟管或設備迅速進入冷水操作狀態。
- 本設備必須裝配一個平穩、堅挺的底座。
- 清潔前，必須對需要清潔的表面進行風險評估，以確定安全防護與健康保護要求。必須採取相應所需的防護措施。
- 只允許使用原廠推薦的高壓軟管、配件與連接裝置。
- 只允許使用原廠運送或原廠推薦的清潔劑。使用其他清潔劑或化學物品可能會影響到設備的安全。
- 不得超過最大允許的輸出壓力。必須在輸出上讀取輸出壓力，需要時在輸箍上讀取。如果數值不同，必須採用較小的數值。
- 不得超過最大允許的水溫。
- 不得超過最大允許的輸入壓力。
- 不得超過最大允許的輸入流量。
- 不得在 0 °C 以下的溫度中使用本設備。
- 只有在配有油分離器的清洗場所才能執行馬達清潔。

人員

- 操作設備時，必須穿戴適當的防護服裝和護目鏡。
- 操作設備時，必須穿戴適當的防護服裝和防滑鞋。
- 操作設備時，必須穿戴適當的防護服裝和防護手套。

電氣設備

- 只允許由電氣專業人員安裝電氣設備。
- 只允許由電氣專業人員更換損壞的電纜。
- 只允許由電氣專業人員更換損壞的插頭。
- 只允許由電氣專業人員更換損壞的插座。
- 只允許由電氣專業人員更換損壞的開關。
- 只允許由電氣專業人員更換損壞的保險絲。
- 只允許由電氣專業人員更換損壞的繼電器。
- 只允許由電氣專業人員更換損壞的變壓器。
- 只允許由電氣專業人員更換損壞的電機。
- 只允許由電氣專業人員更換損壞的電容器。
- 只允許由電氣專業人員更換損壞的電阻器。
- 只允許由電氣專業人員更換損壞的二極體。
- 只允許由電氣專業人員更換損壞的電晶體。
- 只允許由電氣專業人員更換損壞的積體電路。
- 只允許由電氣專業人員更換損壞的微處理器。
- 只允許由電氣專業人員更換損壞的記憶體。
- 只允許由電氣專業人員更換損壞的介面。
- 只允許由電氣專業人員更換損壞的感測器。
- 只允許由電氣專業人員更換損壞的執行器。
- 只允許由電氣專業人員更換損壞的顯示器。
- 只允許由電氣專業人員更換損壞的鍵盤。
- 只允許由電氣專業人員更換損壞的觸控螢幕。
- 只允許由電氣專業人員更換損壞的軟體。
- 只允許由電氣專業人員更換損壞的韌體。
- 只允許由電氣專業人員更換損壞的硬體。
- 只允許由電氣專業人員更換損壞的電纜。
- 只允許由電氣專業人員更換損壞的插頭。
- 只允許由電氣專業人員更換損壞的插座。
- 只允許由電氣專業人員更換損壞的開關。
- 只允許由電氣專業人員更換損壞的保險絲。
- 只允許由電氣專業人員更換損壞的繼電器。
- 只允許由電氣專業人員更換損壞的變壓器。
- 只允許由電氣專業人員更換損壞的電機。
- 只允許由電氣專業人員更換損壞的電容器。
- 只允許由電氣專業人員更換損壞的電阻器。
- 只允許由電氣專業人員更換損壞的二極體。
- 只允許由電氣專業人員更換損壞的電晶體。
- 只允許由電氣專業人員更換損壞的積體電路。
- 只允許由電氣專業人員更換損壞的微處理器。
- 只允許由電氣專業人員更換損壞的記憶體。
- 只允許由電氣專業人員更換損壞的介面。
- 只允許由電氣專業人員更換損壞的感測器。
- 只允許由電氣專業人員更換損壞的執行器。
- 只允許由電氣專業人員更換損壞的顯示器。
- 只允許由電氣專業人員更換損壞的鍵盤。
- 只允許由電氣專業人員更換損壞的觸控螢幕。
- 只允許由電氣專業人員更換損壞的軟體。
- 只允許由電氣專業人員更換損壞的韌體。
- 只允許由電氣專業人員更換損壞的硬體。

維護

- 清潔、維護和更換零件之前，必須關閉設備並且拔下用電設備的電源插頭。
- 在設備及配件上執行所有作業前，卸放高壓系統壓力。
- 只允許由已授權的客戶服務處或熟知該領域所有重要安全規定的專業人員進行設備修復工作。

運輸

- 運輸前關閉設備。考慮重量的情況下固定設備，見操作說明書中技術參數一章。
- 意外事故與致傷危險。運輸與儲存時請留意設備的重量，參看操作說明書科技資訊一章。

安全提示 高壓清洗機

請閱讀安全提示和單獨的操作說明書。

請將本操作說明書和安全提示保存在設備旁。

- 除了操作說明書中的安全提示外，還必須遵守適用的國家法律規定。
- 操作說明書和安全提示必須隨設備一起交給使用者。

危險區域

- 未經授權的人員不得進入危險區域。
- 不得讓兒童在設備附近玩耍。
- 不得讓兒童操作設備。

設備

- 設備在運行時，絕不離開設備。
- 不得在電機運行時打開外罩。
- 運行期間，不要卡緊高壓噴槍的手柄。
- 熱水操作後必須冷卻軟管或設備迅速進入冷水操作狀態。
- 本設備必須裝配一個平穩、堅挺的底座。
- 清潔前，必須對需要清潔的表面進行風險評估，以確定安全防護與健康保護要求。必須採取相應所需的防護措施。
- 只允許使用原廠推薦的高壓軟管、配件與連接裝置。
- 只允許使用原廠運送或原廠推薦的清潔劑。使用其他清潔劑或化學物品可能會影響到設備的安全。
- 不得超過最大允許的輸出壓力。必須在輸出上讀取輸出壓力，需要時在輸箍上讀取。如果數值不同，必須採用較小的數值。
- 不得超過最大允許的水溫。
- 不得超過最大允許的輸入壓力。
- 不得超過最大允許的輸入流量。
- 不得在 0 °C 以下的溫度中使用本設備。
- 只有在配有油分離器的清洗場所才能執行馬達清潔。

人員

- 操作設備時，必須穿戴適當的防護服裝和護目鏡。
- 操作設備時，必須穿戴適當的防護服裝和防滑鞋。
- 操作設備時，必須穿戴適當的防護服裝和防護手套。

電氣設備

- 只允許由電氣專業人員安裝電氣設備。
- 只允許由電氣專業人員更換損壞的電纜。
- 只允許由電氣專業人員更換損壞的插頭。
- 只允許由電氣專業人員更換損壞的插座。
- 只允許由電氣專業人員更換損壞的開關。
- 只允許由電氣專業人員更換損壞的保險絲。
- 只允許由電氣專業人員更換損壞的繼電器。
- 只允許由電氣專業人員更換損壞的變壓器。
- 只允許由電氣專業人員更換損壞的電機。
- 只允許由電氣專業人員更換損壞的電容器。
- 只允許由電氣專業人員更換損壞的電阻器。
- 只允許由電氣專業人員更換損壞的二極體。
- 只允許由電氣專業人員更換損壞的電晶體。
- 只允許由電氣專業人員更換損壞的積體電路。
- 只允許由電氣專業人員更換損壞的微處理器。
- 只允許由電氣專業人員更換損壞的記憶體。
- 只允許由電氣專業人員更換損壞的介面。
- 只允許由電氣專業人員更換損壞的感測器。
- 只允許由電氣專業人員更換損壞的執行器。
- 只允許由電氣專業人員更換損壞的顯示器。
- 只允許由電氣專業人員更換損壞的鍵盤。
- 只允許由電氣專業人員更換損壞的觸控螢幕。
- 只允許由電氣專業人員更換損壞的軟體。
- 只允許由電氣專業人員更換損壞的韌體。
- 只允許由電氣專業人員更換損壞的硬體。
- 只允許由電氣專業人員更換損壞的電纜。
- 只允許由電氣專業人員更換損壞的插頭。
- 只允許由電氣專業人員更換損壞的插座。
- 只允許由電氣專業人員更換損壞的開關。
- 只允許由電氣專業人員更換損壞的保險絲。
- 只允許由電氣專業人員更換損壞的繼電器。
- 只允許由電氣專業人員更換損壞的變壓器。
- 只允許由電氣專業人員更換損壞的電機。
- 只允許由電氣專業人員更換損壞的電容器。
- 只允許由電氣專業人員更換損壞的電阻器。
- 只允許由電氣專業人員更換損壞的二極體。
- 只允許由電氣專業人員更換損壞的電晶體。
- 只允許由電氣專業人員更換損壞的積體電路。
- 只允許由電氣專業人員更換損壞的微處理器。
- 只允許由電氣專業人員更換損壞的記憶體。
- 只允許由電氣專業人員更換損壞的介面。
- 只允許由電氣專業人員更換損壞的感測器。
- 只允許由電氣專業人員更換損壞的執行器。
- 只允許由電氣專業人員更換損壞的顯示器。
- 只允許由電氣專業人員更換損壞的鍵盤。
- 只允許由電氣專業人員更換損壞的觸控螢幕。
- 只允許由電氣專業人員更換損壞的軟體。
- 只允許由電氣專業人員更換損壞的韌體。
- 只允許由電氣專業人員更換損壞的硬體

• การใช้เครื่องฉีดน้ำแรงดันน้ำร้อนกับเครื่องยนต์สันดาปภายในสามารถทำให้เกิดก๊าซไอเสียและเขม่าขึ้นได้
การสูดดมก๊าซไอเสียและการสัมผัสเขม่าสามารถทำลายสุขภาพของคุณได้
ต้องมีการกำหนดมาตรการป้องกันที่จำเป็นต่อการสูดดมก๊าซไอเสียและการสัมผัสกับเขม่า เพื่อป้องกันเขม่าดังนั้น
ควรใช้หน้ากากช่วยหายใจที่เหมาะสมเพื่อป้องกันก๊าซไอเสียและถุงมือที่เหมาะสมเพื่อป้องกันเขม่า

ข้อแนะนำด้านความปลอดภัยโดยทั่วไป

⚠ *อันตราย*

• อันตรายจากการสำลัก
เก็บแผ่นพลาสติกใสของบรรจุภัณฑ์ให้พ้นจากมือเด็ก

⚠ *คำเตือน*

• ใช้อุปกรณ์เฉพาะตามวัตถุประสงค์ที่กำหนดไว้เท่านั้น
ตรวจสอบและระวังสภาวะโดยรอบเมื่อใช้งานอุปกรณ์จากบุคคลที่สาม โดยเฉพาะเด็ก
• อุปกรณ์ไม่เหมาะสำหรับการใช้งานโดยบุคคลที่มีข้อกำจัดด้านสมรรถภาพทางกายภาพ ประสาทสัมผัส
หรือสติปัญญาหรือมีประสบการณ์ที่ไม่เพียงพอและ/
หรือมีความรู้ไม่เพียงพอ
• เฉพาะบุคลากรที่ได้รับคำแนะนำในการจัดการอุปกรณ์
หรือผู้ที่มีทักษะในการใช้งาน และผู้ที่ได้รับการมอบหมาย
จึงจะสามารถใช้งานอุปกรณ์นี้ได้ • ให้เฝ้าสังเกตดูเด็ก
เพื่อป้องกันไม่ให้เด็กเล่นเครื่องดูด
• ห้ามเด็กและผู้เยาว์ใช้งานอุปกรณ์

⚠ *ระวัง*

• อุปกรณ์รักษาความปลอดภัยได้รับการออกแบบมาเพื่อป้องกันคุณ
ห้ามปรับเปลี่ยนหรือไม่ใช้งานอุปกรณ์รักษาความปลอดภัย

ความเสี่ยงจากไฟฟ้าช็อต

⚠ *อันตราย*

• เชื่อมต่ออุปกรณ์ที่มีคลาสการป้องกันระดับ I
เข้ากับแหล่งจ่ายกระแสไฟที่มีการเดินสายดินไว้อย่างถูกต้องเท่านั้น
• แรงดันไฟที่ระบุไว้บนแผ่นป้ายแสดงชนิดจะต้องสอดคล้องกับแรงดันไฟของแหล่งจ่ายกระแสไฟ
• ตรวจสอบการป้องกันชั้นพื้นฐานของเต้าเสียบ
โปรดดูบทเกี่ยวกับข้อมูลทางเทคนิคในคำแนะนำด้านการใช้งาน • ใช้งานอุปกรณ์พร้อมระบบตัดกระแสไฟตกค้างเท่านั้น
(สูงสุด 30 mA)
• ห้ามใช้มือที่เปียกจับเต้าเสียบปลั๊กไฟกับเต้ารับ
• ปลั๊กไฟหลักและขั้วต่อสายเคเบิลที่เชื่อมต่อขยายจะต้องกันน้ำ และห้ามให้โดนน้ำ ห้ามวางขั้วต่อไว้บนพื้น
ใช้บ้วนสายไฟเพื่อให้ข็อคเก็ตอยู่เหนือระดับพื้นอย่างน้อย 60 มม.
• จะต้องป้องกันชิ้นส่วนที่เคลื่อนไหวได้ทั้งหมดในพื้นที่ทำงานจากน้ำที่กระเซ็น

⚠ *คำเตือน*

• เชื่อมต่ออุปกรณ์เข้ากับจุดเชื่อมต่อระบบไฟฟ้า
ซึ่งมีการติดตั้งโดยช่างไฟที่ผ่านการรับรองตามข้อกำหนด IEC 60364-1 เท่านั้น • ก่อนใช่งานในแต่ละครั้ง
ให้ตรวจสอบความเสียหายที่สายเคเบิลหลักพร้อมปลั๊กหลัก
ห้ามใช่งานอุปกรณ์ซึ่งมีสายไฟที่มีความเสียหาย
เปลี่ยนสายไฟที่มีความเสียหายในทันทีโดยช่างเทคนิคฝ่ายบริการ / ช่างไฟฟ้าที่ผ่านการรับรอง
• ระวังอย่าให้สายไฟหรือสายไฟส่วนขยายเกิดความเสียหายโดยถูกกดทับ บด หักงอ หรืออื่นๆ ที่ใกล้เคียง
ป้องกันสายไฟจากความร้อน น้ำมัน และขอบที่แหลมคม
• ใช้สายไฟเชื่อมต่อโครงข่ายที่กำหนดโดยผู้ผลิตเท่านั้น
ตลอดจนการใช้งานสายไฟด้วย
สำหรับหมายเลขคำสั่งซื้อและประเภท
บทที่คำแนะนำด้านการใช้งาน
• สายไฟพ่วงที่ไม่เหมาะสมอาจทำให้เกิดอันตรายได้
ใช้เฉพาะสายไฟเสริมที่ทำเครื่องหมายอย่างเหมาะสมและได้รับอนุมัติเท่านั้นด้วยขนาดสายไฟที่เพียงพอ
• เปลี่ยนคู่ต่อประกบที่ส่วนเชื่อมต่อแหล่งจ่ายไฟหลักหรือสายพ่วงเฉพาะชิ้นส่วนอะไหล่ที่มีระบบป้องกันน้ำกระเซ็นเช่นเดียวกัน และมีระบบกลระดับเดียวกัน

⚠ *ระวัง*

• ให้ปิดสวิตหลัก / สวิตช์อุปกรณ์หากไม่มีการใช้งานเป็นเวลานานและหลังการใช้งาน และตัดการเชื่อมต่อจากปลั๊กหลัก

ข้อควรใส่ใจ

• กระบวนการเปิดสวิตช์จะทำให้เกิดการลดแรงดันไฟฟ้าในช่วงเวลาสั้นๆ
• หากสภาพโครงข่ายไม่เหมาะสมอาจทำให้อุปกรณ์อื่นถูกรบกวน • หากอิมพีแดนซ์โครงข่ายน้อยกว่า 0.15 โอห์ม
การรบกวนจะไม่เกิดขึ้น

ช่องจ่ายน้ำ

⚠ *คำเตือน*

• ห้ามใช้อุปกรณ์
หากท่อแรงดันสูงชำรุด
เปลี่ยนท่อแรงดันสูงที่ชำรุดใหม่โดยทันที
อนุญาตให้ใช้ท่อและคอนเนคเตอร์ที่แนะนำโดยผู้ผลิตเท่านั้น สำหรับหมายเลขคำสั่งซื้อ
โปรดดู*คำแนะนำด้านการใช้งาน*
• จุดยึดสกรูของท่อเชื่อมทั้งหมดต้องแน่นหนา

ข้อควรใส่ใจ

• โปรดอ่านข้อกำหนดของบริษัทจัดหาน้ำของคุณ

การใช้งาน

⚠ *อันตราย*

• เมื่อใช้งานอุปกรณ์ในพื้นที่อันตราย (เช่น ปั๊มน้ำมัน)
โปรดดูข้อกำหนดบังคับด้านความปลอดภัยที่เกี่ยวข้อง
• ห้ามใช้งานในสภาพแวดล้อมที่อาจเกิดการระเบิดขึ้นได้
• ห้ามใช้สารละลาย ของเหลวที่มีส่วนผสมของสารละลาย
หรือสารกรดเช่นขัน ตัวอย่างเช่น เบนซิน ทินเนอร์สำหรับสี
หรือน้ำมันในระบบทำความร้อน
สเปรย์จะมีความไวต่อการติดไฟ ระเบิด และเป็นพิษสูง
• ยางล้อยานพาหนะ /
วาล์วยางที่ชำรุดเสียหายเป็นอันตรายต่อชีวิต
ยางล้อยานพาหนะ /
วาล์วยางสามารถได้รับความเสียหายจากสายน้ำแรงดันสูงและระเบิด สัญญาณแรกที่เห็นคือ ยางล้อมีสีที่เปลี่ยนไป
ในการทำความสะอาดยางล้อยานพาหนะ / วาล์วยาง
ให้ฉีดน้ำโดยเว้นระยะห่างอย่างน้อย 30 ซม.

⚠ *คำเตือน*

• ห้ามใช้อุปกรณ์
หากมีบุคคลอื่นอยู่ภายในพื้นที่
ซึ่งไม่มีการสวมใส่เสื้อผ้าป้องกันที่เหมาะสม • หากท่อสั้นมือของคุณเอาจสัมผัสกับไอพ่นแรงดันสูง
ห้ามใช้หัวฉีดไอพ่นเฉพาะจุดหรือหัวฉีดโรเตอร์กับท่อไอพ่นที่มีขนาดสั้นกว่า 75 ซม.
• แรงผลักเกิดมาจากไอพ่นน้ำที่เกิดจากท่อไอพ่น
แรงจะส่งผลไปทางด้านบนโดยท่อไอพ่นที่ทำมุม
ยึดกระบอกปืนและท่อไอพ่นให้แน่น
• ในการใช้งานเครื่องฉีดที่ทำมุม
แรงผลักและแรงบิดอาจเปลี่ยนแปลง
• ห้ามฉีดน้ำแรงดันสูงเพื่อทำความสะอาดเสื้อผ้าหรือรองเท้า
• ห้ามฉีดน้ำแรงดันสูงเข้าไปที่ตัวบุคคล สัตว์เลี้ยง
อุปกรณ์ไฟฟ้าที่เปิดใช้งานอยู่ หรืออุปกรณ์
• ห้ามฉีดพ่นไปยังออปเจ็กต์ใดๆ ที่มีส่วนผสมอันตรายอยู่
(เช่น แอสเบสโตส) • ตรวจสอบอุปกรณ์และอุปกรณ์เสริม
เช่น ท่อแรงดันสูง ปืนฉีดแรงดันสูง และอุปกรณ์นิรภัย
ก่อนการใช้งานแต่ละครั้ง
เพื่อความปลอดภัยในการใช้งานและใช้งานอย่างถูกต้อง
ห้ามใช้อุปกรณ์หากมีความเสียหาย
เปลี่ยนส่วนประกอบที่ชำรุดเสียหายใหม่ในทันที
• ใช้เฉพาะท่อแรงดันสูง อุปกรณ์
และขั้วต่อจากผู้ผลิตที่แนะนำเท่านั้น

⚠ *ระวัง*

• ห้ามทิ้งอุปกรณ์ไว้โดยไม่มีผู้ดูแลในระหว่างการใช้งาน
• ห้ามเปิดฝาเครื่องขณะที่เครื่องยนต์ทำงานอยู่

• *ห้ามจับยึดคานของปืนฟ่นแรงดันสูงขณะดำเนินการ*
• *ปล่อยให้ท่อเย็นลงหลังจากการทำให้น้ำร้อนหรือใช้อุปกรณ์อย่างรวดเร็วเมื่อทำให้น้ำเย็น*
• *อุปกรณ์ต้องมีพื้นผิวที่เรียบและมั่นคง*
• *คุณต้องทำการประเมินความเสี่ยงของพื้นผิวที่จะทำความสะอาดก่อนทำความสะอาด*
เพื่อระบุข้อกำหนดด้านความปลอดภัยและการรักษาสุขภาพ
คุณต้องดำเนินมาตรการความปลอดภัยที่จำเป็น

ข้อควรใส่ใจ

• *ห้ามใช้งานอุปกรณ์หากมีอุณหภูมิต่ำกว่า 0 °C*
• *ทำความสะอาดเครื่องยนต์เฉพาะที่บริเวณชำระล้างด้วยเครื่องแยกน้ำมันเท่านั้น*

การใช้งานอุปกรณ์พร้อมน้ำยาทำความสะอาด

⚠ *ระวัง*

• *จัดเก็บอุปกรณ์ให้ห่างจากมือเด็ก*
• *อ่านเอกสารข้อมูลความปลอดภัยของผู้ผลิตน้ำยาทำความสะอาดเมื่อใช้น้ำยาทำความสะอาด*
โดยเฉพาะคำแนะนำเกี่ยวกับอุปกรณ์ป้องกันส่วนบุคคล
• *ใช้เฉพาะน้ำยาทำความสะอาดจากผู้ผลิตที่กำหนดไว้หรือแนะนำเท่านั้น การใช้น้ำยาทำความสะอาดหรือสารเคมีอื่นๆ*
อาจมีผลต่อความปลอดภัยของอุปกรณ์
• *ห้ามเจือจางน้ำยาทำความสะอาดที่แนะนำ*
ผลิตภัณฑ์มีความปลอดภัยในการใช้งาน
เนื่องจากไม่มีส่วนผสมที่เป็นกรด ด่าง
หรือสารที่เป็นอันตรายต่อสิ่งแวดล้อม
ในกรณีที่ตาสัมผัสกับน้ำยาทำความสะอาด
ให้ล้างออกโดยทันทีด้วยน้ำและเข้าพบแพทย์โดยทันที
เข้าพบแพทย์โดยทันทีในกรณีกลืนน้ำยาทำความสะอาดเข้าไปด้วย

อุปกรณ์ที่มีแรงสั่นสะเทือนที่มือหรือแขน > 2.5 ม./วินาที² (ดูบทเกี่ยวกับ *ข้อมูลทางเทคนิค* ในคำแนะนำด้านการใช้งาน)

⚠ *ระวัง*

• *การใช้งานอุปกรณ์นี้เป็นเวลานาน*
อาจทำให้เกิดการไหลเวียนของเลือดในมือผิดปกติได้
ไม่สามารถระบุช่วงระยะเวลาการใช้งานโดยทั่วไปได้
เนื่องจากขึ้นอยู่กับปัจจัยที่มีผลกระทบต่างๆ
หลายปัจจัยด้วยกัน:
• *อาจทำให้เกิดการไหลเวียนของเลือดที่ไม่ดีอย่างต่อเนื่องได้*
(มีนิ้วเย็นเป็นประจำ นิ้วล็อก)
• *อุณหภูมิแวดล้อมต่ำ สวมใส่ถุงมือเพื่อป้องกันมือ*
• *เนื่องจากการไหลเวียนของเลือดที่ไม่ดี*
• *การใช้งานอย่างต่อเนื่องมีผลให้เกิดอันตรายมากกว่าการหยุดพักใช้งานเป็นระยะๆ*
สำหรับการใช้งานอุปกรณ์นี้เป็นเวลานานประจำ
และเกิดอาการดังกล่าวซ้ำๆ ตัวอย่างเช่น นิ้วล็อก นิ้วเย็น
โปรดเข้าพบและรับคำปรึกษาจากแพทย์

อุปกรณ์ที่มียางนิวเมติก

⚠ *ระวัง*

• *สำหรับอุปกรณ์ที่มีขอบยึดสลัก:*
ตรวจสอบให้แน่ใจว่าสกรูทั้งหมดของขอบแน่นหนาก่อนที่จะติดตั้งแรงดันลมยาง
• *ตรวจสอบให้แน่ใจว่าอุปกรณ์ลดแรงดันที่คอมเพรสเซอร์ถูกติดตั้งอย่างถูกต้อง ก่อนที่จะติดตั้งแรงดันลมยาง*
• *ห้ามใช้แรงดันยางเกินกว่ายึดจำกัด*
คุณต้องอ่านแรงดันยางที่ยางและที่ขอบยางหากจำเป็น
หากมีค่าแตกต่างกัน คุณต้องใช้ค่าที่น้อยที่สุด

อุปกรณ์ที่ใช้เครื่องยนต์น้ำร้อนและเครื่องยนต์เบนซิน อุปกรณ์ที่มีเครื่องยนต์เผาไหม้

⚠ *อันตราย*

• *ความเสี่ยงต่อการระเบิดเนื่องจากเชื้อเพลิงที่ไม่เหมาะสมเติมเชื้อเพลิงที่ระบุไว้ในคำแนะนำด้านการใช้งานเท่านั้น*

⚠ *คำเตือน*

• *แก๊สไอเสียเป็นพิษ*
ห้ามหายใจแก๊สไอเสีย
ตรวจสอบให้แน่ใจว่ามีการหมุนเวียนอากาศและการปล่อยไอเสียที่เพียงพอเมื่อใช้งานอุปกรณ์ในสถานที่
• *ตรวจสอบขณะเติมให้แน่ใจว่าไม่มีเชื้อเพลิงอยู่บนพื้นผิวร้อน*

⚠ *ระวัง*

• *ความเสี่ยงต่อการลุกไหม้*
ห้ามทิ้งช่องไอเสียและเอื้อมจับ
ห้ามสัมผัสหม้อต้มขณะดำเนินการเผาไหม้
• *ห้ามอยู่ใกล้ช่องไอเสีย*
• *ตรวจสอบให้แน่ใจว่าไม่มีการปล่อยไอเสียเกิดขึ้นในบริเวณใกล้ช่องอากาศเข้า*
• *อ่านคำแนะนำด้านความปลอดภัยสำหรับอุปกรณ์ที่ใช้เครื่องยนต์เบนซินในคำแนะนำด้านการใช้งาน*

การดูแลและการบำรุงรักษา

⚠ *คำเตือน*

• *ก่อนทำความสะอาดและเปลี่ยนอะไหล่*
คุณต้องปิดสวิตช์อุปกรณ์และถอดสายไฟออกจากอุปกรณ์ที่ใช้งานโครงข่าย
• *ทำให้ระบบแรงดันสูงปราศจากแรงดันก่อนการใช้งานอุปกรณ์และอุปกรณ์เสริมทั้งหมด*

⚠ *ระวัง*

• *ดำเนินการซ่อมแซมโดยฝ่ายบริการลูกค้าที่ได้อนุญาตเท่านั้น*
หรือโดยผู้เชี่ยวชาญอุปกรณ์ในด้านนี้
ซึ่งคุ้นเคยกับข้อกำหนดด้านความปลอดภัยที่เกี่ยวข้องทั้งหมด

ข้อควรใส่ใจ

• *ดำเนินการตรวจสอบความปลอดภัยสำหรับอุปกรณ์พกพาที่ใช้เชิงพาณิชย์ตามกฎระเบียบในท้องถิ่น*
• *การลัดวงจรหรือการชำรุดอื่นๆ*
ห้ามทำความสะอาดอุปกรณ์โดยใช้เครื่องฟ่นน้ำแบบท่อยางหรือเครื่องฟ่นน้ำแรงดันสูง • ห้ามใช้อะซิโตน สารกรดเข้มข้นหรือสารละลาย
เนื่องจากจะมีผลกระทบต่อวัสดุที่ใช้ในอุปกรณ์

อุปกรณ์เสริมและอะไหล่

⚠ *ระวัง*

• *ใช้อุปกรณ์เสริมและอะไหล่ที่ผู้ผลิตอนุญาตเท่านั้น*
อุปกรณ์เสริมและอะไหล่ของแท้เป็นการรับประกันว่าเครื่องดูดจะทำงานได้อย่างปลอดภัยและไม่เกิดข้อบ่อง
• *การซ่อมแซมและติดตั้งชิ้นส่วนอะไหล่ต้องดำเนินการโดยฝ่ายบริการลูกค้าที่ได้รับอนุมัติเท่านั้นเพื่อป้องกันอันตรายใดๆ*

การขนส่ง

⚠ *ระวัง*

• *เปิดอุปกรณ์ก่อนการขนส่ง*
การยึดอุปกรณ์ภายใต้ข้อกำหนดเกี่ยวกับน้ำหนัก
โปรดดูบทเกี่ยวกับข้อมูลทางเทคนิคในคำแนะนำด้านการใช้งาน • อันตรายจากอุบัติเหตุและการเกิดอาการบาดเจ็บ
ตรวจสอบน้ำหนักของอุปกรณ์ในระหว่างการขนส่งและการจัดเก็บ โปรดดูบทเกี่ยวกับ ข้อมูลทางเทคนิค
ในคำแนะนำด้านการใช้งาน

안전 지침 고압 세척기

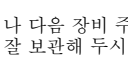

장비를 처음 사용하기 전 먼저 본 사용 설명서 원본을 숙독하십시오. 이 내용에 따라 사용하십시오. 나중에 또 보거나 다음 장비 주인이 참고할 수 있도록 이 두 설명서를 잘 보관해 두시기 바랍니다.

- 사용설명서의 지침 외에도 법률에 따른 일반 안전규정 및 사고예방규정의 내용도 준수해야 합니다.
- 장비에 부착된 경고 및 정보 라벨은 위험하지 않은 작동을 위한 중요한 정보를 제공합니다.

위험의 단계

⚠ *위험*

• *심각한 신체상해 또는 사망에 이르게 하는 급박한 위험을 알리는 표시.*

⚠ *경고*

• *심각한 신체상해 또는 사망에 이르게 하는 잠재적인 위험을 알리는 표시.*

⚠ ***주의***

● *경미한 상해를 발생시킬 수 있는 위험한 상황을 알리는 표시.*

유의

● *대물피해를 발생시킬 수 있는 위험한 상황을 알리는 표시.*

개인 보호장구

⚠ ***주의***● *장비 작업 시 적합한 장갑을 사용하십시오. ● 사용 설명서에 음압 수준이 85dB(A) 이상으로 기재되어 있는 경우 이어 프로텍터를 착용하십시오(사용 설명서의 기술 데이터 편 참조). ● 다시 튀어 나오는 물 또는 오염물로부터 보호하기 위해 적합한 보호복 및 보호경을 착용하십시오. ● 고압 클리너 사용 도중 에어로졸이 발생할 수 있습니다. 에어로졸을 흡입하면 인체에 유해할 수 있습니다. 고용주에게는 세척하려고 하는 표면과 환경에 따른 에어로졸 흡입 방지에 필요한 보호 조치를 확정하기 위한 위험 평가를 진행해야 할 책임이 있습니다. FFP 2 등급 이상의 방독 마스크를 착용하십시오. ● 연소 엔진과 함께 온수 고압 세척기를 사용할 때 배기가스와 그을음이 생성될 수 있습니다. 배기가스를 흡입하고 그을음과 접촉하는 경우 건강이 손상될 수 있습니다. 배기가스의 흡입 및 그을음과의 접촉에 대해 필요한 보호 조치가 지정되어야 합니다. 그러므로 적절한 방진 마스크로 배기 가스 흡입을 방지하고, 적절한 보호 장갑으로 그을음과의 접촉을 방지하십시오.*

일반 안전 지침

⚠ ***위험***● *질식 위험. 포장 호일은 어린이들이 접근할 수 없게 하십시오.*

⚠ ***경고***● *본 장비는 규정에 적합하게만 사용하십시오. 지역 상황을 고려하고 본 장비로 작업하는 경우 제삼자, 특히 어린이에 유의하십시오. ● 본 제품은 신체적, 감각적 또는 정신적 장애가 있거나 경험 또는/및 지식이 부족한 직원은 사용하면 안 됩니다. ● 본 장비 취급에 대한 교육을 받았거나 또는 조작에 대한 능력을 입증하여 본 장비 사용에 대해 명백하게 위임을 받은 직원만 본 장비를 사용할 수 있습니다. ● 어린이들이 제품을 가지고 장난을 치지 않도록 감독해 주십시오. ● 어린이 또는 청소년은 본 장비를 작동해서는 안 됩니다.*

⚠ ***주의***● *안전 장치는 사용자를 보호하는 데 사용됩니다. 안전 장치를 변경하거나 제거하지 마십시오.*

감전 위험

⚠ ***위험***● *보호 등급 I 장비를 정상적으로 접지된 전원에 연결하십시오. ● 명판에 기재된 전압과 전원의 전압은 일치해야만 합니다. ● 소켓의 최소 보호 장치에 유의하십시오(사용 설명서의 기술 데이터편 참조). ● 장비는 오류 전류 회로 차단기(최대 30mA)를 통해서만 작동하십시오. ● 젖은 손으로 전원 플러그 및 소켓을 잡지 마십시오. ● 연장 라인의 전원 플러그 및 커플링은 방수가 되어야 하며 물 속에 놓으면 안 됩니다. 커플링을 바닥에 놓으면 안 됩니다. 소켓이 바닥에서 최소 60mm 위에 있도록 해주는 케이블 드럼을 사용하십시오. ● 작업 영역 내에 있는 전기가 통하는 모든 부품들은 사출수로부터 보호된 상태여야 합니다.*

⚠ ***경고***● *장비는 IEC 60364-1에 따라 전기 전문가가 연결한 전기 연결에만 연결하십시오. ● 작동 전에는 항상 전원 플러그와 함께 전기 연결 라인의 손상 여부를 점검하십시오. 손상된 전기 연결 라인이 포함되어 있는 장비는 작동하지 마십시오. 손상된 전기 연결 라인은 즉시 공식 고객 서비스/전기 전문가에게 교체하도록 의뢰하십시오. ● 밟거나, 압착하거나, 무리하게 당기거나, 이와 비슷한 행동을 통해 전기 연결 라인 또는 연장 라인을 상하게 하거나 손상시키지 마십시오. 전기 연결 라인이 고온, 오일 및 날카로운 모서리에 노출되지 않도록 하십시오. ● 제조 업체가 지정한 전기 연결 라인만 사용하십시오. 이는 라인 교체 시에도 적용됩니다. 주문 번호 및 종류는 사용 설명서를 참조하십시오. ● 부적합한 전기 연결 라인은 위험할 수 있습니다. 옥외에서는 옥외 전용으로 승인되고 적합하게 표시된 단면적이 충분한 전기 연장 라인을 사용하십시오. ● 동일한 수밀도 및 기계적 내구성을 가진 전기 연결 라인 또는 전기 연장 라인 커플링으로만 교체하십시오.*

⚠ ***주의***● *사용 후 및 장시간 작동 정지 시 장비를 메인 스위치/장비 스위치에서 끈 후 전원 플러그를 뽑으십시오.*

유의● *켜지는 동안 잠깐의 전압 강하가 발생합니다. ● 전원이 제대로 연결되지 않으면 다른 장비의 기능 저하가 발생할 수 있습니다. ● 시스템 임피던스가 0.15Ohm보다 낮으면 기능 장애 발생합니다.*

물 연결

⚠ ***경고***● ***고압 호스가 손상된 경우 장비를 작동하면 안 됩니다. 손상된 고압 호스를 즉시 교체하십시오. 제조 업체가 권장하는 호스 및 연결부만 사용해야 합니다. 주문 번호는*** *사용 설명서****를 참조하십시오.*** *● 연결 호스의 볼트 체결부에서 누출이 없어야 합니다.*

유의● *공수 회사의 규정을 준수하십시오.*

작동

⚠ ***위험***● *위험 지역(예: 주유소)에서 장비 사용 시 해당 안전 규정을 준수하십시오. ● 폭발 위험이 있는 영역에서의 작동은 금지됩니다. ● 용제, 용제 함유 액체 또는 희석되지 않은 산은 결코 흡입하지 마십시오. 여기에는 휘발유, 페인트 희석제 또는 난방 오일 등이 속합니다. 스프레이 미스트는 인화성이 높으며, 폭발성이 있으며, 유독성입니다. ● 차량 타이어/타이어 밸브가 손상되면 생명의 위험이 있습니다. 차량 타이어/타이어 밸브는 고압 분사에 의해 손상되고 파열될 수 있습니다. 이에 대한 1차 징후는 타이어의 컬러가 변하는 것입니다. 차량 타이어/타이어 밸브 세척 시 최소 30cm의 분사 간격을 유지하십시오.*

⚠ ***경고***● *적합한 보호복을 착용하지 않은 사람이 유효거리 내에 있으면 장비를 사용하지 마십시오. ● 분사 튜브가 짧으면 고압 분사에 손이 닿을 수 있습니다. 스팟 제트 노즐 또는 로터 노즐을 75cm보다 짧은 분사 튜브와 함께 사용하지 마십시오. ● 분사 튜브에서 흘러나오는 물줄기에 의해서 반동력이 형성될 수 있습니다. 휘어진 분사 튜브에 의해서 힘이 위로 작용합니다. 피스톨과 분사 튜브를 꽉 잡으십시오. ● 휘어진 분사 장치 사용 시 반동력과 회전력이 변경될 수 있습니다. ● 고압 분사를 자기 자신에게 향하지 마십시오(예: 의복 또는 신발을 세척하기 위해). ● 고압 분사를 사람, 동물, 활성이 전기 장치 또는 장비 자체에게 향하지 마십시오. ● 유해 물질(예: 석면)을 함유한 물질에 분무하여 씻어내지 마십시오. ● 작동 전 장비 및 액세서리(예: 고압 호스, 고압 피스톨 및 안정 장치)의 정상적인 상태 및 작동 안전을 점검하십시오. 손상 시 장비를 사용하지 마십시오. 손상된 구성 요소는 즉시 교체하십시오. ● 제조사가 권장하는 고압 호스, 조작 장치 및 커플링만 사용하십시오.*

⚠ ***주의***● *장비가 작동하는 동안에는 장비를 감시 없이 홀로 두지 마십시오. ● 모터 작동 시에는 후드를 개방하지 마십시오. ● 작동 시에는 고압 피스톨 레버를 체결하지 마십시오. ● 온수 모드 후 호스를 식히거나 장비를 잠깐 동안 냉수 모드로 작동시키십시오. ● 장비는 평평하고 안전한 바닥면 위에 있어야 합니다. ● 안전 요건 및 건강 보호 요건을 조사하기 위해 세척 전 세척하려고 하는 표면에 대한 위험 평가를 진행해야 합니다. 필요한 해당 조치를 취해야 합니다.*

유의 *● 온도가 0°C 이하일 경우에는 장비를 작동하지 마십시오. ● 엔진 세척은 오일 분리기가 있는 세차장에서만 실행하십시오.*

세척제를 이용한 작동

⚠ 주의 *● 세척제는 어린이의 손이 닿지 않는 곳에 보관해야 합니다. ● 세척제 사용 시 세척제 제조 업체의 안전 정보지, 특히 개인 보호 장지에 관한 지침에 유의해야 합니다. ● 제조사가 공급하거나 권장한 세척제만 사용하십시오. 다른 세척제 또는 화학물질을 사용하면 장비의 안전성이 손상될 수 있습니다. ● 권장 세척제를 희석하지 않은 상태로는 사용하지 마십시오. 해당 제품에는 산, 알칼리 또는 환경에 유해한 성분이 포함되어 있지 않기 때문에 장비 작동에 안전합니다. 세척제가 눈에 들어간 경우 즉시 물로 철저하게 씻어낸 후 세척제를 삼켰을 때와 마찬가지로 즉시 의사에게 진료를 받으십시오.*

손팔 진동이 2.5m/s²를 초과하는 장비(사용 설명서의 *기술 데이터*편 참조)

⚠ 주의

- *장비를 오래 사용하면 진동에 의해서 손에 혈액 순환 장애가 발생할 수 있습니다. 일반적으로 적용되는 사용 시간은 다양한 요인의 영향을 받기 때문에 확정할 수 없습니다.*
- *혈액 순환이 잘 되지 않는 개인적인 소질(종종 손가락이 차가움, 손가락 저림)*
- *낮은 주변 온도. 손 보호를 위해 따뜻한 장갑을 착용하십시오.*
- *꽉 잡으면 혈액 순환 장애를 초래합니다.*
- *무중단 작동은 중단된 작동에 의한 정지보다 더 큰 손상을 초래합니다.*

장비를 정기적으로 장기간 사용하고 증상(예: 손가락이 차가움, 손가락 저림)이 반복적으로 발생하는 경우에는 의사에게 진료를 받아야 합니다.

공기 주입 타이어가 장착된 장비

⚠ 주의 *● 림이 체결된 장비의 경우: 타이어 공기압 조절 전 림의 모든 볼트가 단단히 조여져 있는지 확인하십시오. ● 타이어 공기압 조절 전 림 컴프레서 감압계가 제대로 설정되어 있는지 확인하십시오. ● 최대 허용 타이어 공기압을 초과하지 마십시오. 타이어 공기압을 타이어 및 림(필요시)에서 판독해야 합니다. 값이 다를 경우 더 작은 값으로 유지해야 합니다.*

온수 장비 및 휘발유 엔진 장비, 연소 엔진 장착 장비

⚠ 위험 *● 적합하지 않은 연료로 인한 폭발 위험 사용 설명서에 기재된 연료만 사용하십시오.*

⚠ 경고 *● 배출 가스는 유독성 물질입니다! 배출 가스를 흡입하지 마십시오. 장비 작동 시 그 공간에 환기가 잘 되고 배기 가스가 잘 배출될 수 있도록 주의하십시오. ● 주유 시 연료가 뜨거운 표면에 도달하지 않도록 주의하십시오.*

⚠ 주의 *● 화상 위험. 배기 가스 배출구 위로 몸을 굽히거나 그 배출구를 잡지 마십시오. 버너 작동 시 보일러를 만지지 마십시오. ● 배기 가스 배출구를 절대 닫지 마십시오. ● 공기 흡입구 근처에는 배기 가스가 발생하지 않도록 주의하십시오. ● 사용 설명서의 휘발유 엔진 장비에 관한 안전 지침을 준수하십시오.*

점검 및 정비

⚠ 경고 *● 세척, 정비 및 부품 교체 전 장비를 끄고, 전원에 연결된 장비의 경우에는 전원 플러그를 뽑으십시오. ● 장비 및 부대 용품 작업 전에는 항상 고압 시스템을 압력이 없는 상태로 만드십시오.*

⚠ 주의 *● 승인된 고객 센터 또는 모든 관련 안전 지침을 숙지하고 있는 해당 지역 담당 전문가에게만 수리를 의뢰하십시오.*

유의 *● 지역별 규정에 따라서 상업적 목적으로 사용되는 이동식 장비의 안전 점검에 유의하십시오. ● 단락 또는 기타 손상. 호수 또는 고압 물줄기를 사용해서 장비를 세척하지 마십시오. ● 아세톤, 희석하지 않은 산 및 용제는 장비에 사용된 재료를 부식시키기 때문에 사용하지 마십시오.*

부대 용품 및 예비품

⚠ 주의 *● 제조 업체가 승인한 부대 용품 및 예비품만 사용하십시오. 오리지널 부대 용품 및 오리지널 예비품만 안전하고 원활한 장비 사용을 보장합니다. ● 수리 및 부대 용품 장착은 승인된 서비스 센터에서만 실행해야 합니다. 이를 통해서 위험을 방지할 수 있습니다.*

운반

⚠ 주의 *● **운송 전 장비를 끄십시오. 장비의 무게를 고려하여 고정하십시오(사용 설명서의** 기술 데이터**편 참조).** ● 사고 및 부상 위험. 운반 및 저장 시 장비의 무게에 유의하십시오(사용 설명서의 기술 데이터편 참조).*

Chỉ dẫn an toàn Máy rửa áp lực cao

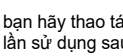

Trước khi sử dụng thiết bị lần đầu vui lòng đọc bản chỉ dẫn an toàn này và phần hướng dẫn vận hành nguyên gốc. Sau đó bạn hãy thao tác. Hãy lưu trữ cả hai bản hướng dẫn cho lần sử dụng sau hoặc cho người sở hữu tiếp theo.

- Bên cạnh các chỉ dẫn trong hướng dẫn vận hành bạn cũng cần phải lưu ý đến các quy định về an toàn và phòng tránh tai nạn của cơ quan pháp luật.
- Các biển cảnh báo và lưu ý trên thiết bị sẽ cung cấp các chỉ dẫn quan trọng để vận hành an toàn.

Các mức độ nguy hiểm

⚠ NGUY HIỂM

- *Lưu ý một nguy cơ có thể xảy ra ngay lập tức dẫn đến các thương tích thân thể nặng hoặc chết người.*

⚠ CẢNH BÁO

- *Lưu ý một tình huống nguy hiểm có thể xảy ra dẫn đến các thương tích thân thể nặng hoặc chết người.*

⚠ THẬN TRỌNG

- *Lưu ý một tình huống nguy hiểm có thể xảy ra dẫn đến các thương tích nhẹ.*

CHÚ Ý

- *Lưu ý một tình huống nguy hiểm có thể xảy ra để dẫn đến thiệt hại về của.*

Thiết bị bảo vệ cá nhân

⚠ THẬN TRỌNG *● Đeo găng tay bảo hộ thích hợp khi làm việc trên thiết bị. ● Vui lòng đeo bảo hộ tai, nếu trong hướng dẫn vận hành thông báo mức áp suất âm thanh lớn hơn 80 đề xi ben(A), xem chương Dữ liệu kĩ thuật trong hướng dẫn sử dụng. ● Hãy mặc quần áo bảo hộ phù hợp và đeo kính bảo vệ, để bảo vệ bản thân khỏi bị nước bắn ngược vào hoặc dính vết bẩn. ● Son khí có thể hình thành trong quá trình sử dụng máy làm sạch áp lực cao. Hít phải son khí có thể dẫn đến tổn hại về sức khỏe. Người sử dụng lao động có trách nhiệm tiến hành đánh giá rủi ro để xác định các biện pháp bảo vệ cần thiết chống hít phải son khí trong điều kiện phụ thuộc vào bề mặt cần làm sạch và môi trường. Các mặt nạ khí loại FFP 2 hoặc cao hơn thích hợp để bảo vệ*

chống son khí dạng nước. ● Khí thải và muội than có thể được tạo ra khi sử dụng máy rửa nước nóng áp lực cao với động cơ đốt trong. Hít phải khí thải và tiếp xúc với muội than có thể gây hại cho sức khỏe. Cần phải quy định các biện pháp bảo vệ cần thiết để tránh hít phải khí thải và tiếp xúc với muội than. Do đó, hãy sử dụng mặt nạ phòng hơi phù hợp để chống khí thải và găng tay phù hợp để chống muội than.

Hướng dẫn an toàn chung

⚠ ***NGUY HIỂM*** *● Nguy cơ nghẹt thở. Hãy giữ nilông đóng gói tránh xa trẻ em.*

⚠ ***CẢNH BÁO*** *● Chỉ sử dụng thiết bị đúng cách. Vui lòng tuân thủ các điều kiện tại địa phương và chú ý tới bên thứ ba, đặc biệt là trẻ em khi làm việc với thiết bị. ● Những người bị giới hạn năng lực về thể chất, giác quan hoặc tinh thần hay thiếu kinh nghiệm/kiến thức không được sử dụng thiết bị. ● Chỉ những người được chỉ dẫn điều khiển thiết bị hoặc chứng minh được khả năng vận hành và được ủy quyền sử dụng mới được phép sử dụng thiết bị. ● Giám sát trẻ em để chúng không chơi đùa với thiết bị. ● Trẻ em và thanh thiếu niên không được phép vận hành thiết bị.*

⚠ ***THẬN TRỌNG*** *● Các thiết bị an toàn dùng để bảo vệ bạn. Không thay đổi hoặc bỏ qua các thiết bị an toàn.*

Rủi ro điện giật

⚠ ***NGUY HIỂM*** *● Chỉ kết nối thiết bị bảo vệ hạng I với các nguồn điện được nối đất đúng cách. ● Điện áp trên nhãn dán phải phù hợp với điện áp của nguồn điện. ● Quan sát mức độ bảo vệ tối thiểu của ổ cắm, xem chương Dữ liệu kĩ thuật trong hướng dẫn vận hành. ● Chỉ vận hành thiết bị qua một bộ ngắt mạch dòng điện sự cố (tối đa 30 mA). ● Không bao giờ được sờ nắm ổ điện và phích cắm khi tay ướt. ● Phích cắm điện lưới và đầu nối của cáp mở rộng phải kín nước và không được đặt trong nước. Đầu nối không được đặt trên mặt đất. Sử dụng tang quấn cáp để đảm bảo các ổ cắm điện cách mặt đất ít nhất 60 mm. ● Tất cả các bộ phận mang điện trong vùng làm việc phải chống nước phun.*

⚠ ***CẢNH BÁO*** *● Chỉ kết nối thiết bị với mối nối điện được thực hiện bởi thợ điện theo tiêu chuẩn IEC 60364-1. ● Kiểm tra hư hỏng ở dây nguồn có phích cắm điện lưới trước mỗi lần vận hành. Không vận hành thiết bị với dây nguồn bị hư hỏng. Hãy nhờ thợ điện / trung tâm dịch vụ khách hàng được ủy quyền thay dây nguồn bị hư hỏng ngay lập tức. ● Không làm hư hỏng dây nguồn và cáp mở rộng bằng cách chèn xe qua, nghiền, giật mạnh hoặc tương tự. Bảo vệ dây nguồn khỏi nguồn nhiệt, dầu và các cạnh sắc. ● Chỉ sử dụng dây nối nguồn điện do nhà sản xuất quy định, điều này cũng áp dụng cho việc thay thế dây. Số đơn hàng và chủng loại xem tại Hướng dẫn vận hành. ● Các dây cáp điện mở rộng không phù hợp có thể gây nguy hiểm. Chỉ sử dụng các dây cáp mở rộng được phê duyệt và đánh dấu tương ứng có tiết diện dây đủ để dùng ngoài trời. ● Thay thế các khớp nối của dây cáp mở rộng hoặc dây nối nguồn điện bằng những khớp nối có cùng khả năng chống nước và cùng độ bền cơ học.*

⚠ ***THẬN TRỌNG*** *● Hãy tắt thiết bị bằng công tắc chính / công tắc thiết bị khi tạm dừng vận hành trong thời gian dài và sau khi sử dụng, rồi rút phích cắm điện lưới ra.*

CHÚ Ý *● Các quy trình bật tạo ra việc giảm điện áp tạm thời. ● Trong điều kiện nguồn điện không thuận lợi có thể gây ảnh hưởng đến các thiết bị khác. ● Nếu điện trở nguồn thấp hơn 0,15 Ohm thì sẽ không xảy ra sự nhiễu loạn nào.*

Kết nối đường nước

⚠ ***CẢNH BÁO*** *● **Bạn không được vận hành thiết bị nếu ống nước cao áp bị hư hại. Phải ngay lập tức thay ống nước cao áp bị hư hại. Chỉ được phép sử dụng các ống nước và mối nối được kiến nghị bởi nhà sản xuất. Số đơn hàng xem tại** Hướng dẫn vận hành. ● Liên kết vít của tất cả các ống nối phải chặt.*

CHÚ Ý *● Tuân thủ các quy định của công ty cấp nước.*

Vận hành

⚠ ***NGUY HIỂM*** *● Hãy tuân thủ các quy định an toàn liên quan khi sử dụng thiết bị trong khu vực nguy hiểm (ví dụ trạm xăng). ● Vận hành trong vùng có nguy cơ nổ là bị cấm. ● Không được hút dung môi, chất lỏng chứa dung môi hoặc axit không pha loãng. Trong đó bao gồm xăng, chất pha loãng màu hoặc dầu đốt. Bụi phun dễ bắt cháy, dễ gây nổ và độc hại. ● Các lốp xe hư hỏng / van lốp xe có thể gây nguy hiểm đến tính mạng. Các lốp xe / van lốp xe có thể bị hư hỏng hoặc bị nổ tung do tia phun áp suất cao. Dấu hiệu đầu tiên ở đây là phai màu lốp. Hãy giữ khoảng cách phun tối thiểu 30 cm khi vệ sinh lốp xe / van lốp xe.*

⚠ ***CẢNH BÁO*** *● Không sử dụng thiết bị, nếu có người ở trong phạm vi hoạt động mà không mặc quần áo bảo hộ tương ứng. ● Đối với ống nước phun tia ngắn tay bạn có thể tiếp xúc với tia nước áp lực cao. Không bao giờ sử dụng vòi phun tia kim và vòi phun rô-to với các ống nước phun tia ngắn hơn 75 cm. ● Do tia nước bắn ra từ ống nước phun tia tạo ra một lực giật lại. Do ống nước phun tia theo góc một lực tác động lên trên. Giữ thật chặt pít-tông và ống nước phun tia. ● Khi sử dụng các thiết bị phun theo góc các lực giật và xoắn có thể thay đổi. ● Không trực tiếp hướng tia phun áp suất cao vào người, ví dụ để vệ sinh quần áo hoặc giày dép. ● Không được hướng tia phun áp suất cao vào người, động vật, các thiết bị điện đang hoạt động hay chính bản thân thiết bị. ● Không phun vào bất kỳ đồ vật nào, mà có chứa chất gây hại đến sức khỏe (ví dụ a-mi-ăng). ● Kiểm tra tình trạng phù hợp và độ an toàn vận hành của thiết bị và phụ kiện, ví dụ như ống mềm áp suất cao, ống phun áp suất cao và các thiết bị an toàn, trước mỗi lần vận hành. Không sử dụng thiết bị khi hư hỏng. Hãy thay các bộ phận bị hư hỏng ngay lập tức. ● Chỉ sử dụng các ống mềm áp suất cao, các đồ gá lắp và khớp nối được khuyến nghị bởi nhà sản xuất.*

⚠ ***THẬN TRỌNG*** *● Phải trông chừng thiết bị cho đến khi nó được vận hành. ● Không mở nắp đậy trong khi động cơ đang chạy. ● Không kẹp chặt cần pít-tông áp lực cao khi vận hành. ● Làm mát các ống sau khi vận hành nước nóng hoặc vận hành thiết bị ở chế độ nước mát trong thời gian ngắn. ● Thiết bị phải có bề mặt phẳng và cố định. ● Bạn phải thực hiện đánh giá rủi ro bề mặt cần được làm sạch trước khi làm sạch để xác định các yêu cầu về an toàn và sức khoẻ. Bạn phải thực hiện các biện pháp bảo vệ cần thiết tương ứng.*

CHÚ Ý *● Không vận hành thiết bị ở nhiệt độ dưới 0 °C. ● Chỉ thực hiện làm sạch động cơ tại những vị trí có thể rửa với thiết bị tách dầu.*

Vận hành với chất tẩy rửa

⚠ ***THẬN TRỌNG*** *● Bảo quản chất tẩy rửa tránh xa tầm tay trẻ em. ● Khi sử dụng các chất tẩy rửa, cần*

chú ý bảng dữ liệu an toàn của nhà sản xuất chất tẩy rửa, đặc biệt là hướng dẫn về các thiết bị bảo hộ cá nhân. ● Chỉ sử dụng chất tẩy rửa được cung cấp hoặc khuyến nghị bởi nhà sản xuất. Việc sử dụng chất tẩy rửa khác hoặc hóa chất khác có thể ảnh hưởng đến sự an toàn của thiết bị. ● Không sử dụng chất tẩy rửa được khuyến cáo không pha loãng. Các sản phẩm an toàn khi vận hành vì chúng không chứa axit, kiềm hoặc các chất gây hại cho môi trường. Nếu mắt tiếp xúc với chất tẩy rửa, phải rửa ngay bằng nước sạch và sau đó đến gặp bác sĩ ngay, tương tự với trường hợp nuốt phải chất tẩy rửa.

Các thiết bị với mức độ rung bàn tay-cánh tay > 2,5 m/s² (xem chương *Dữ liệu kỹ thuật* trong hướng dẫn vận hành)

⚠ *THẬN TRỌNG*

- *Sử dụng thiết bị trong thời gian dài có thể dẫn tới run tay do rối loạn tuần hoàn máu. Không thể xác định được thời gian sử dụng hợp lý do nó còn phụ thuộc vào nhiều yếu tố ảnh hưởng:*
- *Cơ địa mỗi người dẫn tới tình trạng lưu thông máu xấu (ngón tay thường lạnh, run tay).*
- *Nhiệt độ môi trường thấp. Đeo găng tay bảo hộ ấm để bảo vệ tay.*
- *Việc lưu thông máu bị cản trở do cầm quá chặt.*
- *Vận hành có quãng nghỉ thì tốt hơn là vận hành liên tục. Trong trường hợp sử dụng thiết bị thường xuyên và trong thời gian kéo dài và xuất hiện các triệu chứng lặp đi lặp lại ví dụ như run tay, ngón tay lạnh, cần phải tới bác sĩ ngay.*

Thiết bị với lốp khí nén

⚠ *THẬN TRỌNG*

● Đối với các thiết bị có vành lốp được siết chặt: Cần đảm bảo tất cả các vít của vành lốp được siết chặt trước khi điều chỉnh áp suất lốp. ● Đảm bảo rằng bộ giảm áp trên máy nén được thiết lập chính xác trước khi điều chỉnh áp suất lốp. ● Không bao giờ được vượt quá áp suất lốp cho phép tối đa. Bạn phải đọc áp suất lốp trên lốp và nếu cần thiết thì trên cả vành lốp. Nếu các giá trị là khác nhau thì chọn lấy giá trị nhỏ hơn.

Các thiết bị nước nóng và thiết bị động cơ xăng, các thiết bị có động cơ đốt trong

⚠ *NGUY HIỂM*

● Nguy cơ cháy nổ do nguyên liệu không phù hợp. Chỉ đổ đầy nhiên liệu được chỉ định trong hướng dẫn vận hành.

⚠ *CẢNH BÁO*

● Khí thải độc hại. Không hít khí thải. Cần đảm bảo đủ thông gió và thải khí khi vận hành máy trong nhà. ● Khi đổ nhiên liệu phải chắc chắn rằng nhiên liệu không tràn ra bề mặt nóng.

⚠ *THẬN TRỌNG*

● Nguy cơ bị bỏng. Không dựa vào ống xả khí thải hay chạm vào nó. Không chạm vào nồi hơi trong quá trình đốt. ● Không bao giờ đóng các ống xả khí. ● Cần đảm bảo rằng không có phát thải khí thải gần cửa hút gió. ● Tuân thủ hướng dẫn an toàn đối với các thiết bị động cơ dầu trong hướng dẫn vận hành.

Chăm sóc và bảo trì

⚠ *CẢNH BÁO*

● Trước khi lau chùi, bảo trì và thay thế các bộ phận, bạn phải tắt thiết bị và ngắt kết nối dây nguồn khỏi các thiết bị vận hành bằng điện. ● Trước khi làm việc trên thiết bị và phụ kiện cần khiển cho hệ thống cao áp không còn áp lực.

⚠ *THẬN TRỌNG*

● Chỉ các trung tâm dịch vụ khách hàng được ủy quyền hoặc các chuyên gia trong lĩnh vực này, những người đã quen thuộc với tất cả các quy định an toàn có liên quan được phép thực hiện công việc sửa chữa.

CHÚ Ý

● Tuân thủ kiểm tra an toàn đối với các thiết bị công nghiệp di động theo quy định của địa phương ● Ngắn mạch hoặc các hư hại khác. Không làm sạch thiết bị với ống nước hoặc vòi phun nước áp lực cao. ● Không sử dụng axeton, axit không pha loãng hay dung môi, bởi chúng có thể gây ăn mòn các vật liệu được sử dụng trên thiết bị.

Phụ kiện và phụ tùng

⚠ *THẬN TRỌNG*

● Chỉ sử dụng phụ kiện và phụ tùng thay thế được sự chấp thuận của nhà sản xuất. Chỉ sử dụng các phụ kiện gốc và phụ tùng thay thế nguyên bản bởi chúng đảm bảo cho thiết bị hoạt động an toàn và không bị lỗi. ● Chỉ yêu cầu bộ phận Dịch vụ Khách hàng được phê duyệt sửa chữa và lắp đặt phụ tùng để ngăn ngừa mọi nguy hiểm.

Vận chuyển

⚠ *THẬN TRỌNG*

***● Tắt thiết bị trước khi vận chuyển. Gắn chặt thiết bị theo trọng lượng, xem chương** Dữ liệu kĩ thuật **trong hướng dẫn vận hành.** ● Nguy cơ tai nạn và bị thương. Hãy lưu ý trọng lượng thiết bị khi vận chuyển và lưu kho, xem chương Dữ liệu kỹ thuật trong hướng dẫn vận hành.*

Petunjuk Keselamatan Pembersih bertekanan tinggi



Bacalah petunjuk keselamatan ini dan panduan pengoperasian asli sebelum Anda menggunakan perangkat untuk pertama kalinya. Ikuti langkah-langkah sebagaimana dijelaskan. Simpan kedua dokumen tersebut untuk digunakan di lain waktu atau untuk diserahkan kepada pemilik berikutnya.

- Di samping petunjuk yang ada pada panduan pengoperasian ini, perhatikan juga peraturan keselamatan dan pencegahan kecelakaan yang berlaku.
- Tanda peringatan dan petunjuk yang terdapat pada perangkat memberikan informasi penting mengenai pengoperasian yang aman.

Tingkat bahaya

⚠ *BAHAYA*

- *Petunjuk tentang situasi berbahaya yang segera mengancam yang dapat menyebabkan terluka parah atau kematian.*

⚠ *PERINGATAN*

- *Petunjuk tentang situasi yang mungkin berbahaya yang dapat menyebabkan terluka parah atau kematian.*

⚠ *HATI-HATI*

- *Petunjuk tentang situasi yang mungkin berbahaya yang dapat menyebabkan cedera ringan.*

PERHATIAN

- *Petunjuk tentang situasi yang mungkin berbahaya yang dapat menyebabkan kerusakan properti.*

Alat pelindung diri

⚠ *HATI-HATI*

● Kenakan sarung tangan yang sesuai saat bekerja dengan perangkat. ● Kenakan pelindung telinga jika tingkat tekanan suara di atas 80 dB (A) ditentukan dalam petunjuk pengoperasian, lihat bab Data Teknis dalam petunjuk pengoperasian. ● Gunakan pakaian pelindung dan kacamata pelindung yang sesuai untuk

melindungi diri dari air atau kotoran yang memercik. ● Aerosol dapat dihasilkan pada saat pembersih bertekanan tinggi digunakan. Menghirup aerosol dapat menyebabkan masalah kesehatan. Perusahaan wajib melakukan penilaian bahaya untuk menentukan tindakan perlindungan yang diperlukan terhadap penghirupan aerosol, tergantung pada permukaan dan lingkungan yang harus dibersihkan. Masker respirator dari kelas FFP 2 atau lebih tinggi cocok untuk perlindungan terhadap aerosol berair. ● Gas buang dan karbon hitam dapat dihasilkan saat pembersih bertekanan air panas digunakan dengan mesin pembakaran. Gas buang yang terhirup dan adanya kontak langsung dengan karbon hitam dapat membahayakan kesehatan. Diperlukan upaya perlindungan khusus guna mencegah terhirupnya gas buang atau kontak langsung dengan karbon hitam. Untuk itu, gunakan masker respirator serta sarung tangan yang sesuai untuk melindungi diri dari gas buang dan karbon hitam.

Petunjuk keselamatan secara umum

⚠ ***BAHAYA*** *● Risiko kesulitan bernapas. Jauhkan kertas timah pembungkus dari anak-anak.*

⚠ ***PERINGATAN*** *● Gunakan hanya perangkat seperti yang ditujukan. Patuhi kondisi wilayah setempat dan perhatikan kewaspadaan saat bekerja dengan perangkat jika ada orang lain, terutama anak-anak. ● Penggunaan perangkat ini bukan ditujukan untuk digunakan oleh seseorang yang mempunyai keterbatasan fisik, sensorik, atau kemampuan kecerdasan, serta kurang pengalaman dan/atau pengetahuan. ● Hanya orang-orang yang diinstruksikan untuk menangani perangkat atau telah menunjukkan kemampuan mereka untuk mengoperasikan perangkat tersebut dan secara tegas diberi wewenang untuk menggunakan perangkat dapat menggunakan perangkat ini. ● Pastikan anak-anak diawasi sehingga tidak bermain-main dengan perangkat ini. ● Anak-anak dan remaja tidak diizinkan untuk mengoperasikan perangkat ini.*

⚠ ***HATI-HATI*** *● Perlengkapan keselamatan disediakan untuk melindungi Anda. Jangan pernah memodifikasi atau mengabaikan perlengkapan keselamatan.*

Bahaya sengatan listrik

⚠ ***BAHAYA*** *● Sambungkan perangkat kelas perlindungan I hanya pada sumber arus listrik yang sesuai. ● Tegangan yang tertera pada pelat tipe harus sesuai dengan tegangan sumber arus listrik. ● Patuhi nilai sekering minimum untuk soket, lihat bab Data Teknis dalam panduan pengoperasian. ● Operasikan perangkat hanya dengan residual current circuit breaker (maksimal 30 mA). ● Jangan pernah memegang konektor dan soket dengan tangan basah. ● Plug utama dan kopling kabel tambahan harus tahan air dan tidak boleh diletakkan di dalam air. Kopling tidak boleh diletakkan di permukaan tanah. Gunakan drum kabel untuk memastikan bahwa soket listrik berada setidaknya 60 mm di atas tanah. ● Seluruh komponen yang dialiri arus listrik dan berada di area kerja harus terlindung dari semprotan air.*

⚠ ***PERINGATAN*** *● Sambungkan perangkat hanya pada sambungan listrik yang dibuat oleh ahli listrik resmi berdasarkan IEC 60364-1. ● Periksa untuk memastikan ada atau tidaknya kerusakan pada kabel listrik dengan plug utama sebelum melakukan pengoperasian. Jangan lakukan pengoperasian perangkat jika kabel listrik mengalami kerusakan. Segera tukarkan kabel listrik yang mengalami kerusakan melalui pelayanan pelanggan resmi / ahli listrik. ● Jangan merusak sambungan utama dan kabel tambahan dengan menggilas, meremas, menarik, dan sebagainya. Lindungi kabel listrik dari panas, oli, dan tepian yang tajam. ● Gunakan hanya kabel listrik yang ditentukan oleh produsen, hal ini juga berlaku jika kabel diganti. No. pemesanan dan jenis, lihat Panduan pengoperasian. ● Penggunaan kabel tambahan yang tidak sesuai dapat menjadi berbahaya. Hanya gunakan kabel tambahan yang diizinkan dan sesuai untuk digunakan di luar ruangan, serta ukuran kabel yang mencukupi. ● Ganti cengkraman pada sambungan listrik atau kabel ekstensi hanya dengan yang memiliki kekedapan air dan kekuatan mekanis yang sama.*

⚠ ***HATI-HATI*** *● Matikan perangkat pada switch utama / switch perangkat saat jeda pengoperasian yang cukup lama dan setelah penggunaan, kemudian cabut plug utama.*

PERHATIAN *● Proses pengaktifan menghasilkan penurunan tegangan jangka pendek. ● Dalam kondisi jaringan yang tidak menguntungkan, gangguan dari perangkat lain mungkin terjadi. ● Dengan impedansi jaringan kurang dari 0,15 ohm, gangguan mungkin tidak terjadi.*

Sambungan air

⚠ ***PERINGATAN*** *● **Jangan operasikan alat jika selang tekanan tinggi rusak. Tukar segera selang tekanan tinggi yang rusak. Anda hanya boleh menggunakan selang dan sambungan yang direkomendasikan produsen. No. pemesanan lihat** Panduan pengoperasian. ● Sambungan sekrup dari semua selang penghubung harus dipasang dengan kuat.*

PERHATIAN *● Patuhi peraturan perusahaan air.*

Pengoperasian

⚠ ***BAHAYA*** *● Patuhi peraturan keselamatan yang relevan saat menggunakan perangkat di area berbahaya (misalnya pom bensin). ● Pengoperasian di area yang berpotensi mengalami ledakan tidak diizinkan. ● Jangan pernah menghirup bahan pelarut, cairan yang mengandung bahan pelarut, atau asam murni yang tidak diencerkan. Termasuk juga, misalnya bensin, bahan pengencer cat, atau oli panas. Semprotan sangat mudah terbakar, mudah meledak, dan beracun. ● Ban mobil / katup ban yang rusak berbahaya bagi keselamatan. Ban mobil / katup ban dapat rusak dan kempis akibat semprotan bertekanan tinggi. Indikasi pertama yang muncul adalah lunturnya warna ban. Ketika membersihkan ban mobil / katup ban, jagalah jarak posisi penyemprotan minimal 30 cm.*

⚠ ***PERINGATAN*** *● Jangan gunakan perangkat jika ada orang yang tidak menggunakan pakaian pelindung di sekitar Anda. ● Jika ukuran pipa semprot pendek, tangan Anda bisa bersentuhan dengan semprotan bertekanan tinggi. Jangan pernah gunakan nozzel semprot atau selang rotor dengan pipa semprot yang lebih pendek dari 75 cm. ● Gaya dorong dihasilkan oleh semprotan air yang muncul dari pipa semprot. Gaya dorong ke atas akan dihasilkan melalui pipa semprot yang miring. Pegang kuat pistol dan pipa semprot. ● Bila menggunakan alat percikan miring, kekuatan gaya hentakan balik dan putar dapat berubah. ● Jangan arahkan penyemprot bertekanan tinggi pada diri Anda sendiri, misalnya untuk membersihkan pakaian atau*

sepatu. ● Jangan arahkan penyemprot bertekanan tinggi pada seseorang, hewan peliharaan, peralatan listrik yang aktif, atau pada perangkat itu sendiri. ● Jangan menyemprot benda-benda yang mengandung material yang berbahaya bagi kesehatan (misalnya asbes). ● Periksa perangkat dan aksesorinya, misalnya selang bertekanan tinggi, alat penyemprot mekanik bertekanan tinggi, dan perlengkapan keselamatan sebelum melakukan pengoperasian, untuk pengoperasian yang benar dan aman. Jangan gunakan perangkat apabila perangkat mengalami kerusakan. Segera tukarkan komponen yang mengalami kerusakan. ● Hanya gunakan selang bertekanan tinggi, perlengkapan, dan kopling yang disarankan oleh produsen.

⚠ ***HATI-HATI*** *● Jangan membiarkan perangkat tanpa pengawasan jika perangkat sedang dalam pengoperasian. ● Jangan buka penutup saat mesin menyala. ● Jangan jepit pistol semprot selama pengoperasian. ● Biarkan selang mendingin setelah operasi air panas atau mengoperasikan perangkat sebentar dalam modus air dingin. ● Perangkat harus diletakkan pada permukaan yang rata dan stabil. ● Sebelum dibersihkan, Anda harus melakukan penilaian risiko permukaan yang akan dibersihkan untuk menentukan persyaratan keselamatan dan kesehatan. Anda harus melakukan tindakan perlindungan yang diperlukan.*

PERHATIAN *● Jangan mengoperasikan perangkat saat suhu berada di bawah 0 °C. ● Lakukan pembersihan mesin hanya pada area pembersihan dengan separator oli.*

Pengoperasian dengan cairan pembersih

⚠ ***HATI-HATI*** *● Jauhkan cairan pembersih dari jangkauan anak-anak. ● Saat menggunakan cairan pembersih, baca lembar data keselamatan dari produsen cairan pembersih tersebut, khususnya petunjuk alat pelindung diri. ● Hanya gunakan cairan pembersih yang disediakan atau disarankan oleh produsen. Penggunaan cairan pembersih atau produk kimia lain dapat memengaruhi keamanan perangkat. ● Jangan gunakan cairan pembersih yang disarankan yang tidak murni. Produk ini aman dioperasikan karena tidak mengandung asam, air sabun, atau zat yang berbahaya bagi lingkungan. Jika bahan pembersih mengenai mata, segera bilas dengan air dan dapatkan bantuan medis, begitu juga jika tertelan.*

Perangkat dengan nilai getaran pada tangan > 2,5 m/s² (lihat bab *Data Teknis* pada panduan pengoperasian)

⚠ ***HATI-HATI***

- *Penggunaan perangkat dalam waktu yang lama dapat menyebabkan gangguan aliran darah ke tangan akibat getaran. Jangka waktu penggunaan yang tepat secara umum tidak dapat ditentukan karena terdapat banyak faktor yang mempengaruhi:*
- *Kebiasaan seseorang yang memperburuk aliran darah (jari sering dingin, jari kesemutan)*
- *Suhu sekitar yang rendah. Gunakan sarung tangan yang hangat untuk melindungi tangan Anda.*
- *Akses terbatas karena aliran darah yang terhambat.*
- *Pengoperasian terus menerus lebih buruk daripada pengoperasian sesekali.*

Dalam kasus penggunaan perangkat secara teratur dan dalam waktu lama dan jika terjadi gejala berulang, seperti jari kesemutan, jari dingin, sebaiknya Anda berkonsultasi dengan dokter.

Perangkat dengan ban pneumatik

⚠ ***HATI-HATI*** *● Untuk perangkat dengan pelek yang dikencangkan dengan baut: Pastikan bahwa semua sekrup pada pelek dikencangkan sebelum menyetel tekanan inflasi ban. ● Pastikan peredam tekanan pada kompresor diatur dengan benar sebelum Anda menyetel tekanan inflasi ban. ● Jangan pernah melampaui tekanan inflasi ban maksimum yang dibolehkan. Anda harus membaca tekanan inflasi ban pada ban dan jika perlu, peleknya. Untuk nilai yang berbeda, Anda harus menyimpan nilai yang lebih kecil.*

Perangkat bermesin bensin dan air panas, perangkat dengan mesin pembakaran

⚠ ***BAHAYA*** *● Risiko ledakan karena bahan bakar yang tidak sesuai. Isi bahan bakar hanya dengan bahan bakar yang ditentukan dalam panduan pengoperasian.*

⚠ ***PERINGATAN*** *● Gas buang bersifat beracun. Jangan menghirup gas buang apa pun. Pastikan ventilasi dan saluran buang gas buang yang memadai saat mengoperasikan perangkat di ruangan. ● Saat mengisi bahan bakar, pastikan bahan bakar tidak sampai ke permukaan yang panas.*

⚠ ***HATI-HATI*** *● Bahaya luka bakar. Jangan membungkuk di atas bukaan gas buang dan jangan ulurkan tangan ke dalamnya. Jangan sentuh ketel uap saat operasi pembakaran. ● Jangan pernah menutup bukaan gas buang. ● Pastikan tidak ada emisi gas buang di dekat saluran masuk udara. ● Patuhi petunjuk keselamatan untuk perangkat mesin bensin dalam panduan pengoperasian.*

Pemeliharaan dan perawatan

⚠ ***PERINGATAN*** *● Sebelum membersihkan, menyervis, dan mengganti komponen, Anda harus mematikan perangkat dan melepaskan sambungan listrik dari stopkontak. ● Sebelum pekerjaan apa pun pada perangkat dan aksesori, lepaskan tekanan pada sistem bertekanan tinggi.*

⚠ ***HATI-HATI*** *● Hanya lakukan perbaikan pada pusat layanan resmi atau personel yang berkualifikasi pada bidang ini yang mengetahui semua peraturan keselamatan yang relevan.*

PERHATIAN *● Patuhi pemeriksaan keselamatan untuk peralatan komersial yang digunakan secara lokal sesuai dengan peraturan setempat ● Hubung singkat atau kerusakan lainnya. Jangan bersihkan perangkat dengan selang atau semprotan air bertekanan tinggi. ● Jangan gunakan aseton, asam murni yang tidak diencerkan, atau bahan pelarut karena akan merusak material yang digunakan pada perangkat.*

Aksesori dan suku cadang

⚠ ***HATI-HATI*** *● Hanya gunakan aksesori dan komponen pengganti yang diizinkan oleh produsen. Gunakan aksesori asli dan komponen pengganti asli karena dapat memberikan pengoperasian perangkat yang aman dan bebas gangguan. ● Perbaikan dan pemasangan suku cadang hanya boleh dilakukan oleh Layanan Pelanggan resmi demi mencegah potensi bahaya.*

Pengangkutan

⚠ ***HATI-HATI*** *● **Matikan perangkat sebelum diangkut. Kencangkan perangkat sesuai dengan bobotnya, lihat bab** Data Teknis **dalam panduan***

pengoperasian. *● Risiko kecelakaan dan cedera. Perhatikan berat perangkat saat mengangkut dan menyimpan perangkat, lihat bab Data Teknis pada panduan pengoperasian.*

Қауіпсіздік техникасы бойынша нұсқаулар Жоғарғы қысымды жуғыш



Бұйымды алғаш рет қолдану алдында осы қауіпсіздік техникасы бойынша нұсқауларды және түпнұсқа пайдалану бойынша нұсқаулықты оқып шығыңыз. Оларға сай әрекет етіңіз. Кітаптардың екеуін де кейін пайдалану немесе кейінгі пайдаланушылар үшін сақтап қойыңыз.

- Пайдалану бойынша нұсқаулықтағы нұсқаулармен қоса, заңмен белгіленген жалпы қауіпсіздік және қауіпсіздік техникасы бойынша ережелерге назар аударуыңыз қажет.
- Құрылғыдағы нұсқаулары мен ескертулері бар тақтайша қауіпсіз пайдалануға арналған маңызды нұсқауларды береді.

Қауіп деңгейлері

⚠ *ҚАУІП*

● Ауыр жарақаттануға немесе өлімге апарып соғатын тікелей қауіп бойынша нұсқау.

⚠ *ЕСКЕРТУ*

● Ауыр жарақаттануға немесе өлімге апарып соғуы мүмкін қауіпті жағдай бойынша нұсқау.

⚠ *АБАЙЛАҢЫЗ*

● Жеңіл жарақаттануға апарып соғуы ықтимал қауіпті жағдай бойынша нұсқау.

НАЗАР АУДАРЫҢЫ

● Материалдық зиянға апарып соғуы ықтимал қауіпті жағдай бойынша нұсқау.

Жеке қорғаныс құралы

⚠ *АБАЙЛАҢЫЗ* *● Құрылғыдағы жұмыстарды орындау үшін тиісті қолғапты пайдаланыңыз. ● Пайдалану нұсқаулығында дыбыстық қысымның деңгейі 80 дБ(A)-ден жоғары көрсетілсе, құлақаспап пайдалану қажет, пайдалану нұсқаулығындағы Техникалық сипаттар бөлімін қараңыз. ● Ұшатын су немесе лас тамшыларынан өзіңізді қорғау үшін, қолайлы қорғайтын киімдерді және қорғаныш көзілдіріғін пайдаланыңыз. ● Құрылғыны пайдалану кезінде аэрозоль булары туындауы мүмкін. Бұл аэрозоль булармен тыныс алу денсаулыққа қауіпті болуы мүмкін. Аэрозольмен демалудың алдын алу үшін, тазарту қажет бетке және қоршаған орта жағдайларына қарай қажетті қорғаныс шараларын қабылдау үшін, жұмыс беруші өндірістік қауіптерді бағалауға міндетті. Ағызып апаратын аэрозольдерді қорғау үшін FFP 2 немесе одан жоғары кластың респираторлары қажет. ● Ыстық сумен жоғары қысымды жуғыштарды ішкі жану қозғалтқыштарында қолданған кезде пайдаланылған газдар мен күйе пайда болуы мүмкін. Пайдаланылған газдарды жұтсаңыз және күйені ұстасаңыз, денсаулығыңызға зиян тигізуі мүмкін. Пайдаланылған газдарды жұтуға және күйемен жанасуға қарсы қажетті қорғаныс шараларын анықтау қажет. Сондықтан пайдаланылған газдардан қорғану үшін тиісті тыныс алу маскасын және күйеден қорғану үшін тиісті қолғапты қолданыңыз.*

Техникалық қауіпсіздік бойынша жалпы нұсқаулар

⚠ *ҚАУІП* *● Тұншығу қаупі! Қаптама пленканы балалардан алыс ұстау қажет.*

⚠ *ЕСКЕРТУ* *● Құрылғыны тек нұсқауға сәйкес қолданыңыз. Жергілікті жағдайларды ескеріңіз және құрылғымен жұмыс істеген кезде, бөгде тұлғаларды, әсіресе балаларды қадағалаңыз. ● Құрылғыны физикалық, психикалық және ойлау қабілеті жеткіліксіз адамдардың, тәжірибесі/білімі жеткіліксіз адамдардың пайдалануына болмайды. ● Құрылғыны пайдалану бойынша нұсқау берілген немесе құрылғыны пайдалану мүмкіндігін растаған және осы мақсатқа нақты тағайындалған адамдарға ғана пайдалануға рұқсат етілген. ● Балаларды бұйыммен ойнамайтындай етіп қадағалап тұрыңыз. ● Балаларға немесе жастарға құрылғыны басқаруға рұқсат етілмейді.*

⚠ *АБАЙЛАҢЫЗ* *● Қорғаныс құрылғысы сіздің қауіпсіздігіңізге арналған. Қорғаныс құрылғысын ешқашан өзгертпеңіз немесе ажыратпаңыз.*

Ток соғу қаупі

⚠ *ҚАУІП* *● І қорғаныс сыныбы бар құрылғыны сәйкес жерге тұйықталған қуат көзіне қосу керек. ● Зауыт тақтайшасында көрсетілген кернеу желі кернеуіне сәйкес келу керек. ● Розетканың сақтандырғыштармен минималды қорғанысын қамтамасыз етіңіз, пайдалану нұсқаулығындағы Техникалық сипаттар бөлімін қараңыз. ● Құрылғыны тек ақаулардан автоматты қорғаныспен (макс. 30 мА) пайдалануға рұқсат етіледі. ● Ешқашан қуат ашасы мен электр розеткасын ылғалды қолмен ұстамаңыз. ● Ұзартқыштың желі ашасы мен муфта су өтпейтін болу және суда болмау керек. Жалғаулық муфтаның еденде жатпауы керек. Розеткалардың мин. еденнен 60 мм жоғары биіктікте болуына кепілдеме беретін кабельдік барабандарды қолданыңыз. ● Барлық ток беретін бөлшектері судың енуінен қорғалған болу керек.*

⚠ *ЕСКЕРТУ* *● Құрылғыны IEC 60364-1 стандартына сәйкес электрик маман орындаған қуат көзіне жалғаңыз. ● Әрбір іске қосу алдында желі кабелі мен желі ашасында зақым белгілерінің жоқтығын тексеріңіз. Желі кабелі зақымдалған жағдайда құрылғыны пайдалануға тыйым салынады. Зақымдалған желі кабелін дереу авторизацияланған сервистік қызмет/электрик мамандар күшімен ауыстыру керек. ● Жаншу, қысу, созу немесе осыған ұқсас әрекетпен желі кабелін немесе ұзартқышты зақымдап алмауға тырысыңыз. Желі кабелін жоғарғы температура, май және өткір жиектер әсерінен қорғау керек. ● Желіге қосу үшін өзірлеуші рұқсат еткен желілік сымды ғана қолданыңыз, бұл шарт желілік сымды ауыстырған кезде де әрекет етеді. Тапсырыс № және түрі. Пайдалану нұсқаулығынқараңыз. ● Үйлесімді емес электр ұзартқыштарының қауіпті болуы мүмкін. Ашық аспан астында жұмыс істеген кезде жеткілікті қимасы бар, тиісінше таңбаланған және өзірлеуші рұқсат еткен электр ұзартқыш сымды ғана қолданыңыз. ● Желіге немесе ұзартқыш электр сымдарына қосуға қолданылатын байланыстырғыш муфталар су*

өткізбеушілігі және механикалық беріктігі бірдей дәл сондай муфталармен ауыстырылуы керек.

⚠ ***АБАЙЛАҢЫЗ*** *● Ұзақ тоқтап тұрғанда және пайдаланып болған соң құрылғыны басты ажыратқышпен ажыратып, ашаны желіден суырыңыз.*

НАЗАР АУДАРЫҢЫ *● Қосу процестері кернеудің қысқа уақытқа төмендеуіне әкеледі.*
● Электр желісінің сипаттамалары қанағаттанарлық болмаған кезде, кейбір құрылғылардың жұмысы шектеулі болады.
● Желінің толық кедергісі 0,15 Ом-нан аз болған кезде құрылғы жұмысында ақау байқалмайды.

Суды қосу

⚠ ***ЕСКЕРТУ*** ***● Жоғары қысым түтік құбыры зақымдалған кезде құрылғыны іске қосуға рұқсат етілмейді. Зақымдалған жоғары қысым түтік құбырын тез арада ауыстыру қажет. Әзірлеуші ұсынған түтік құбыр мен байланыстарды ғана қолдануға рұқсат етіледі. Тапсырыс №*** *Пайдалану нұсқаулығынан****қараңыз.*** *● Барлық байланыстырғыш түтік құбырлардың резьбалық байланысы бітеу болуы керек.*

НАЗАР АУДАРЫҢЫ *● Сумен жабдықтау кәсіпорныңыздың нұсқауларын сақтаңыз.*

Пайдалану

⚠ ***ҚАУІП*** *● Құрылғыны қауіпті аймақтарда (мыс., АЖҚС) қолданған кезде сәйкес қауіпсіздік ережелерін ұстаныңыз. ● Жарылыс қаупі бар аймақтарда пайдалануға тыйым салынады. ● Еріткіштерді, құрамында еріткіштері бар сұйықтықты немесе сұйытылмаған қышқылдарды сіңірмеңіз. Оларға мысалы, бензин, бояуды еріткіштер немесе пеш отыны жатады. Аэрозоль булары жоғары уыттылыққа ие, жарылысқа қауіпті және улы.*
● Зақымдалған автокөлік қақпақтары/ниппель қақпақтары өмірге қауіпті. Автокөлік қақпақтарының/ниппель қақпақтарының жоғарғы қысыммен зақымдалуы мүмкін және жарылуы мүмкін. Мұның алғашқы себебі қақпақтың түсуінің өзгеруі болуы мүмкін. Қақпақтарды/қақпақтардың ниппелін тазалау кезінде бүріккіштердің мин. 30 см ара қашықтығын сақтау керек.

⚠ ***ЕСКЕРТУ*** *● Әсер ету аймағында сәйкес қорғаныс киімдері жоқ адамдар болатын болса, құрылғыны қолданбаңыз. ● Жоғары қысымды тазартқыштың ұңғысы қысқа болса, жоғары қысымды ағынға қолдың кездейсоқ түсіп кетуі мүмкін. Ұңғысының ұзындығы 75 см-ден қысқа нүктелік бүріккіштерді немесе роторлық бүріккіштерді пайдаланбаңыз. ● Жоғары қысымды ұңғыдан шыққан су ағынының беріліс күші жоғары. Ұңғы еңкейтілсе, күші жоғары бағытталған. Тапанша пен ұңғыны берік ұстау қажет.*
● Еңкейтілген бүріккіш құрылғыларды пайдаланған кезде беріліс күші мен айналдыру күші өзгеруі мүмкін. ● Киімді немесе аяқ киімді тазалау үшін, өзіңізге жоғарғы қысым ағынын бағыттамаңыз.
● Жоғарғы қысым ағынын адамдарға, жануарларға, белсенді электр жабдықтарына немесе құрылғының өзіне бағыттамаңыз. ● Жоғарғы қысым ағынымен денсаулыққа қауіпті заттарды (мыс., асбест) қамтитын затты тазаламаңыз.
● Әрбір іске қосу алдында құрылғыны және құрамдас бөліктерін тексеріңіз, мыс, жоғарғы қысым шлангінің, шашыратқыш пистолет пен қорғаныс құрылғысының сәйкес қалыпта және қауіпсіз пайдаланылатынын тексеріңіз. Зақымдалу болған жағдайда құрылғыны пайдалануға тыйым салынады. Зақымдалған компоненттерін дереу ауыстыру керек. ● Тек қана өндіруші ұсынатын жоғарғы қысым шлангісін, арматураны және муфтаны пайдаланыңыз.

⚠ ***АБАЙЛАҢЫЗ*** *● Құрылғыны жұмыс істеп тұрғанда қараусыз қалдырмаңыз. ● Қозғалтқыш жұмыс істеп тұрса, қаптаманы ашпаңыз. ● Жұмыс кезінде жоғары қысымды тапанша иінтірегін тірелгенше баспаңыз. ● Ыстық сумен жұмыс істегеннен кейін түтік құбырды суытыңыз немесе құрылғының салқын сумен жұмыс істеуіне мүмкіндік беріңіз. ● Құрылғының негізі тегіс, берік болуы қажет. ● Қауіпсіздік техникасы мен адам денсаулығын сақтау талаптарына сәйкес келу үшін, бетті тазарту алдында өндірістік қауіптерді бағалаумен танысу қажет. Қажет болса, тиісті сақтық шараларын орындау қажет.*

НАЗАР АУДАРЫҢЫ *● Құрылғыны 0 °C-тан төмен температурада қолданбаңыз.*
● Қозғалтқыштарды майтұтқыштарды жууға арналған орындарда ғана тазарту қажет.

Тазалау құралдарымен пайдалану

⚠ ***АБАЙЛАҢЫЗ*** *● Тазалау құралдарын балалардың қолы жетпейтін жерлерде сақтаңыз.*
● Тазарту құралдарын қолданған кезде әзірлеушінің тазарту құралына қатысты қауіпсіздік паспортын сақтау қажет, әсіресе, бұл жеке қорғаныс құралдарына арналған нұсқауларға қатысты.
● Жеткізілетін немесе өндіруші ұсынатын тазалау құралдарын ғана пайдаланыңыз. Басқа тазалау құралдарын немесе химикалийді пайдалану құрылғы қауіпсіздігіне әсер етуі мүмкін.
● Ұсынылған тазарту құралдарын пайдалану алдында сұйылту керек. Материалдар құрамында қоршаған ортаны ластайтын қышқылдар, сілтілер немесе заттар болмағандықтан, олар пайдалануға сенімді болып есептеледі. Тазартқыш құралдар көзге түскен кезде оны судың көп мөлшерімен жуып, дәрігерге көріну керек.
Тазартқыш құралдарын байқаусызда жұтып қойған кезде тез арада дәрігерге қаралу қажет.

> 2,5 м/с² (Пайдалану нұсқаулығында *Техникалық сипаттар*) бір қолды дірілдеу мәні бар құрылғы

⚠ ***АБАЙЛАҢЫЗ***

- *Құрылғыны ұзақ қолданған кезде қолдағы қан айналымы бұзылуы мүмкін. Щеткамен жұмыстың жалпы ұзақтығын орнатпау керек, себебі ол көптеген факторларға байланысты болады:*
- *Жеке нашар қан айналымға бейімділік (жиі саусақтарыңыз салқындайды, саусақтарыңыз шаншиды).*
- *Қоршаған орта температурасы төмен. Қолды қорғау үшін жылы қолғаптарды қолданыңыз.*
- *Щетканы мықтап ұстау салдарынан қан айналымының нашарлауы.*
- *Үзіліспен жұмыс істеуге қарағанда, үздіксіз жұмыс істеу зиян.*

Құрылғыны тұрақты және ұзақ қолданған кезде және саусақтардың шаншуы, салқын саусақтар сияқты

қан айналымының нашарлау белгілері бірнеше рет пайда болғанда, дәрігерге қаралу қажет.

Пневматикалық шиналардағы құрылғылар

⚠ АБАЙЛАҢЫЗ *• Бұралатын дискілері бар құрылғыларға арналған: Шиналардағы қысымды реттеу алдында дискінің барлық бекіткіш бұрандалары тығыз бұралғанына көз жеткізіңіз. • Шиналардағы қысымды реттеу алдында компрессордағы қысым редукторы дұрыс реттелгеніне көз жеткізіңіз. • Шиналардағы максималды жарамды. Қысымнан асыруға рұқсат етілмейді.*

Шинада және, қажет болса, дискіде шиналардағы қысымды есептеу қажет. Әртүрлі мәндер болған кезде ең аз мәнді ұстау қажет.

Ыстық суға арналған құрылғылар, бензинді қозғалтқышы бар құрылғылар, іштен жанатын қозғалтқыштары бар құрылғылар

⚠ ҚАУІП *• Сәйкес келмейтін жанармайды қолданудан жарылу қаупі. Пайдалану нұсқаулығында көрсетілген жанармаймен ғана толтырыңыз.*

⚠ ЕСКЕРТУ *• Пайдаланылған газдар улы. Пайдаланылған газдармен дем алуға рұқсат етілмейді. Құрылғыны пайдаланған кезде ғимараттарды жеткілікті желдетіп, пайдаланылған газдарды шығару қажет. • Жанармаймен толтырған кезде, жанармайдың ыстық беттерге түспейтініне көз жеткізбеңіз.*

⚠ АБАЙЛАҢЫЗ *• Күйік қаупі. Пайдаланылған газдарға арналған саңылауға еңкеймеңіз және саңылауды қолмен ұстамаңыз. Жанарғы жұмысы кезінде жылытқыш қазанға жанаспаңыз. • Пайдаланылған газдарды шығаруға арналған саңылауды жабуға рұқсат етілмейді. • Пайдаланылған газдар шыққан кезде ауаға арналған кіріс саңылаулар жоқ екеніне көз жеткізіңіз. • Пайдалану нұсқаулығындағы бензин қозғалтқышы бар құрылғыларға арналған қауіпсіздік техникасы бойынша нұсқауларды сақтаңыз.*

Күтім және техникалық қызмет көрсету

⚠ ЕСКЕРТУ *• Тазарту, техникалық қызмет көрсету және бөлшектерді ауыстыру алдында құрылғыны өшіру қажет, ал желіден қуат алатын құрылғыларда штекерін розеткадан қосымша суыру керек. • Құрылғыда және құрылғының керекжарақтарында кез келген жұмысты істемес бұрын жүйеден қысымды шығару қажет.*

⚠ АБАЙЛАҢЫЗ *• Құрылғыны рұқсат етілген сервистік қызмет көрсету орталықтарында қауіпсіздік техникасы бойынша барлық негізгі нұсқауларды білетін осы саладағы мамандар жөндеуі қажет.*

НАЗАР АУДАРЫҢЫ *• Өндірістік мақсатта қолданылатын тасымалы құрылғылардың қауіпсіздігін тексерген кезде, қолданыстағы жергілікті нұсқауларды ұстану керек. • Қысқа тұйықталу немесе басқа зақымдар. Құрылғыларды тұтік құбырдағы су ағынымен немесе жоғары қысым астында тазартуға тыйым салынады. • Ацетонды, сұйытылмаған қышқылдарды немесе еріткіштерді қолданбаңыз, себебі олардың құрылғыда қолданылатын материалдарды зақымдауы мүмкін.*

Құрал-жабдықтар мен қосалқы бөлшектер

⚠ АБАЙЛАҢЫЗ *• Тек әзірлеуші рұқсат еткен құрал-жабдықтар мен қосалқы бөлшектерді пайдаланыңыз. Түпнұсқа құрал-жабдықтар мен түпнұсқа қосалқы бөлшектер құрылғыны сенімді және үздіксіз пайдалануға кепілдік береді. • Қауіпті болдырмау үшін жөндеу және қосалқы бөлшектерді орнату жұмыстарын тек уәкілетті қызмет көрсету орталығына тапсырыңыз.*

Тасымалдау

⚠ АБАЙЛАҢЫЗ *• **Тасымалдау алдында құрылғыны өшіру керек. Құрылғыны салмағын ескеріп бекіту туралы ақпаратты пайдалану нұсқаулығындағы** Техникалық сипаттар **бөлімінен қараңыз.** • Жарақат пен төтенше жағдайлар қаупі. Тасымалдау және сақтау кезінде құрылғының салмағын есепке алыңыз, Пайдалану нұсқаулығындағы Техникалық сипаттар бөлімін қараңыз.*

Avisos de segurança Lavadora de alta pressão



Leia estes avisos de segurança e o manual de instruções original antes de usar o aparelho pela primeira vez. Aja de acordo. Guarde ambos os documentos para uso futuro ou para o proprietário seguinte.

- Além dos avisos no manual de instruções, você também deve observar os regulamentos de segurança e prevenção de acidentes gerais do legislador.
- As placas e sinais de aviso instaladas no aparelho fornecem informações importantes para a operação sem perigo.

Níveis de perigo

⚠ PERIGO

- *Aviso de um perigo eminente que pode causar ferimentos graves ou até a morte.*

⚠ ATENÇÃO

- *Aviso de uma situação possivelmente perigosa que pode causar ferimentos graves ou até a morte.*

⚠ CUIDADO

- *Aviso de uma situação possivelmente perigosa que pode causar ferimentos leves.*

ADVERTÊNCIA

- *Aviso de uma situação possivelmente perigosa que pode causar danos materiais.*

Equipamento de proteção individual

⚠ CUIDADO *• Durante os trabalhos no aparelho, utilize luvas adequadas. • Utilize uma proteção auditiva, se o manual de instruções indicar um nível de pressão acústica superior a 80 dB(A); consulte o capítulo Dados técnicos do manual de instruções. • Use as roupas de proteção e óculos de proteção adequados para se proteger contra respingos de água ou sujeira. • Durante a utilização das lavadoras de alta pressão podem surgir aerossóis. A aspiração de aerossóis pode ser perigosa para a saúde. A entidade patronal é obrigada a realizar uma avaliação preliminar dos perigos, a fim de poder tomar as medidas de proteção necessárias contra a aspiração de aerossóis. As máscaras de proteção da classe FFP 2 ou superiores são adequa-*

das para a proteção contra aerossóis líquidos. ● Ao utilizar lavadoras alta pressão com água quente em motores de combustão, podem ser produzidos gases de escape e fuligem. A inalação de gases de escape e o contato com fuligem podem causar danos à saúde. Devem ser definidas as medidas de proteção necessárias contra inalação de gases de escape e contato com fuligem. Portanto, utilize um respirador adequado contra gases de escape e luvas adequadas contra fuligem.

Avisos gerais de segurança

⚠ ***PERIGO*** *● Risco de asfixia. Mantenha os plásticos da embalagem fora do alcance das crianças.*

⚠ ***ATENÇÃO*** *● Utilize o aparelho somente de acordo com o uso previsto. Considere também as propriedades locais e observe se há terceiros ou crianças na área ao trabalhar com o equipamento. ● O aparelho não é adequado para a utilização por pessoas com capacidades físicas, sensoriais ou psíquicas reduzidas, bem como por pessoas com falta de experiência e/ou conhecimentos. ● O aparelho deve ser utilizado apenas por pessoas que tenham sido instruídas sobre a operação do aparelho ou que tenham comprovado capacidade para operá-lo e que sejam expressamente autorizadas a utilizarem-no. ● Vigie as crianças para que elas não brinquem com o aparelho. ● O aparelho não pode ser operado por crianças nem adolescentes.*

⚠ ***CUIDADO*** *● As unidades de segurança servem para proteger. Nunca altere ou ignore as unidades de segurança.*

Perigo de choque elétrico

⚠ ***PERIGO*** *● Conecte os aparelhos de classe de proteção I somente a fontes de corrente aterradas adequadamente. ● A tensão indicada na placa de identificação deve corresponder à tensão da fonte de alimentação. ● Observe a proteção por fusível mínima da tomada, consulte o capítulo Dados técnicos no manual de instruções. ● Opere o aparelho somente por meio de um disjuntor diferencial (máximo 30 mA). ● Nunca toque nas tomadas ou conectores com as mãos úmidas. ● A tomada e o acoplamento de uma linha de extensão devem ser estanques e não podem ficar na água. O acoplamento não pode ficar no chão. Utilize o tambor de cabo que garantem que as tomadas fiquem a pelo menos 60 mm acima do solo. ● Todas as peças condutoras de tensão na área de trabalho devem ser protegidas contra jatos de água.*

⚠ ***ATENÇÃO*** *● Conecte o aparelho somente a uma conexão elétrica feita por um técnico eletricista de acordo com IEC 60364-1. ● Verifique se há danos no cabo de ligação à rede com tomada antes de cada operação. Não opere um aparelho com cabo de ligação à rede danificado. Solicite a substituição do cabo de ligação à rede danificado imediatamente por meio da assistência técnica autorizada /do técnico eletricista. ● Não danifique a linha de extensão ou de ligação à rede ao passar por cima dela, amassá-la, puxá-la ou algo semelhante. Proteja o cabo de ligação à rede contra o calor, óleo e arestas afiadas. ● Utilize apenas os cabos de ligação predefinidos pelo fabricante, isto também é válido para a substituição do cabo. Para n.º de encomenda e tipo, consulte o Manual de instruções. ● Cabos de extensão elétricos inapropriados podem ser perigosos. Ao ar livre, utilizar unicamente cabos de extensão elétricos com uma seção transversal suficiente e devidamente homologados e marcados. ● Substitua os acoplamentos do cabo de ligação à rede ou de extensão somente por modelos com a mesma impermeabilidade e mesma resistência mecânica.*

⚠ ***CUIDADO*** *● Em caso de longas pausas de operação e após a utilização, desligue o aparelho no interruptor principal / interruptor do aparelho e puxe o conector da tomada.*

ADVERTÊNCIA *● Os processos de ligação geram quedas de energia momentâneas. ● Em caso de condições de rede desfavoráveis, podem ocorrer danos em outros aparelhos. ● Se a impedância de rede for menor que 0,15 Ohm, não é provável que haja problemas.*

Ligação de água

⚠ ***ATENÇÃO*** ***● O aparelho não deve ser colocado em operação, se a mangueira de alta pressão estiver danificada. Substitua imediatamente a mangueira de alta pressão danificada. Você deve utilizar apenas as mangueiras e as conexões recomendadas pelo fabricante. Para n.º de encomenda, consulte o*** *Manual de instruções****. ●*** *A união roscada de todas as mangueiras de conexão deve ser estanque.*

ADVERTÊNCIA *● Observe as normas de sua empresa de fornecimento de água.*

Operação

⚠ ***PERIGO*** *● Durante a utilização do aparelho em zonas de perigo (por exemplo, bombas de gasolina), observe as respectivas normas de segurança. ● A operação em áreas potencialmente explosivas é proibida. ● Nunca aspire diluentes, líquidos com soluções ou ácidos não diluídos. Entre eles, por exemplo, gasolina, diluente de tinta ou gasóleo de aquecimento. A névoa de pulverização é altamente inflamável, explosiva e venenosa. ● Os pneus do veículo /válvulas dos pneus danificados constituem um grande perigo de vida. Os pneus dos veículos /válvulas dos pneus podem ser danificados com o jato de alta pressão e furar. O primeiro sinal disso é a descoloração do pneu. Durante a limpeza dos pneus /válvulas dos pneus, mantenha uma distância de jato de pelo menos 30 cm.*

⚠ ***ATENÇÃO*** *● Não utilize o aparelho se houver pessoas na área sem a respectiva roupa de proteção. ● No caso de lanças curtas, sua mão pode entrar em contato com o jato de alta pressão. Nunca utilize bicos de jato pontual ou bicos de rotor com lanças menores que 75 cm. ● Devido ao jato de água que sai da lança, ocorre uma força de recuo. Devido à lança angulada, há uma força que atua para cima. Segure bem firme a pistola e a lança. ● Durante a utilização de dispositivos de jato angulados, você pode alterar as forças de recuo e de giro. ● Não aponte o jato de alta pressão para si mesmo, por ex., para limpar a roupa ou os sapatos. ● Não aponte o jato de alta pressão para pessoas, animais, dispositivos elétricos ou o aparelho em si. ● Não jogue água em objetos que contenham materiais perigosos à saúde (como amianto). ● Verifique o aparelho e os acessórios, como a mangueira de alta pressão, pistola de alta pressão e unidades de segurança, antes de qualquer operação com relação ao estado e segurança operacional. Não utilize o aparelho em caso de dano. Substitua os componentes danificados imediatamente. ● Utilize apenas mangueiras de alta pressão, comandos e acoplamentos recomendados pelo fabricante.*

⚠ ***CUIDADO*** *● Nunca deixe o aparelho em operação sem supervisão. ● Não abra a tampa com o motor fun-*

cionando. ● Não prenda a alavanca da pistola de alta pressão durante a operação. ● Após a operação com água quente, deixe as mangueiras esfriarem ou opere o aparelho rapidamente com água fria. ● O aparelho deve ter uma base plana e estável. ● Antes da limpeza, você deve realizar uma avaliação de riscos da superfície a ser limpa para determinar os requisitos de proteção à saúde e de segurança. Você deve tomar as medidas de proteção correspondentemente necessárias.

ADVERTÊNCIA *● Não opere o aparelho a temperaturas abaixo de 0 °C. ● Realize a limpeza do motor apenas em lugares de lavagem com coletores de óleo.*

Operação com produto de limpeza

⚠ ***CUIDADO*** *● Mantenha os detergente fora do alcance das crianças. ● Em caso de utilização de produtos de limpeza, observe a ficha técnica de segurança do fabricante do produto de limpeza, especialmente os avisos relativos ao equipamento de proteção pessoal. ● Utilize apenas os detergentes fornecidos ou recomendados pelo fabricante. A utilização de outros detergentes ou produtos químicos pode influenciar a segurança do equipamento. ● Não aplique os produtos de limpeza recomendados sem diluição. Os produtos são seguros para operação, pois não contêm ácidos, soluções alcalinas ou substâncias prejudiciais ao ambiente. Em caso de contato do produto de limpeza com os olhos, lave-os imediatamente e muito bem com água. Se o produto for ingerido, procurar um médico imediatamente.*

Aparelhos com um valor de vibração mão-braço > 2,5 m/s² (consulte o capítulo *Dados técnicos* no manual de instruções)

⚠ ***CUIDADO***

- *Uma utilização mais prolongada do aparelho pode causar problemas de circulação do sangue nas mãos. Não é possível determinar um período de utilização válido para todos, pois isto depende de diversos determinantes:*
- *Predisposição pessoal para má circulação (dedos frequentemente frios, formigamento nos dedos)*
- *Temperatura ambiente baixa. Utilize luvas protetoras quentes para proteger as mãos.*
- *Circulação prejudicada devido ao agarramento firme.*
- *A operação ininterrupta causa mais danos que a operação interrompida para pausas.*

No caso de utilização regular e de longa duração do aparelho e em caso de recorrência dos sintomas, como por exemplo, formigamento nos dedos e dedos frios, é necessário que você procure um médico.

Aparelhos com pneus

⚠ ***CUIDADO*** *● No caso de aparelhos com rodas aparafusadas: Certifique-se de que todos os parafusos das rodas estejam bem apertados, antes de ajustar a pressão dos pneus. ● Certifique-se de que o redutor de pressão esteja corretamente adaptado no compressor, antes de ajustar a pressão dos pneus. ● Nunca ultrapasse a pressão permitida dos pneus. Você deve verificar a pressão nos pneus e, se necessário, nas rodas. Em caso de valores divergentes, você deve manter o menor valor.*

Aparelhos com motor a gasolina e com funcionamento a água quente, aparelhos com motor de combustão

⚠ ***PERIGO*** *● Perigo de explosão devido a combustível inadequado. Abasteça apenas com o combustível indicado no manual de instruções.*

⚠ ***ATENÇÃO*** *● Os gases de escape são tóxicos. Não aspire gases de escape. Durante a operação do aparelho em salas, providencie uma ventilação e uma evacuação suficientes dos gases de escape. ● Durante o abastecimento , certifique-se de que o combustível não entre em contato com superfícies quentes.*

⚠ ***CUIDADO*** *● Perigo de queimaduras. Não se incline sobre a abertura dos gases de escape, nem introduza as mãos. Durante a operação do queimador, não toque na caldeira. ● Nunca feche as aberturas dos gases de escape. ● Certifique-se de que na proximidade de entradas de ar não existam emissões de gases de escape. ● Considere os avisos de segurança para aparelhos com motor a gasolina deste manual de instruções.*

Conservação e manutenção

⚠ ***ATENÇÃO*** *● Antes de proceder à limpeza, manutenção e substituição de peças, deve-se desligar o aparelho e retirar o plugue da tomada, em caso de equipamentos com alimentação elétrica. ● Antes de todos os trabalhos no aparelho e nos acessórios, despressurize o sistema de alta pressão.*

⚠ ***CUIDADO*** *● Providencie que os reparos sejam realizados apenas por Serviços Técnicos autorizados ou por técnicos dessa área, que estejam familiarizados com todas as normas de segurança relevantes.*

ADVERTÊNCIA *● Certifique-se de que a verificação de segurança para aparelhos profissionais móveis ocorra de acordo com as normas locais válidas ● Curtos-circuitos ou outros danos. Não limpe o aparelho com jato de água de mangueira ou de alta pressão. ● Não utilize acetona, ácidos não diluídos ou diluentes, pois eles podem reagir com os materiais usados no aparelho.*

Acessórios e peças de reposição

⚠ ***CUIDADO*** *● Utilize apenas os acessórios e as peças de reposição liberados pelo fabricante. Os acessórios originais e as peças de reposição originais garantem uma operação do aparelho segura e sem danos. ● Providencie que os reparos e a instalação de peças de reposição sejam realizados apenas pelo Serviço Técnico autorizado, evitando perigos.*

Transporte

⚠ ***CUIDADO*** *● **Desligue o aparelho antes do transporte. Fixe o aparelho considerando o peso, consulte o capítulo** Dados técnicos **do manual de instruções.** ● Risco de acidentes e ferimentos. Durante o transporte e o armazenamento, observe o peso do aparelho, consulte o capítulo Dados técnicos no manual de instruções.*

⚠ **تحذير** • لا تستخدم الجهاز بالقرب من تواجد أشخاص آخرين لا يرتدون ملابس وقاية مناسبة. • إذا كانت مواسير تيار الرش قصير فيمكن أن تلامس يدك تيار الضغط العالي. لا تستخدم منفث التيار النقطي أو المنفث الدوار مطلقًا مع أنابيب الرش الأقصر من 75 سم. • فتيار الماء الخارج من أنبوب الرش ينتج عنه قوة ارتجاع. يتسبب أنبوب الرش المثبى في توليد قوة إلى أعلى. احرص على تثبيت المسدس وأنبوب الرش جيدًا. • عند استخدام تجهيزات رش مثبية فيمكن أن تتغير القوى الارتجاعية وقوى الالتواء. • لا توجه شعاع الضغط العالي على نفسك مثلا على ملابسك أو حذائك لتنظيفه. • لا توجه شعاع الضغط العالي على الأشخاص، الحيوانات، معدات كهربائية فعالة أو على الجهاز نفسه. • لا تقوم برش أي أشياء تحتوي على مواد ضارة بالصحة (الإسبست مثلا). • تأكد قبل كل استخدام من أن الجهاز وملحقاته في حالة سليمة وآمنة للتشغيل مثلا خرطوم الضغط العالي، مسدس الضغط العالي وتجهيزات السلامة أيضا. لا تستخدم الجهاز عند وجود تلف فيه. قم بتغيير الأجزاء التالفة فورا. • استخدم خراطيم الضغط العالي والتجهيزات والقارنات التي تنصح بها الجهة الصانعة.

⚠ **تنويه** • لا تترك الجهاز دون مراقبة أبدا طالما يكون مشغّلا. • لا تفتح غطاء حيز المحرك والمحرك دائر. • لا توصّل ذراع مسدس الضغط العالي بشكل محكم عند التشغيل. • اترك الخراطيم تبرد بعد الانتهاء من وضع التشغيل بالماء الساخن أو استخدم الجهاز لفترة قصيرة في وضع التشغيل بالماء البارد. • يجب أن تكون أرضية الجهاز مستوية وآمنة. • يجب عليك قبل التنظيف تقييم الخطر في السطح المراد تنظيفه وذلك إيفاءً بمتطلبات الأمان والحماية الصحية. يجب عليك اتخاذ إجراءات الحماية الضرورية.

تنبيه • لا تستخدم الجهاز عندما تكون درجات الحرارة تحت 0 ° مئوية. • لا تقم بتنظيف المحرك إلا في أماكن الغسل المزودة بفاصل زيت.

التشغيل باستخدام مادة تنظيف

⚠ **تنويه** • خزّن مواد التنظيف بعيدا عن متناول الأطفال. • احرص عند استخدام المنظفات على مراعاة منشور بيانات السلامة الصادر عن الجهة الصانعة للمنظفات، ولا سيما إرشادات تجهيزات الحماية الشخصية. • استخدم مواد التنظيف الموردة مع الجهاز أو التي تنصح بها الجهة الصانعة فقط. استخدام مواد التنظيف الأخرى أو المواد الكيميائية يمكن أن تضر بسلامة الجهاز. • لا تستخدم المنظفات الموصى بها في صورة مخففة. المنتجات هي آمنة عند الاستخدام لأنها لا تحتوي على مواد حمضية أو قلوية أو على مواد ضارة بالبيئة. في حالة ملامسة مادة التنظيف للعيون، يجب غسلها فورا بالماء جيدا، أما إذا تم بلع مادة التنظيف فيجب زيارة الطبيب فورا.

الأجهزة التي تصدر قيمة اهتزاز لليد أو الذراع > 2,5 م/ث² (انظر فصل *البيانات الفنية* في دليل التشغيل)

⚠ **تنويه**

- قد يؤدي استخدام الجهاز لفترة طويلة متواصلة إلى حدوث مشاكل بسريان الدورة الدموية في اليدين وذلك بسبب الاهتزازات. لا يمكن أن يتم تحديد فترة الاستخدام بشكل عام، لأن ذلك يتعلق بعدة عوامل مؤثرة:
- استعداد شخصي لضعف الدورة الدموية (غالبا أصابع باردة ، وخز في الأصابع)
- درجة حرارة المحيط المنخفضة. استخدم قفازات دافئة لحماية اليدين.
- يتم عن طريق مسك الجهاز بشكل قوي منع دوران الدورة الدموية.
- تكون عملية الاستخدام المتواصلة أكثر ضررا من الاستخدام المتقطع من خلال وقفات الاستراحة.

عند استخدام الجهاز بشكل منتظم ولفترات طويلة وحينها يتكرر ظهور عوارض مثل تنميل الأصابع، أصابع باردة، ينبغي عليك مراجعة الطبيب.

الأجهزة المزودة بإطارات هوائية

⚠ **تنويه** • في الأجهزة المزودة بخيوط بمسامير: تحقق من أن كل مسامير الجنط محكمة الربط قبل أن تقوم بضبط ضغط ملء الإطار. • تحقق من الضبط الصحيح لمثبطات الضغط في الكمبريسور قبل أن تقوم بضبط ضغط ملء الإطار. • لا تتجاوز مطلقًا ضغط ملء الإطار الأقصى المسموح به. يجب أولًا مراجعة قيمة ضغط ملء الإطار المكتوبة على الإطار وعلى الجنط إن وجد. في حال تباين القيم فيجب عليك الالتزام بالقيمة الأصغر.

أجهزة عاملة بالماء الساخن ومحرك بنزين وأجهزة عاملة بمحرك احتراق

⚠ **خطر** • خطر انفجار جراء استخدام وقود غير مناسب. لا تتزود بالوقود إلا بالنوع الوارد في دليل التشغيل.

⚠ **تحذير** • العوادم سامة. لا تستنشق العادم. عند تشغيل الجهاز فتحقق من توفير التهوية الكافية والتصريف الجيد لغازات العادم. • تحقق عند التزود بالوقود من عدم وصول أية كمية وقود إلى الأسطح الملتهبة.

⚠ **تنويه** • خطر الإصابة بحروق. لا تميل فوق فتحة العادم ولا تدخل يدك بها. لا تلمس المرجل الساخن عند تشغيل الحارق. • لا تقم مطلقًا بإحكام غلق فتحات العادم. • تحقق من عدم انبعاث أي عادم بالقرب من فتحات سحب الهواء. • احرص على مراعاة إرشادات السلامة للأجهزة العاملة بمحركات بنزين الواردة في دليل التشغيل.

العناية والصيانة

⚠ **تحذير** • قبل القيام بالتنظيف والصيانة وإستبدال الأجزاء يجب عليك إطفاء الجهاز وسحب القابس في حال الأجهزة المشغلة بطاقة الشبكة. • قبل إجراء أي أعمال على الجهاز والملحقات احرص على أن يكون نظام الضغط العالي خاليًا من الضغط.

⚠ **تنويه** • اعهد فقط لمراكز خدمة العملاء أو العمالة الفنية المصرح لها في هذا المجال بالقيام بعمليات الإصلاح، حيث أنهم يكونون على علم بكل تعليمات السلامة ذات الصلة.

تنبيه • احرص على مراعاة إجراء فحص السلامة على الأجهزة المستخدمة تجاريًا في غير مكانها وفقًا للوائح المحلية السارية • دوائر قصر أو أضرار أخرى. لا تنظف الجهاز عن طريق تيار ماء الخرطوم أو تيار ماء الضغط العالي. • لا تستخدم مادة الأسيتون أو مواد حمضية غير مخففة أو مواد مذيبة لأن هذه المواد ستضر بالمواد المستخدمة في الجهاز.

الملحقات التكميلية وقطع الغيار

⚠ **تنويه** • لا تستخدم إلا الملحقات وقطع الغيار المصرح بها من الجهة الصانعة. الملحقات التكميلية الأصلية وقطع الغيار الأصلية تضمن تشغيل الجهاز بشكل آمن وخالٍ من الاختلالات. • اعهد إلى خدمة العملاء المصرح لها فقط بإجراء أعمال الإصلاح وتركيب قطع الغيار، وبذلك تتجنب وقوع مخاطر.

الشحن

⚠ **تنويه** • ***أطفيء الجهاز قبل نقله. قم بتثبيت الجهاز مع مراعاة وزنه، انظر فصل*** المواصفات الفنية ***في دليل التشغيل.***
• خطر الحوادث والإصابة. عليك مراعاة وزن الجهاز عند عملية الشحن والتخزين، انظر فصل البيانات الفنية في دليل التشغيل.

إرشادات السلامة جهاز التنظيف بالضغط العالي



اقرأ إرشادات السلامة هذه ودليل التشغيل الأصلي قبل أول استخدام للجهاز. ثم تصرف طبقا لذلك. حافظ على كلا الكتابين للاستخدام لاحقا أو تسليمهما للمالك اللاحق.

- يجب عليك إلى جانب الإرشادات الواردة في دليل التشغيل مراعاة القواعد العامة للسلامة والوقاية من الحوادث والتي يحددها المشرع القانوني.
- تشير علامات الإرشاد والتحذير الموجودة على الجهاز إلى الإرشادات الهامة للتشغيل الآمن.

درجات الخطر

⚠ خطر

• إشارة إلى خطر مباشر وشيك الحدوث وقد يؤدي إلى إصابات جسدية بالغة أو إلى الوفاة.

⚠ تحذير

• إشارة إلى موقف قد تحفه المخاطر وقد يؤدي إلى إصابات جسدية بالغة أو إلى الوفاة.

⚠ تنويه

• إشارة إلى موقف قد تحفه المخاطر وقد يؤدي إلى إصابات بسيطة.

تنبيه

• إشارة إلى موقف قد تحفه المخاطر وقد يؤدي إلى حدوث أضرار مادية.

معدات الحماية الشخصية

⚠ تنويه *• احرص على ارتداء القفازات المناسبة عند إجراء أعمال على الجهاز. • احرص على ارتداء واقية الأذنين إذا كان دليل التشغيل يحتوي على تنبيه بأن مستوى الضجيج الصادر يتجاوز 80 ديسبيل (A)، انظر الفصل المواصفات الفنية في دليل التشغيل. • ارتدي ملابس واقية مناسبة ونظارة واقية لحماية نفسك من رذاذ الماء والأوساخ المتطايرة. • يمكن أن ينشأ هباء جوي/أيروسول أثناء استعمال جهاز التنظيف بالضغط العالي. يمكن أن يؤدي استنشاق الهباء الجوي إلى حدوث أضرار صحية. رب العمل ملزم بإجراء تقييم للمخاطر لتحديد إجراءات الحماية الضرورية ضد استنشاق الأيروسولات، وذلك ارتباطا بالسطح المراد تنظيفه والوسط المحيط. أقنعة حماية التنفس من الفئة FFP 2 أو أعلى تتناسب مع غرض الحماية من الأيروسولات المائية. • يمكن أن تنتج غازات وسخام أثناء استخدام جهاز التنظيف بالضغط العالي مع الماء الساخن المزود بمحرك احتراق. يمكن أن يؤدي استنشاق الغازات ولمس السخام إلى الحاق أضرار صحية. يجب تحديد تدابير حماية ضرورية ضد استنشاق الغازات ولمس السخام. لهذا السبب، استخدم قناع مناسبا لحماية الجهاز التنفسي ضد الغازات وقفازات مناسبة للحماية من السخام.*

إرشادات السلامة العامة

⚠ خطر *• خطر الإختناق. يجب عليك إبعاد أكياس التعبئة والتغليف عن متناول الأطفال.*

⚠ تحذير *• استخدم الجهاز وفقا للغرض المحدد له فقط. عليك مراعاة الظروف المحيطة والانتباه عند استخدام الجهاز إلى الأشخاص الآخرين وخاصة الأطفال منهم. • لا يجوز استخدام هذا الجهاز من قبل الأطفال أو الأشخاص الذين يعانون من أية إعاقة بدنية أو حسية أو عقلية أو من ليس لديهم الخبرة والمعرفة. • لا يسمح باستخدام الجهاز إلا من قبل الأشخاص الذين تم إرشادهم إلى كيفية استخدام الجهاز، أو الذين أثبتوا قدرتهم على استخدام الجهاز وتم تكليفهم صراحة باستخدامه. • يجب مراقبة الأطفال للتأكد من عدم لعبهم بالجهاز. • لا يسمح للأطفال والشباب بتشغيل الجهاز.*

⚠ تنويه *• تجهيزات السلامة تخدم حمايتك. لا تقم بتغيير أو تجاوز تجهيزات السلامة أبدا.*

خطر صعقة كهربائية

⚠ خطر *• قم بتوصيل أجهزة فئة الحماية I بمصادر التيار الكهربائي المأرضة بشكل سليم فقط. • يجب أن يتوافق الجهد الموجود على لوحة الطراز مع جهد مصدر التيار. • احرص على مراعاة حد الأمان الأدنى للمقبس، انظر الفصل المواصفات الفنية في دليل التشغيل. • استخدم الجهاز عن طريق قواطع الدائرة الكهربائية فقط (30 ملي أمبير حد أقصى). • لا تلمس القابس الكهربائي والمقبس بأيدي مبتلة بالماء نهائيا. • يجب أن يكون القابس الكهربائي وقارنة كابل التمديد الكهربائي مقاومة ضد الماء ولا يسمح بوضعهما في الماء. لا يسمح بوضع القارنة على الأرض. استخدم بكرات الكابل الكهربائي التي تضمن تواجد القوابس الكهربائية بقدر 60 مم فوق الأرض على الأقل. • يجب أن تكون جميع الأجزاء الموصلة للتيار الكهربائي في مكان العمل محمية من أشعة الماء.*

⚠ تحذير *• قم بتوصيل الجهاز بوصلة كهربائية يكون تم شرائها من متجر متخصص ببيع الأجهزة الكهربائية وفقا لمعيار IEC 60364-1. • افحص كابل التوصيل الكهربائي المزود بقابس قبل كل عملية تشغيل. لا تقم بتشغيل الجهاز عندما يكون كابل التوصيل الكهربائي تالف. قم بتغيير كابل التوصيل الكهربائي التالف فورا من قبل خدمة العملاء المعتمدة /فني كهربائي. • لا تقم بإلحاق أضرار أو إتلاف كابل التوصيل الكهربائي وكابل التمديد الكهربائي عن طريق الدهس، سحق، الشد أو فعل شيء به من هذا القبيل. قم بحماية كابل التوصيل الكهربائي من الحرارة، الزيت والحواف الحادة. • لا تستخدم إلا وصلة الشبكة المنصوص عليها من الجهة الصانعة، وهو ما يسري أيضًا عند استبدال الوصلة. لمعرفة رقم الطلب والنوع، انظر دليل التشغيل. • كابلات التمديد الكهربائية غير المناسبة يمكن أن تكون مصدر للخطر. استخدم في الهواء الطلق لذلك كابلات التمديد الكهربائية المرخصة والمميزة ومزودة بمقطع عرضي للكابل كاف. • الوصلات الموصلة بوصلة الشبكة الكهربائية أو بكابل التمديد الكهربائي عليك استبدالها فقط بأخرى تكون مزودة بوسيلة إحكام ضد الماء ولديها نفس القوة الميكانيكية أيضا.*

⚠ تنويه *• يجب عند التوقف عن العمل لفترة استراحة طويلة وبعد الاستخدام إيقاف الجهاز عن طريق المفتاح الرئيسي / مفتاح الجهاز وكذلك فصل القابس الكهربائي أيضا.*

تنبيه *• عمليات التشغيل ينتج عنها انخفاضات في الفلطية لفترة قصيرة. • إذا كانت ظروف الشبكة غير مناسبة فيمكن أن تتعرض أجهزة أخرى للأضرار. • إذا كانت مقاومة الشبكة أقل من 0.15 أوم فلن تكون هناك اختلالات.*

وصلة الماء

⚠ تحذير *• **لا يسمح بتشغيل الجهاز عند تضرر خرطوم الضغط العالي. استبدل خرطوم الضغط العالي المتضرر على الفور. يسمح فقط باستخدام الخراطيم والوصلات الموصى بها من الجهة الصانعة. لمعرفة رقم الطلب، انظر** دليل التشغيل. • يجب أن تكون وصلات كل خراطيم التوصيل محكمة.*

تنبيه *• احرص على مراعاة تعليمات الشركة المغذية بالماء.*

التشغيل

⚠ خطر *• عند استخدام الجهاز في المناطق الخطرة (محطات الوقود مثلا) عليك الالتزام بقواعد السلامة الخاصة بهذه المناطق. • يمنع منعا باتا التشغيل في المناطق القابلة للانفجار. • لا تقم بشفط مواد مذيبة أو سوائل تحتوي على مواد مذيبة أو مواد حمضية غير مخففة أبدا. وهذه تشمل على سبيل المثال البنزين، مواد إضافية للألوان أو وقود الدفئة. الرذاذ قابل للاشتعال والانفجار وسام. • إطارات السيارات التالفة /صمامات الإطارات تشكل مصدر خطر على الحياة. إطارات السيارات /صمامات الإطارات يمكن أن تنفجر أو تنفجر عن طريق استخدام شعاع الضغط العالي. أول علامة على ذلك هو تغيير لون الإطار. عليك المحافظة على مسافة 30 سم على الأقل من الشعاع عند تنظيف السيارة عن إطارات السيارة / صمامات الإطارات.*