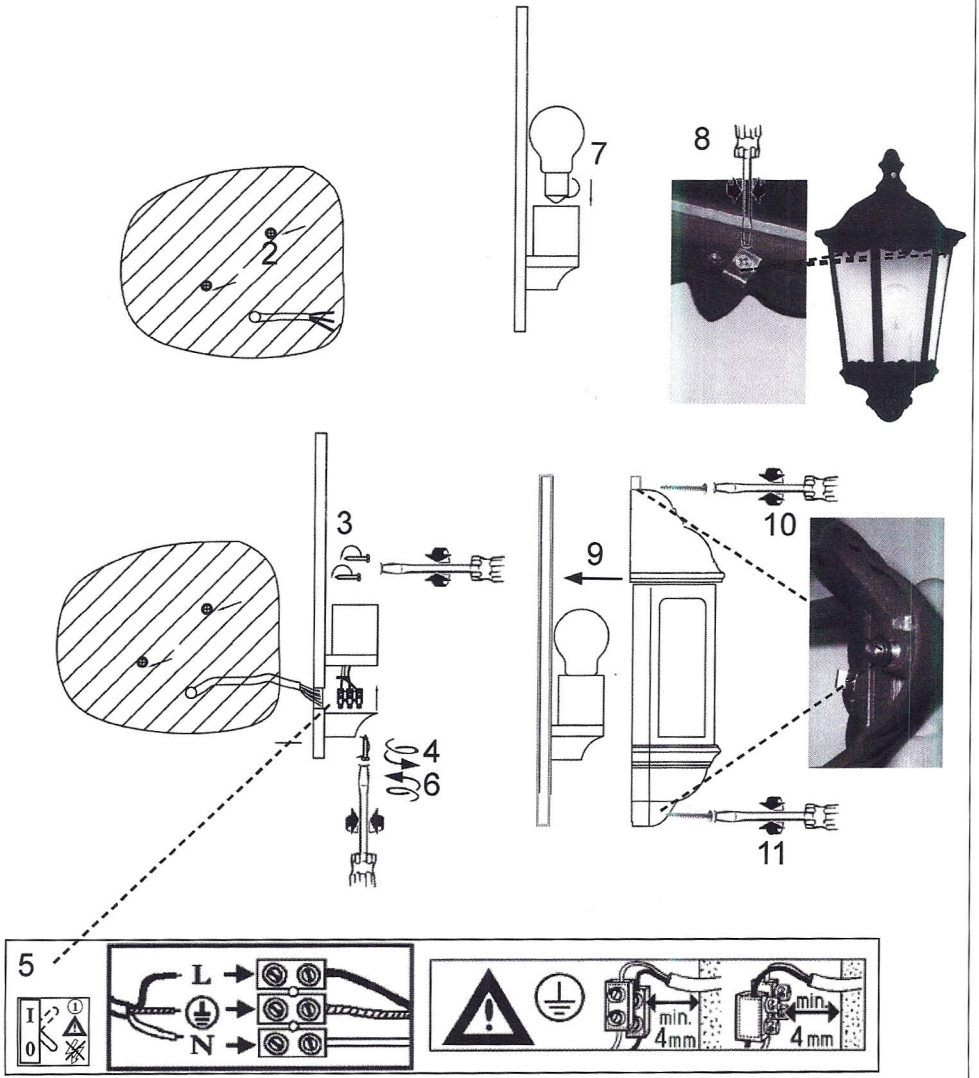
2
7
8
3
4
6
9
10
11
5
I
0
L
N
min.
4mm
min.
4 mm